Priručnik za instalaciju

R32 Split serija

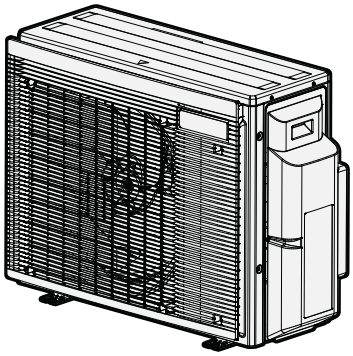

2MXM68A2V1B9
3MXM40A2V1B9
3MXM52A2V1B9
3MXM68A2V1B9
4MXM68A2V1B9
4MXM80A2V1B9
5MXM90A2V1B9

Priručnik za instalaciju
R32 Split serija

Bosanski

EU – Safety declaration of conformity
EU – Sicherheits-Konformitätserklärung
UE – Déclaration de conformité de sécurité
EU – Conformiteitsverklaring veiligheid
UE – Declaración de conformidad sobre seguridad
UE – Dichiarazione di conformità in materia di sicurezza
EE – Δήλωση συμμόρφωσης για την ασφάλεια
UE – Declaração de conformidade relativa à segurança
ЕС – Заявление о соответствии требованиям по безопасности
EU – Sikkerheds-overensstemmelseserklæring
EU – Konformitetsdeklaration för säkerhet
EU – Samsvarserklæring for sikkerhet
EU – Turvallisuuden vaatimustenmukaisuusvakuutus
EU – Bezpečnostní prohlášení o shodě
EU – Izjava o sukladnosti za sigurnost
EU – Biztonsági megfelelőségi nyilatkozat
UE – Deklaracja zgodności z wymogami bezpieczeństwa
UE – Declarație de conformitate de siguranță
EU – Varnostna izjava o skladnosti
EÜ – Ohutuse vastavusdeklaratsioon
EC – Декларация за съответствие за безопасност
ES – Drošības atbilstības deklarācija
EÚ – Vyhlásenie o zhode Bezpečnosť
AB – Güvenlik uygunluk beyanı

Daikon Industries Czech Republic s.r.o.

01 (GB) declares under its sole responsibility that the products to which this declaration relates:
02 (D) erklärt in alleinige Verantwortung, dass die Produkte, auf die sich diese Erklärung bezieht:
03 (F) déclare sous sa seule responsabilité que les produits visés par la présente déclaration:
04 (NL) verklaart hierbij op eigen verantwoordelijkheid dat de producten waarop deze verklaring betrekking heeft:
05 (E) declara bajo su única responsabilidad que los productos a los que hace referencia esta declaración:
06 (I) dichiara sotto la propria responsabilità che i prodotti a cui è riferita questa dichiarazione:
07 (GR) δηλώνει βάσει της αποκλειστικής της ευθύνης ότι τα προϊόντα στα οποία αναφέρεται η παρούσα δήλωση:
08 (P) declara sob sua exclusiva responsabilidade que os produtos a que esta declaração se refere:
09 (RUS) заявляет, исключительно под свою ответственность, что продукция, к которой относится настоящее заявление:
10 (DK) erklærer som eneansvarlig, at produkterne, som er omfattet af denne erklæring:
11 (S) deklarerar i egenskap av huvudansvarig, att produkterna som berörs av denna deklaration innebär att:
12 (N) erklærer et fullstendig ansvar for at produktene som er underlagt denne erklæringen:
13 (FIN) ilmoittaa yksinomaan omalla vastuullaan, että tämän ilmoituksen tarkoittamat tuotteet:
14 (CZ) prohlašuje na svou plnou odpovědnost, že výrobky, ke kterým se toto prohlášení vztahuje:
15 (HR) izjavljuje pod isključivo vlastitom odgovornošću da su proizvodi na koje se ova izjava odnosi:
16 (H) teljes felelőssége tudatában kijelenti, hogy a termékek, melyekre e nyilatkozat vonatkozik:
17 (PL) deklaruje na własną wyłączną odpowiedzialność, że produkty, których ta deklaracja dotyczy:
18 (RO) declară pe proprie răspundere că produsele la care se referă această declarație:
19 (SLO) z vso odgovornostjo izjavlja, da so izdelki, na katere se izjava nanaša:
20 (EST) kinnitab oma vastutusel, et tooted, mille kohta käesolev deklaratsioon kehtib:
21 (BG) декларира на своя отговорност, че продуктите, за които се отнася тази декларация:
22 (LT) savo išskirtine atsakomybe pareiškia, kad gaminiai, kuriems ši deklaracija taikoma:
23 (LV) ar pilnu atbildību apliecina, ka izstrādājumi, uz kuru attiecas šī deklarācija:
24 (SK) vyhlasuje na vlastnú zodpovednosť, že výrobky, na ktoré sa vzťahuje toto vyhlásenie:
25 (TR) tek sorumluluğu kendisine ait olmak üzere, bu beyanın ilgili olduğu ürünlerin:

2MXM50A2V1B9, 3MXM40A2V1B9,

01 are in conformity with the following directive(s) or regulation(s), provided that the products are used in accordance with our instructions:
02 folgender/n Richtlinie/n oder Vorschrift/en entsprechen, vorausgesetzt, dass diese gemäß unseren Instruktionen verwendet werden:
03 sont conformes à la/aux directive(s) ou règlement(s) suivant(s), à condition que les produits soient utilisés conformément à nos instructions:
04 in overeenstemming zijn met de volgende richtlijn(en) of verordening(en), op voorwaarde dat de producten worden gebruikt overeenkomstig onze instructies:
05 están en conformidad con la(s) siguiente(s) directiva(s) o reglamento(s), siempre que se utilicen de acuerdo con nuestras instrucciones:
06 sono conformi alle direttive o ai regolamenti seguenti, a patto che i prodotti vengano usati in conformità alle nostre istruzioni:
07 συμμορφώνονται με την(ις) ακόλουθη(ες) οδηγία(ες) ή κανονισμό(ούς), υπό την προϋπόθεση ότι τα προϊόντα χρησιμοποιούνται σύμφωνα με τις οδηγίες μας:
08 estão em conformidade com a(s) seguinte(s) diretiva(s) ou regulamento(s), desde que os produtos sejam utilizados de acordo com as nossas instruções:
09 отвечает требованиям упомянутых ниже директив или нормативных документов при условии эксплуатации данной продукции в соответствии с нашими инструкциями:
10 overholder bestemmelserne i følgende direktiv(er) eller bestemmelse(r), forudsat at produkterne anvendes i overensstemmelse med vores instruktioner:
11 uppfyller följande direktiv eller föreskrift(er), under förutsättning att produkterna används i enlighet med våra instruktioner:
12 er i overensstemmelse med følgende direktiv(er) eller forskrift(er), forutsatt at produktene brukes i henhold til våre instruksjoner:
13 ovat seuraavien direktiivien tai asetusten mukaisia, edellyttäen että tuotteita käytetään ohjeidemme mukaisesti:
14 jsou ve shodě s následujícími směrnicemi nebo předpisy za předpokladu, že tyto výrobky jsou používány v souladu s našimi pokyny:
15 u skladu sa sljedećom direktivom(ma) ili odredbom(a), uz uvjet da se proizvodi koriste sukladno našim uputama:
16 megfelelnek az alábbi irányelv(ek)nek vagy egyéb szabályozás(ok)nak, ha a termékeket előírás szerint használják:
17 spełniają wymogi następujących dyrektyw lub rozporządzeń, pod warunkiem że produkty używane są zgodnie z naszymi instrukcjami:
18 sunt în conformitate cu următoarele directive sau regulamente, cu condiția ca produsele să fie utilizate în conformitate cu instrucțiunile noastre:
19 v skladu z naslednjo direktivo(-ami) ali predpisom(-i) pod pogojem, da se izdelki uporabljajo v skladu z našimi navodili:
20 vastavad järgmise (järgmiste) direktiiv(de) ja määruse (määruste) nõuetele, tingimusel, et neid kasutatakse vastavuses meie juhistele:
21 са в съответствие със следната директива(и) или регламент(и), при условие че продуктите се използват в съответствие с нашите инструкции:
22 atitinka toliau nurodytas direktyvas arba reglamentus, su sąlyga, kad gaminiai bus eksploatuojami laikantis mūsų instrukcijų:
23 atbilst šādām direktīvām vai regulām, ja vien šie izstrādājumi tiek lietoti saskaņā ar mūsu instrukcijām:
24 sú v zhode s nasledujúcou(imi) smernicou(ami) alebo predpisom(mi) za predpokladu, že sa výrobky používajú v zhode s našimi pokynmi:
25 talimatlarımız doğrultusunda kullanılması koşuluyla aşağıdaki direktife/direktiflere veya yönetmeliğe/yönetmeliklere uygun olduğunu beyan eder:

Pressure Equipment 2014/68/EU**
Machinery 2006/42/EC***
Low Voltage 2014/35/EU
Electromagnetic Compatibility 2014/30/EU*

01 as amended,
02 in der jeweils gültigen Fassung,
03 telles que modifiées,
04 zoals gewijzigd,
05 en su forma enmendada,
06 e successive modifiche,
07 όπως έχουν τροποποιηθεί,
08 conforme emendado,
09 в действующей редакции,
10 som tilføjet,
11 med tillägg,
12 med foretatte endringer,
13 sellaisina kuin ne ovat muutettuina,
14 v platném znění,
15 kako je izmijenjeno amandmanima,
16 és módosításaik rendelkezéseit,
17 z późniejszymi zmianami,
18 cu amendamentele respective,
19 kakor je bilo spremenjeno,
20 koos muudatustega,
21 с техните изменения,
22 ir jos tolesnes redakcijas,
23 ar grozījumiem,
24 v poslednom platnom vydaní,
25 değiştirildiği şekliyle,

01 following the provisions of:
02 gemäß den Bestimmungen in:
03 conformément aux dispositions de:
04 volgens de bepalingen van:
05 siguiendo las disposiciones de:
06 secondo le disposizioni di:
07 σύμφωνα με τις προβλέψεις των:
08 seguindo as disposições de:
09 в соответствии с положениями:
10 under iagttagelse af:
11 enligt bestämmelserna för:
12 i henhold til bestemmelsene i:
13 noudattaen säännöksiä:
14 za dodržení ustanovení:
15 prema odredbama:
16 követi a(z):
17 zgodnie z postanowieniami:
18 urmând prevederile:
19 v skladu z določbami:
20 vastavalt nõuetele:
21 следвайки клаузите на:
22 vadovaujantis šio dokumento nuostatomis:
23 atbilstoši šādu standartu prasībām:
24 nasledovnými ustanoveniami:
25 şu standartların hükümlerine:

EN 60335-2-40,

01 * as set out in <A> and judged positively by <B> according to the **Certificate** <C>.
** as set out in the Technical Construction File <D> and judged positively by <E> (Applied module <F>). <G>. Risk category <H>. Also refer to next page.
02 * wie in <A> aufgeführt und von <B> positiv beurteilt gemäß **Zertifikat** <C>.
** wie in der Technischen Konstruktionsakte <D> aufgeführt und von <E> (Angewandtes Modul <F>) positiv ausgezeichnet. <G>. Risikoart <H>. Siehe auch nächste Seite.
03 * tel que défini dans <A> et évalué positivement par <B> conformément au **Certificat** <C>.
** tel que stipulé dans le Fichier de Construction Technique <D> et jugé positivement par <E> (Module appliqué <F>). <G>. Catégorie de risque <H>. Se reporter également à la page suivante.
04 * zoals vermeld in <A> en positief beoordeeld door <B> overeenkomstig **Certificaat** <C>.
** zoals vermeld in het Technisch Constructiedossier <D> en in orde bevonden door <E> (Toegepaste module <F>). <G>. Risicocategorie <H>. Zie ook de volgende pagina.
05 * como se establece en <A> y es valorado positivamente por <B> de acuerdo con el **Certificado** <C>.
** tal como se expone en el Archivo de Construcción Técnica <D> y juzgado positivamente por <E> (Modulo aplicado <F>). <G>. Categoría de riesgo <H>. Consulte también la siguiente página.
06 * delineato nel <A> e giudicato positivamente da <B> secondo il **Certificato** <C>.
** delineato nel File Tecnico di Costruzione <D> e giudicato positivamente da <E> (Modulo <F> applicato). <G>. Categoria di rischio <H>. Fare riferimento anche alla pagina successiva.
07 * όπως καθορίζεται στο <A> και κρίνεται θετικά από το <B> σύμφωνα με το **Πιστοποιητικό** <C>.
** όπως προσδιορίζεται στο Αρχείο Τεχνικής Κατασκευής <D> και κρίνεται θετικά από το <E> (Χρησιμοποιούμενη υπομονάδα <F>). <G>. Κατηγορία επικινδυνότητας <H>. Ανατρέξτε επίσης στην επόμενη σελίδα.
08 * tal como estabelecido em <A> e com o parecer positivo de <B> de acordo com o **Certificado** <C>.
** tal como estabelecido no Ficheiro Técnico de Construção <D> e com o parecer positivo de <E> (Módulo aplicado <F>). <G>. Categoria de risco <H>. Consultar também a página seguinte.
09 * как указано в <A> и в соответствии с положительным решением <B> согласно **Свидетельству** <C>.
** как указано в Досье технического топкования <D> и в соответствии с положительным решением <E> (Прикладной модуль <F>). <G>. Категория риска <H>. Также смотрите следующую страницу.
10 * som anført i <A> og positivt vurderet af <B> i henhold til **Certifikat** <C>.
** som anført i den Tekniske Konstruktionsfil <D> og positivt vurderet af <E> (Anvendt modul <F>). <G>. Risikoklasse <H>. Se også næste side.
11 * enligt <A> och godkänts av <B> enligt **Certifikatet** <C>.
** i enlighet med den Tekniska Konstruktionsfilen <D> som positivt intygats av <E> (Fastsatt modul <F>). <G>. Riskkategori <H>. Se även nästa sida.
12 * som det fremkommer i <A> og gjennom positiv bedømmelse av <B> ifølge **Sertifikat** <C>.
** som det fremkommer i den Tekniske Konstruksjonsfilen <D> og gjennom positiv bedømmelse av <E> (Anvendt modul <F>). <G>. Risikokategori <H>. Se også neste side.
13 * jotka on esitetty asiakirjassa <A> ja jotka <B> on hyväksynyt **Sertifikaatin** <C> mukaisesti.
** jotka on esitetty Teknisessä Asiakirjassa <D> ja jotka <E> on hyväksynyt (Sovellettu moduli <F>). <G>. Vaaraluokka <H>. Katso myös seuraava sivu.
14 * jak bylo uvedeno v <A> a pozitivně zjištěno <B> v souladu s **osvědčením** <C>.
** jak bylo uvedeno v souboru technické konstrukce <D> a pozitivně zjištěno <E> (použitý modul <F>). <G>. Kategorie rizik <H>. Viz také následující strana.
15 * kako je izloženo u <A> i pozitivno ocijenjeno od strane <B> prema **Certifikatu** <C>.
** kako je izloženo u Datoteci o tehničkoj konstrukciji <D> i pozitivno ocijenjeno od strane <E> (Primijenjen modul <F>). <G>. Kategorija opasnosti <H>. Također pogledajte na slijedećoj stranici.
16 * a(z) <A> alapján, a(z) <B> igazolta a megfelelést, a(z) <C> **tanúsítvány** szerint.
** a(z) <D> műszaki konstrukciós dokumentáció alapján, a(z) <E> igazolta a megfelelést (alkalmazott modul: <F>). <G>. Veszélyességi kategória <H>. Lásd még a következő oldalon.
17 * zgodnie z dokumentacją <A>, pozytywną opinią <B> i **Świadectwem** <C>.
** zgodnie z archiwalną dokumentacją konstrukcyjną <D> i pozytywną opinią <E> (Zastosowany moduł <F>). <G>. Kategoria zagrożenia <H>. Patrz także następna strona.
18 * așa cum este stabilit în <A> și apreciat pozitiv de <B> în conformitate cu **Certificatul** <C>.
** conform celor stabilite în Dosarul tehnic de construcție <D> și apreciate pozitiv de <E> (Modul aplicat <F>). <G>. Categorie de risc <H>. Consultați de asemenea pagina următoare.
19 * kot je določeno v <A> in odobreno s strani <B> v skladu s **certifikatom** <C>.
** kot je določeno v tehnični mapi <D> in odobreno s strani <E> (Uporabljen modul <F>). <G>. Kategorija tveganja <H>. Glejte tudi na naslednji strani.
20 * nagu on näidatud dokumendis <A> ja heaks kiidetud <B> järgi vastavalt **sertifikaadile** <C>.
** nagu on näidatud tehnilises dokumentatsioonis <D> ja heaks kiidetud <E> järgi (lisamoodul <F>). <G>. Riskikategooria <H>. Vaadake ka järgmist lehekülge.
21 * както е изложено в <A> и оценено положително от <B> съгласно **Сертификата** <C>.
** както е заложено в Акта за техническа конструкция <D> и оценено положително от <E> (Приложен модул <F>). <G>. Категория риск <H>. Вижте също на следващата страница.
22 * kaip nustatyta <A> ir kaip teigiamai nuspręsta <B> pagal **Sertifikatą** <C>.
** kaip nurodyta Techninėje konstrukcijos byloje <D> ir patvirtinta <E> (taikomas modulis <F>). <G>. Rizikos kategorija <H>. Taip pat žiūrėkite ir kitą puslapį.
23 * kā norādīts <A> un atbilstoši <B> pozitīvajam vērtējumam saskaņā ar **sertifikātu** <C>.
** kā noteikts tehniskajā dokumentācijā <D>, atbilstoši <E> pozitīvajam lēmumam (piekritīgā sadaļa: <F>). <G>. Riska kategorija <H>. Skat. arī nākošo lappusi.
24 * ako bolo uvedené v <A> a pozitívne zistené <B> v súlade s **osvedčením** <C>.
** ako je to stanovené v Súbore technickej konštrukcie <D> a kladne posúdené <E> (Aplikovaný modul <F>). <G>. Kategória nebezpečia <H>. Viď tiež nasledovnú stranu.
25 * <A>'da belirtildiği gibi ve <C> **Sertifikasına** göre <B> tarafından olumlu olarak değerlendirildiği gibi.
** <D> Teknik Yapı Dosyasında belirtildiği gibi ve <E> tarafından olumlu olarak (Uygulanan modül <F>) değerlendirilmiştir. <G>. Risk kategorisi <H>. Ayrıca bir sonraki sayfaya bakın.

<A>	DAIKIN.TCF.032E23/11-2022
<B>	DEKRA (NB0344)
<C>	2159619.0551-EMC
<D>	DAIKIN.TCF.PED.0146B
<E>	VINÇOTTE nv (NB0026)
<F>	D1
<G>	—
<H>	II

01*** DICz# is authorised to compile the Technical Construction File.
02*** DICz# hat die Berechtigung die Technische Konstruktionsakte zusammenzustellen.
03*** DICz# est autorisé à compiler le Dossier de Construction Technique.
04*** DICz# is bevoegd om het Technisch Constructiedossier samen te stellen.
05*** DICz# está autorizado a compilar el Archivo de Construcción Técnica.
06*** DICz# è autorizzata a redigere il File Tecnico di Costruzione.
07*** Η DICz# είναι εξουσιοδοτημένη να συντάξει τον Τεχνικό φάκελο κατασκευής.
08*** A DICz# está autorizada a compilar a documentação técnica de fabrico.
09*** Компания DICz# уполномочена составить Комплект технической документации.
10*** DICz# er autoriseret til at udarbejde de tekniske konstruktionsdata.
11*** DICz# är bemyndigade att sammanställa den tekniska konstruktionsfilen.
12*** DICz# har tillatelse til å kompilere den Tekniske konstruksjonsfilen.
13*** DICz# on valtuutettu laatimaan Teknisen asiakirjan.
14*** Společnost DICz# má oprávnění ke kompilaci souboru technické konstrukce.
15*** DICz# je ovlašten za izradu Datoteke o tehničkoj konstrukciji.
16*** A DICz# jogosult a műszaki konstrukciós dokumentáció összeállítására.
17*** DICz# ma upoważnienie do zbierania i opracowywania dokumentacji konstrukcyjnej.
18*** DICz# este autorizat să compileze Dosarul tehnic de construcție.
19*** DICz# je pooblaščen za sestavo datoteke s tehnično mapo.
20*** DICz# on volitatud koostama tehnilist dokumentatsiooni.
21*** DICz# е оторизирана да състави Акта за техническа конструкция.
22*** DICz# yra įgaliota sudaryti šį techninės konstrukcijos failą.
23*** DICz# ir autorizēts sastādīt tehnisko dokumentāciju.
24*** Spoločnosť DICz# je oprávnená vytvoriť súbor technickej konštrukcie.
25*** DICz# Teknik Yapı Dosyasını derlemeye yetkilidir.

4P710996-1

#DICz = Daikin Industries Czech Republic s.r.o.

EU – Safety declaration of conformity
EU – Sicherheits-Konformitätserklärung
UE – Déclaration de conformité de sécurité
EU – Conformiteitsverklaring veiligheid

UE – Declaración de conformidad sobre seguridad
UE – Dichiarazione di conformità in materia di sicurezza
EE – Δήλωση συμμόρφωσης για την ασφάλεια
UE – Declaração de conformidade relativa à segurança

EC – Заявление о соответствии требованиям по безопасности
EU – Sikkerheds-overensstemmelseserklæring
EU – Konformitetsdeklaration för säkerhet

EU – Samsvarserklæring for sikkerhet
EU – Turvallisuuden vaatimustenmukaisuusvakuutus
EU – Bezpečnostní prohlášení o shodě

EU – Izjava o sukladnosti za sigurnost
EU – Biztonsági megfelelőségi nyilatkozat
UE – Deklaracja zgodności z wymogami bezpieczeństwa
UE – Declarație de conformitate de siguranță

EU – Varnostna izjava o skladnosti
EÜ – Ohutuse vastavusdeklaratsioon
EC – Декларация за съответствие за безопасност

EC – Декларация за съответствие за безопасност
ES – Drošības atbilstības deklarācija
EÚ – Vyhlásenie o zhode Bezpečnosť
AB – Güvenlik uygunluk beyanı

01 (GB) continuation of previous page:
02 (D) Fortsetzung der vorherigen Seite:
03 (F) suite de la page précédente:
04 (NL) vervolg van vorige pagina:
05 (E) continuación de la página anterior:
06 (I) continua dalla pagina precedente:
07 (GR) συνέχεια από την προηγούμενη σελίδα:
08 (P) continuação da página anterior:
09 (RUS) продолжение предыдущей страницы:
10 (DK) fortsat fra forrige side:
11 (S) fortsättning från föregående sida:
12 (N) fortsettelse fra forrige side:
13 (FIN) jatkoa edellisellä sivulta:
14 (CZ) pokračování z předchozí strany:
15 (HR) nastavak s prethodne stranice:
16 (H) folytatás az előző oldalról:
17 (PL) ciąg dalszy z poprzedniej strony:
18 (RO) continuarea paginii anterioare:
19 (SLO) nadaljevanje s prejšnje strani:
20 (EST) eelmise leheküljе järg:
21 (BG) продължение от предходната страница:
22 (LT) ankstesnio puslapio tęsinys:
23 (LV) iepriekšējās lappuses turpinājums:
24 (SK) pokračovanie z predchádzajúcej strany:
25 (TR) önceki sayfadan devam:

01 Design Specifications of the products to which this declaration relates:
02 Konstruktionsspezifikationen der Produkte, auf die sich diese Erklärung bezieht:
03 Spécifications de conception des produits auxquels se rapporte cette déclaration:
04 Ontwerpspecificaties van de producten waarop deze verklaring betrekking heeft:
05 Especificaciones de diseño de los productos a los cuales hace referencia esta declaración:
06 Specifiche di progetto dei prodotti cui fa riferimento la presente dichiarazione:
07 Προδιαγραφές σχεδιασμού των προϊόντων με τα οποία σχετίζεται η δήλωση:
08 As especificações de projeto dos produtos a que esta declaração se aplica:
09 Проектныехарактеристикипродукции, которойотносится настоящеезаявление:
10 Typespecifikationer for de produkter, som denne erklæring vedrører:
11 Designspecifikationer för de produkter som denna deklaration gäller:
12 Konstruksjonsspesifikasjoner for produktene som er underlagt denne erklæringen:
13 Tätä ilmoitusta koskevien tuotteiden rakennemäärittely:
14 Specifikace konstrukce výrobků, ke kterým se vztahuje toto prohlášení:
15 Specifikacije dizajna za proizvode na koje se ova izjava odnosi:
16 A jelen nyilatkozat tárgyát képező termékek tervezési jellemzői:
17 Specyfikacje konstrukcyjne produktów, których dotyczy deklaracja:
18 Specificațiile de proiectare ale produselor la care se referă această declarație:
19 Specifikacije tehničnega načrta za izdelke, na katere se nanaša ta deklaracija:
20 Tooted, mille kohta käesolev deklaratsioon kehtib:
21 Проектнаспецификациинапродуктите, закоитосеотнасядекларацията:
22 Toliau nurodytos gaminių dizaino specifikacijos, su kuriomis susieta ši deklaracija:
23 Šīs deklarācijas aptverto izstrādājumu specifikācijas:
24 Konštrukčné špecifikácie výrobkov, ktorých sa týka toto vyhlásenie:
25 Bu beyanın ilgili olduğu ürünlerin Tasarım Özellikleri:

01 · Maximum allowable pressure (PS): **<K>** (bar)
· Minimum/maximum allowable temperature (TS*):
* TSmin: Minimum temperature at low pressure side: **<L>** (°C)
* TSmax: Saturated temperature corresponding with the maximum allowable pressure (PS): **<M>** (°C)
· Refrigerant: **<N>**
· Setting of pressure safety device: **<P>** (bar)
· Manufacturing number and manufacturing year: refer to model nameplate

02 · Maximal zulässiger Druck (PS): **<K>** (Bar)
· Minimal/maximal zulässige Temperatur (TS*):
* TSmin: Mindesttemperatur auf der Niederdruckseite: **<L>** (°C)
* TSmax: Sättigungstemperatur die dem maximal zulässigen Druck (PS) entspricht: **<M>** (°C)
· Kältemittel: **<N>**
· Einstellung der Druck-Schutzvorrichtung: **<P>** (Bar)
· Herstellungsnummer und Herstellungsjahr: siehe Typenschild des Modells

03 · Pression maximale admise (PS): **<K>** (bar)
· Température minimum/maximum admise (TS*):
* TSmin: température minimum côté basse pression: **<L>** (°C)
* TSmax: température saturée correspondant à la pression maximale admise (PS): **<M>** (°C)
· Réfrigérant: **<N>**
· Réglage du dispositif de sécurité de pression: **<P>** (bar)
· Numéro de fabrication et année de fabrication: se reporter à la plaquette signalétique du modèle

04 · Maximaal toelaatbare druk (PS): **<K>** (bar)
· Minimaal/maximaal toelaatbare temperatuur (TS*):
* TSmin: Minimumtemperatuur aan lagedrukzijde: **<L>** (°C)
* TSmax: Verzadigde temperatuur die overeenstemt met de maximaal toelaatbare druk (PS): **<M>** (°C)
· Koelmiddel: **<N>**
· Instelling van drukbeveiliging: **<P>** (bar)
· Fabricagenummer en fabricagejaar: zie naamplaat model

05 · Presión máxima admisible (PS): **<K>** (bar)
· Temperatura mínima/máxima admisible (TS*):
* TSmin: Temperatura mínima en el lado de baja presión: **<L>** (°C)
* TSmax: Temperatura saturada correspondiente a la presión máxima admisible (PS): **<M>** (°C)
· Refrigerante: **<N>**
· Ajuste del presostato de seguridad: **<P>** (bar)
· Número de fabricación y año de fabricación: consulte la placa de especificaciones técnicas del modelo

06 · Pressione massima consentita (PS): **<K>** (bar)
· Temperatura minima/massima consentita (TS*):
* TSmin: temperatura minima nel lato di bassa pressione: **<L>** (°C)
* TSmax: temperatura satura corrispondente alla pressione massima consentita (PS): **<M>** (°C)
· Refrigerante: **<N>**
· Impostazione del dispositivo di controllo della pressione: **<P>** (bar)
· Numero di serie e anno di produzione: fare riferimento alla targhetta del modello

07 · Μέγιστη επιτρεπόμενη πίεση (PS): **<K>** (bar)
· Ελάχιστη/μέγιστη επιτρεπόμενη θερμοκρασία (TS*):
* TSmin: Ελάχιστη θερμοκρασία για την πλευρά χαμηλής πίεσης: **<L>** (°C)
* TSmax: Κορεσμένη θερμοκρασία που αντιστοιχεί με τη μέγιστη επιτρεπόμενη πίεση (PS): **<M>** (°C)
· Ψυκτικό: **<N>**
· Ρύθμιση της διάταξης ασφάλειας πίεσης: **<P>** (bar)
· Αριθμός κατασκευής και έτος κατασκευής: ανατρέξτε στην πινακίδα αναγνώρισης του μοντέλου

08 · Pressão máxima permitida (PS): **<K>** (bar)
· Temperaturas mínima e máxima permitidas (TS*):
* TSmin: Temperatura mínima em baixa pressão: **<L>** (°C)
* TSmax: Temperatura de saturação correspondente à pressão máxima permitida (PS): **<M>** (°C)
· Refrigerante: **<N>**
· Regulação do dispositivo de segurança da pressão: **<P>** (bar)
· Número e ano de fabrico: consultar a placa de especificações da unidade

09 · Максимально допустимое давление (PS): **<K>** (бар)
· Минимально/Максимально допустимая температура (TS*):
* TSmin: Минимальная температура на стороне низкого давления: **<L>** (°C)
* TSmax: Температура кипения, соответствующая максимально допустимому давлению (PS): **<M>** (°C)
· Хладагент: **<N>**
· Настройка устройства защиты по давлению: **<P>** (бар)
· Заводской номер и год изготовления: смотрите паспортную табличку модели

10 · Maks. tilladt tryk (PS): **<K>** (bar)
· Min./maks. tilladte temperatur (TS*):
* TSmin: Min. temperatur på lavtrykssiden: **<L>** (°C)
* TSmax: Mættet temperatur svarende til maks. tilladte tryk (PS): **<M>** (°C)
· Kølemiddel: **<N>**
· Indstilling af tryksikringsudstyr: **<P>** (bar)
· Produktionsnummer og fremstillingsår: se modellens fabriksskilt

11 · Maximalt tillåtet tryck (PS): **<K>** (bar)
· Min/max tillåten temperatur (TS*):
* TSmin: Minimumtemperatur på lågtryckssidan: **<L>** (°C)
* TSmax: Mättnadstemperatur som motsvarar maximalt tillåtet tryck (PS): **<M>** (°C)
· Köldmedel: **<N>**
· Inställning för tryksäkerhetsenhet: **<P>** (bar)
· Tillverkningsnummer och tillverkningsår: se modellens namnplåt

12 · Maksimalt tillatt trykk (PS): **<K>** (bar)
· Minimalt/maksimalt tillatt temperatur (TS*):
* TSmin: Minimumstemperatur på lavtrykkssiden: **<L>** (°C)
* TSmax: Metningstemperatur i samsvar med maksimalt tillatt trykk (PS): **<M>** (°C)
· Kjølemedium: **<N>**
· Innstilling av sikkerhetsanordning for trykk: **<P>** (bar)
· Produksjonsnummer og produksjonsår: se modellens merkeplate

13 · Suurin sallittu paine (PS): **<K>** (bar)
· Pienin/suurin sallittu lämpötila (TS*):
* TSmin: Alhaisin matalapainepuolen lämpötila: **<L>** (°C)
* TSmax: Suurinta sallittua painetta (PS) vastaava kyllästyslämpötila: **<M>** (°C)
· Kylmäaine: **<N>**
· Varmuuspainelaitteen asetus: **<P>** (bar)
· Valmistusnumero ja valmistusvuosi: katso mallin nimikilpi

14 · Maximální přípustný tlak (PS): **<K>** (bar)
· Minimální/maximální přípustná teplota (TS*):
* TSmin: Minimální teplota na nízkotlaké straně: **<L>** (°C)
* TSmax: Saturovaná teplota odpovídající maximálnímu přípustnému tlaku (PS): **<M>** (°C)
· Chladivo: **<N>**
· Nastavení bezpečnostního tlakového zařízení: **<P>** (bar)
· Výrobní číslo a rok výroby: viz typový štítek modelu

15 · Najveći dopušten tlak (PS): **<K>** (bar)
· Najniža/najviša dopuštena temperatura (TS*):
* TSmin: Najniža temperatura u području niskog tlaka: **<L>** (°C)
* TSmax: Standardna temperatura koja odgovara najvećem dopuštenom tlaku (PS): **<M>** (°C)
· Rashladno sredstvo: **<N>**
· Postavke sigurnosne naprave za tlak: **<P>** (bar)
· Proizvodni broj i godina proizvodnje: pogledajte natpisnu pločicu modela

16 · Legnagyobb megengedhető nyomás (PS): **<K>** (bar)
· Legkisebb/legnagyobb megengedhető hőmérséklet (TS*):
* TSmin: Legkisebb megengedhető hőmérséklet a kis nyomású oldalon: **<L>** (°C)
* TSmax: A legnagyobb megengedhető nyomásnak (PS) megfelelő telítettségi hőmérséklet: **<M>** (°C)
· Hűtőközeg: **<N>**
· A túlnyomás-kapcsoló beállítása: **<P>** (bar)
· Gyártási szám és gyártási év: lásd a berendezés adattábláján

17 · Maksymalne dopuszczalne ciśnienie (PS): **<K>** (bar)
· Minimalna/maksymalna dopuszczalna temperatura (TS*):
* TSmin: Minimalna temperatura po stronie niskociśnieniowej: **<L>** (°C)
* TSmax: Temperatura nasycenia odpowiadająca maksymalnemu dopuszczalnemu ciśnieniu (PS): **<M>** (°C)
· Czynnik chłodniczy: **<N>**
· Nastawa ciśnieniowego urządzenia bezpieczeństwa: **<P>** (bar)
· Numer fabryczny oraz rok produkcji: patrz tabliczka znamionowa modelu

18 · Presiune maximă admisibilă (PS): **<K>** (bar)
· Temperatură minimă/maximă admisibilă (TS*):
* TSmin: Temperatură minimă pe partea de presiune joasă: **<L>** (°C)
* TSmax: Temperatură de saturație corespunzând presiunii maxime admisibile (PS): **<M>** (°C)
· Agent frigorific: **<N>**
· Reglarea dispozitivului de siguranță pentru presiune: **<P>** (bar)
· Numărul de fabricație și anul de fabricație: consultați placa de identificare a modelului

19 · Maksimalni dovoljeni tlak (PS): **<K>** (bar)
· Minimalna/maksimalna dovoljena temperatura (TS*):
* TSmin: Minimalna temperatura na nizkotlačni strani: **<L>** (°C)
* TSmax: Nasičena temperatura, ki ustreza maksimalnemu dovoljenemu tlaku (PS): **<M>** (°C)
· Hladivo: **<N>**
· Nastavljanje varnostne naprave za tlak: **<P>** (bar)
· Tovarniška številka in leto proizvodnje: glejte napisno ploščico

20 · Maksimaalne lubatud surve (PS): **<K>** (bar)
· Minimaalne/maksimaalne lubatud temperatuur (TS*):
* TSmin: Minimaalne temperatuur madalsurve küljel: **<L>** (°C)
* TSmax: Maksimaalsele lubatud survele (PS) vastav küllastunud temperatuur: **<M>** (°C)
· Jahutusaine: **<N>**
· Surve turvaseadme seadistus: **<P>** (bar)
· Tootmisnumber ja tootmisaasta: vaadake mudeli andmeplaati

21 · Максимално допустимо налягане (PS): **<K>** (bar)
· Минимално/максимално допустима температура (TS*):
* TSmin: Минимална температура от страната на ниското налягане: **<L>** (°C)
* TSmax: Температура на насищане, съответстваща на максимално допустимото налягане (PS): **<M>** (°C)
· Охладител: **<N>**
· Настройка на предпазното устройство за налягане: **<P>** (bar)
· Фабричен номер и година на производство: вижте табелката на модела

22 · Maksimalus leistinas slėgis (PS): **<K>** (bar)
· Minimalí/maksimali leistina temperatūra (TS*):
* TSmin: Minimali temperatūra žemo slėgio pusėje: **<L>** (°C)
* TSmax: Prisotinta temperatūra, atitinkamti maksimalų leistiną slėgį (PS): **<M>** (°C)
· Šaldymo skystis: **<N>**
· Apsauginio slėgio prietaiso nustatymas: **<P>** (bar)
· Gaminio numeris ir pagaminimo metai: žiūrėkite modelio pavadinimo plokštelę

23 · Maksimālais pieļaujamais spiediens (PS): **<K>** (bar)
· Minimālā/maksimālā pieļaujamā temperatūra (TS*):
* TSmin: Minimālā temperatūra zemā spiediena pusē: **<L>** (°C)
* TSmax: Piesātinātā temperatūra saskaņā ar maksimālo pieļaujamo spiedienu (PS): **<M>** (°C)
· Dzesinātājs: **<N>**
· Spiediena drošības ierīces iestatīšana: **<P>** (bar)
· Izgatavošanas numurs un izgatavošanas gads: skat. modeļa izgatavotājuzņēmuma pláksnītie

24 · Maximálny povolený tlak (PS): **<K>** (bar)
· Minimálna/maximálna povolená teplota (TS*):
* TSmin: Minimálna teplota na nízkotlakovej strane: **<L>** (°C)
* TSmax: Nasýtená teplota korešpondujúca s maximálnym povoleným tlakom (PS): **<M>** (°C)
· Chladivo: **<N>**
· Nastavenie tlakového poistného zariadenia: **<P>** (bar)
· Výrobné číslo a rok výroby: nájdete na výrobnom štítku modelu

25 · İzin verilen maksimum basınç (PS): **<K>** (bar)
· İzin verilen minimum/maksimum sıcaklık (TS*):
* TSmin: Düşük basınç tarafındaki minimum sıcaklık: **<L>** (°C)
* TSmax: İzin verilen maksimum basınca (PS) karşı gelen doyma sıcaklığı: **<M>** (°C)
· Soğutucu: **<N>**
· Basınç emniyet düzeninin ayarı: **<P>** (bar)
· İmalat numarası ve imalat yılı: modelin ünite plakasına bakın

<K>	PS	**41.7 bar**
<L>	TSmin	**–35 °C**
<M>	TSmax	**63.8 °C**
<N>		**R32**
<P>		**41.7 bar**

01 Name and address of the Notified body that judged positively on compliance with the Pressure Equipment Directive: **<Q>**
02 Name und Adresse der benannten Stelle, die positiv unter Einhaltung der Druckanlagen-Richtlinie urteilte: **<Q>**
03 Nom et adresse de l'organisme notifié qui a évalué positivement la conformité à la directive sur l'équipement de pression: **<Q>**
04 Naam en adres van de aangemelde instantie die positief geoordeeld heeft over de conformiteit met de Richtlijn Drukapparatuur: **<Q>**
05 Nombre y dirección del Organismo Notificado que juzgó positivamente el cumplimiento con la Directiva en materia de Equipos de Presión: **<Q>**
06 Nome e indirizzo dell'Ente riconosciuto che ha riscontrato la conformità alla Direttiva sulle apparecchiature a pressione: **<Q>**
07 Όνομα και διεύθυνση του Κοινοποιημένου οργανισμού που απεφάνθη θετικά για τη συμμόρφωση προς την Οδηγία Εξοπλισμών υπό Πίεση: **<Q>**
08 Nome e morada do organismo notificado, que avaliou favoravelmente a conformidade com a directiva sobre equipamentos pressurizados: **<Q>**
09 Название и адрес органа технической экспертизы, принявшего положительное решение о соответствии Директиве об оборудовании под давлением: **<Q>**
10 Navn og adresse på bemyndiget organ, der har foretaget en positiv bedømmelse af, at udstyret lever op til kravene i PED (Direktiv for Trykbærende Udstyr): **<Q>**
11 Namn och adress för det anmälda organ som godkänt uppfyllandet av tryckutrustningsdirektivet: **<Q>**
12 Navn på og adresse til det autoriserte organet som positivt bedømte samsvar med direktivet for trykkutstyr (Pressure Equipment Directive): **<Q>**
13 Sen ilmoitetun elimen nimi ja osoite, joka teki myönteisen päätöksen painelaitedirektiivin noudattamisesta: **<Q>**
14 Název a adresa informovaného orgánu, který vydal pozitivní posouzení shody se směrnicí o tlakových zařízeních: **<Q>**
15 Naziv i adresa prijavljenog tijela koje je donijelo pozitivnu prosudbu o usklađenosti sa Smjernicom za tlačnu opremu: **<Q>**
16 A nyomástartó berendezésekre vonatkozó irányelvnek való megfelelőséget igazoló bejelentett szervezet neve és címe: **<Q>**
17 Nazwa i adres Jednostki notyfikowanej, która wydała pozytywną opinię dotyczącą spełnienia wymogów Dyrektywy dot. Urządzeń Ciśnieniowych: **<Q>**
18 Denumirea și adresa organismului notificat care a apreciat pozitiv conformarea cu Directiva privind echipamentele sub presiune: **<Q>**
19 Ime in naslov organa za ugotavljanje skladnosti, ki je pozitivno ocenil združljivost z Direktivo o tlačni opremi: **<Q>**
20 Teavitatud organi, mis hindas Suveseadmete Direktiiviga ühilduvust positiivselt, nimi ja aadress: **<Q>**
21 Наименование и адрес на упълномощения орган, който се е произнесъл положително относно съвместимостта с Директивата за оборудване под налягане: **<Q>**
22 Atsakingos institucijos, kuri davė teigiamą sprendimą pagal slėginės įrangos direktyvą pavadinimas ir adresas: **<Q>**
23 Sertifikācijas institūcijas, kura ir devusi pozitīvu slēdzienu par atbilstību Spiediena lekārtu Direktīvai, nosaukums un adrese: **<Q>**
24 Názov a adresa certifikačného úradu, ktorý kladne posúdil zhodu so smernicou pre tlakové zariadenia: **<Q>**
25 Basınçlı Teçhizat Direktifine uygunluk hususunda olumlu olarak değerlendiren Onaylanmış kuruluşun adı ve adresi: **<Q>**

<Q> VINÇOTTE nv
Jan Olieslagerslaan 35
1800 Vilvoorde, Belgium

4P710996-1

DAIKIN

Yasuto Hiraoka
Managing Director
Pilsen, 1st of November 2022

DAIKIN INDUSTRIES CZECH REPUBLIC s.r.o.
U Nové Hospody 1/1155, 301 00 Plzeň Skvrňany, Czech Republic

EU – Safety declaration of conformity
EU – Sicherheits-Konformitätserklärung
UE – Déclaration de conformité de sécurité
EU – Conformiteitsverklaring veiligheid
UE – Declaración de conformidad sobre seguridad
UE – Dichiarazione di conformità in materia di sicurezza
EE – Δήλωση συμμόρφωσης για την ασφάλεια
UE – Declaração de conformidade relativa à segurança
EC – Заявление о соответствии требованиям по безопасности
EU – Sikkerheds-overensstemmelseserklæring
EU – Konformitetsdeklaration för säkerhet
EU – Samsvarserklæring for sikkerhet
EU – Turvallisuuden vaatimustenmukaisuusvakuutus
EU – Bezpečnostní prohlášení o shodě
EU – Izjava o sukladnosti za sigurnost
EU – Biztonsági megfelelőségi nyilatkozat
UE – Deklaracja zgodności z wymogami bezpieczeństwa
UE – Declarație de conformitate de siguranță
EU – Varnostna izjava o skladnosti
EÜ – Ohutuse vastavusdeklaratsioon
EC – Декларация за съответствие за безопасност
ES – Drošības atbilstības deklarācija
EÚ – Vyhlásenie o zhode Bezpečnosť
AB – Güvenlik uygunluk beyanı

Daikon Industries Czech Republic s.r.o.

01 (GB) declares under its sole responsibility that the products to which this declaration relates:
02 (D) erklärt in alleinige Verantwortung, dass die Produkte, auf die sich diese Erklärung bezieht:
03 (F) déclare sous sa seule responsabilité que les produits visés par la présente déclaration:
04 (NL) verklaart hierbij op eigen verantwoordelijkheid dat de producten waarop deze verklaring betrekking heeft:
05 (E) declara bajo su única responsabilidad que los productos a los que hace referencia esta declaración:
06 (I) dichiara sotto la propria responsabilità che i prodotti a cui è riferita questa dichiarazione:
07 (GR) δηλώνει βάσει της αποκλειστικής της ευθύνης ότι τα προϊόντα στα οποία αναφέρεται η παρούσα δήλωση:
08 (P) declara sob sua exclusiva responsabilidade que os produtos a que esta declaração se refere:
09 (RUS) заявляет, исключительно под свою ответственность, что продукция, к которой относится настоящее заявление:
10 (DK) erklærer som eneansvarlig, at produkterne, som er omfattet af denne erklæring:
11 (S) deklarerar i egenskap av huvudansvarig, att produkterna som berörs av denna deklaration innebär att:
12 (N) erklærer et fullstendig ansvar for at produktene som er underlagt denne erklæringen:
13 (FIN) ilmoittaa yksinomaan omalla vastuullaan, että tämän ilmoituksen tarkoittamat tuotteet:
14 (CZ) prohlašuje na svou plnou odpovědnost, že výrobky, ke kterým se toto prohlášení vztahuje:
15 (HR) izjavljuje pod isključivo vlastitom odgovornošću da su proizvodi na koje se ova izjava odnosi:
16 (H) teljes felelősségre tudatában kijelenti, hogy a termékek, melyekre e nyilatkozat vonatkozik:
17 (PL) deklaruje na własną wyłączną odpowiedzialność, że produkty, których ta deklaracja dotyczy:
18 (RO) declară pe proprie răspundere că produsele la care se referă această declarație:
19 (SLO) z vso odgovornostjo izjavlja, da so izdelki, na katere se izjava nanaša:
20 (EST) kinnitab oma vastutusel, et tooted, mille kohta käesolev deklaratsioon kehtib:
21 (BG) декларира на своя отговорност, че продуктите, за които се отнася тази декларация:
22 (LT) savo išskirtine atsakomybe pareiškia, kad gaminiai, kuriems ši deklaracija taikoma:
23 (LV) ar pilnu atbildību apliecina, ka izstrādājumi, uz kuru attiecas šī deklarācija:
24 (SK) vyhlasuje na vlastnú zodpovednosť, že výrobky, na ktoré sa vzťahuje toto vyhlásenie:
25 (TR) tek sorumluluğu kendisine ait olmak üzere, bu beyanın ilgili olduğu ürünlerin:

2MXM68A2V1B9, 3MXM52A2V1B9, 3MXM68A2V1B9, 4MXM68A2V1B9, 4MXM80A2V1B9, 5MXM90A2V1B9, 4MWXM52A2V1B9,

01 are in conformity with the following directive(s) or regulation(s), provided that the products are used in accordance with our instructions:
02 folgender/n Richtlinie/n oder Vorschrift/en entsprechen, vorausgesetzt, dass diese gemäß unseren Instruktionen verwendet werden:
03 sont conformes à la/aux directive(s) ou règlement(s) suivant(s), à condition que les produits soient utilisés conformément à nos instructions:
04 in overeenstemming zijn met de volgende richtlijn(en) of verordening(en), op voorwaarde dat de producten worden gebruikt overeenkomstig onze instructies:
05 están en conformidad con la(s) siguiente(s) directiva(s) o reglamento(s), siempre que se utilicen de acuerdo con nuestras instrucciones:
06 sono conformi alle direttive o ai regolamenti seguenti, a patto che i prodotti vengano usati in conformità alle nostre istruzioni:
07 συμμορφώνονται με την(ις) ακόλουθη(ες) οδηγία(ες) ή κανονισμό(ούς), υπό την προϋπόθεση ότι τα προϊόντα χρησιμοποιούνται σύμφωνα με τις οδηγίες μας:
08 estão em conformidade com a(s) seguinte(s) diretiva(s) ou regulamento(s), desde que os produtos sejam utilizados de acordo com as nossas instruções:
09 отвечает требованиям упомянутых ниже директив или нормативных документов при условии эксплуатации данной продукции в соответствии с нашими инструкциями:
10 overholder bestemmelserne i følgende direktiv(er) eller bestemmelse(r), forudsat at produkterne anvendes i overensstemmelse med vores instruktioner:
11 uppfyller följande direktiv eller föreskrift(er), under förutsättning att produkterna används i enlighet med våra instruktioner:
12 er i overensstemmelse med følgende direktiv(er) eller forskrift(er), forutsatt at produktene brukes i henhold til våre instruksjoner:
13 ovat seuraavien direktiivien tai asetusten mukaisia, edellyttäen että tuotteita käytetään ohjeidemme mukaisesti:
14 jsou ve shodě s následujícími směrnicemi nebo předpisy za předpokladu, že tyto výrobky jsou používány v souladu s našimi pokyny:
15 u skladu sa sljedećom direktivom(ma) ili odredbom(a), uz uvjet da se proizvodi koriste sukladno našim uputama:
16 megfelelnek az alábbi irányelv(ek)nek vagy egyéb szabályozás(ok)nak, ha a termékeket előírás szerint használják:
17 spełniają wymogi następujących dyrektyw lub rozporządzeń, pod warunkiem że produkty używane są zgodnie z naszymi instrukcjami:
18 sunt în conformitate cu următoarele directive sau regulamente, cu condiția ca produsele să fie utilizate în conformitate cu instrucțiunile noastre:
19 v skladu z naslednjo direktivo(-ami) ali predpisom(-i) pod pogojem, da se izdelki uporabljajo v skladu z našimi navodili:
20 vastavad järgmise (järgmiste) direktiivi(de) ja määruse (määruste) nõuetele, tingimusel, et neid kasutatakse vastavuses meie juhistele:
21 са в съответствие със следната директива(и) или регламент(и), при условие че продуктите се използват в съответствие с нашите инструкции:
22 atitinka toliau nurodytas direktyvas arba reglamentus, su sąlyga, kad gaminiai bus eksploatuojami laikantis mūsų instrukcijų:
23 atbilst šādām direktīvām vai regulām, ja vien šie izstrādājumi tiek lietoti saskaņā ar mūsu instrukcijām:
24 sú v zhode s nasledujúcou(imi) smernicou(ami) alebo predpisom(mi) za predpokladu, že sa výrobky používajú v zhode s našimi pokynmi:
25 talimatlarımız doğrultusunda kullanılması koşuluyla aşağıdaki direktife/direktifiere veya yönetmeliğe/yönetmeliklere uygun olduğunu beyan eder:

Pressure Equipment 2014/68/EU**
Machinery 2006/42/EC***
Low Voltage 2014/35/EU
Electromagnetic Compatibility 2014/30/EU*

01 as amended,
02 in der jeweils gültigen Fassung,
03 telles que modifiées,
04 zoals gewijzigd,
05 en su forma enmendada,
06 e successive modifiche,
07 όπως έχουν τροποποιηθεί,
08 conforme emendado,
09 в действующей редакции,
10 som tilføjet,
11 med tillägg,
12 med foretatte endringer,
13 sellaisina kuin ne ovat muutettuina,
14 v platném znění,
15 kako je izmijenjeno amandmanima,
16 és módosításaik rendelkezéseit,
17 z późniejszymi zmianami,
18 cu amendamentele respective,
19 kakor je bilo spremenjeno,
20 koos muudatustega,
21 с техните изменения,
22 ir jos tolesnes redakcijas,
23 ar grozījumiem,
24 v poslednom platnom vydaní,
25 değiştirildiği şekliyle,

01 following the provisions of:
02 gemäß den Bestimmungen in:
03 conformément aux dispositions de:
04 volgens de bepalingen van:
05 siguiendo las disposiciones de:
06 secondo le disposizioni di:
07 σύμφωνα με τις προβλέψεις των:
08 seguindo as disposições de:
09 в соответствии с положениями:
10 under iagttagelse af:
11 enligt bestämmelserna för:
12 i henhold til bestemmelsene i:
13 noudattaen säännöksiä:
14 za dodržení ustanovení:
15 prema odredbama:
16 követi a(z):
17 zgodnie z postanowieniami:
18 urmând prevederile:
19 v skladu z določbami:
20 vastavalt nõuetele:
21 следвайки клаузите на:
22 vadovaujantis šio dokumento nuostatomis:
23 atbilstoši šādu standartu prasībām:
24 nasledovnými ustanoveniami:
25 şu standartların hükümlerine:

EN 60335-2-40,

01 * as set out in <A> and judged positively by <B> according to the **Certificate** <C>.
** as set out in the Technical Construction File <D> and judged positively by <E> (Applied module <F>). <G>. Risk category <H>. Also refer to next page.
02 * wie in <A> aufgeführt und von <B> positiv beurteilt gemäß **Zertifikat** <C>.
** wie in der Technischen Konstruktionsakte <D> aufgeführt und von <E> (Angewandtes Modul <F>) positiv ausgezeichnet. <G>. Risikoart <H>. Siehe auch nächste Seite.
03 * tel que défini dans <A> et évalué positivement par <B> conformément au **Certificat** <C>.
** tel que stipulé dans le Fichier de Construction Technique <D> et jugé positivement par <E> (Module appliqué <F>). <G>. Catégorie de risque <H>. Se reporter également à la page suivante.
04 * zoals vermeld in <A> en positief beoordeeld door <B> overeenkomstig **Certificaat** <C>.
** zoals vermeld in het Technisch Constructiedossier <D> en in orde bevonden door <E> (Toegepaste module <F>). <G>. Risicocategorie <H>. Zie ook de volgende pagina.
05 * como se establece en <A> y es valorado positivamente por <B> de acuerdo con el **Certificado** <C>.
** tal como se expone en el Archivo de Construcción Técnica <D> y juzgado positivamente por <E> (Modulo aplicado <F>). <G>. Categoría de riesgo <H>. Consulte también la siguiente página.
06 * delineato nel <A> e giudicato positivamente da <B> secondo il **Certificato** <C>.
** delineato nel File Tecnico di Costruzione <D> e giudicato positivamente da <E> (Modulo <F> applicato). <G>. Categoria di rischio <H>. Fare riferimento anche alla pagina successiva.
07 * όπως καθορίζεται στο <A> και κρίνεται θετικά από το <B> σύμφωνα με το **Πιστοποιητικό** <C>.
** όπως προσδιορίζεται στο Αρχείο Τεχνικής Κατασκευής <D> και κρίνεται θετικά από το <E> (Χρησιμοποιούμενη υπομονάδα <F>). <G>. Κατηγορία επικινδυνότητας <H>. Ανατρέξτε επίσης στην επόμενη σελίδα.
08 * tal como estabelecido em <A> e com o parecer positivo de <B> de acordo com o **Certificado** <C>.
** tal como estabelecido no Ficheiro Técnico de Construção <D> e com o parecer positivo de <E> (Módulo aplicado <F>). <G>. Categoria de risco <H>. Consultar também a página seguinte.
09 * как указано в <A> и в соответствии с положительным решением <B> согласно **Свидетельству** <C>.
** как указано в Досье технического топкования <D> и в соответствии с положительным решением <E> (Прикладной модуль <F>). <G>. Категория риска <H>. Также смотрите следующую страницу.
10 * som anført i <A> og positivt vurderet af <B> i henhold til **Certifikat** <C>.
** som anført i den Tekniske Konstruktionsfil <D> og positivt vurderet af <E> (Anvendt modul <F>). <G>. Risikoklasse <H>. Se også næste side.
11 * enligt <A> och godkänts av <B> enligt **Certifikatet** <C>.
** i enlighet med den Tekniska Konstruktionsfilen <D> som positivt intygats av <E> (Fastsatt modul <F>). <G>. Riskkategori <H>. Se även nästa sida.
12 * som det fremkommer i <A> og gjennom positiv bedømmelse av <B> ifølge **Sertifikat** <C>.
** som det fremkommer i den Tekniske Konstruksjonsfilen <D> og gjennom positiv bedømmelse av <E> (Anvendt modul <F>). <G>. Risikokategori <H>. Se også neste side.
13 * jotka on esitetty asiakirjassa <A> ja jotka <B> on hyväksynyt **Sertifikaatin** <C> mukaisesti.
** jotka on esitetty Teknisessä Asiakirjassa <D> ja jotka <E> on hyväksynyt (Sovellettu moduli <F>). <G>. Vaaraluokka <H>. Katso myös seuraava sivu.
14 * jak bylo uvedeno v <A> a pozitivně zjištěno <B> v souladu s **osvědčením** <C>.
** jak bylo uvedeno v souboru technické konstrukce <D> a pozitivně zjištěno <E> (použitý modul <F>). <G>. Kategorie rizik <H>. Viz také následující strana.
15 * kako je izloženo u <A> i pozitivno ocijenjeno od strane <B> prema **Certifikatu** <C>.
** kako je izloženo u Datoteci o tehničkoj konstrukciji <D> i pozitivno ocijenjeno od strane <E> (Primijenjen modul <F>). <G>. Kategorija opasnosti <H>. Također pogledajte na slijedećoj stranici.
16 * a(z) <A> alapján, a(z) <B> igazolta a megfelelést, a(z) <C> **tanúsítvány** szerint.
** a(z) <D> műszaki konstrukciós dokumentáció alapján, a(z) <E> igazolta a megfelelést (alkalmazott modul: <F>). <G>. Veszélyességi kategória <H>. Lásd még a következő oldalon.
17 * zgodnie z dokumentacją <A>, pozytywną opinią <B> i **Świadectwem** <C>.
** zgodnie z archiwalną dokumentacją konstrukcyjną <D> i pozytywną opinią <E> (Zastosowany moduł <F>). <G>. Kategoria zagrożenia <H>. Patrz także następna strona.
18 * așa cum este stabilit în <A> și apreciat pozitiv de <B> în conformitate cu **Certificatul** <C>.
** conform celor stabilite în Dosarul tehnic de construcție <D> și apreciate pozitiv de <E> (Modul aplicat <F>). <G>. Categorie de risc <H>. Consultați de asemenea pagina următoare.
19 * kot je določeno v <A> in odobreno s strani <B> v skladu s **certifikatom** <C>.
** kot je določeno v tehnični mapi <D> in odobreno s strani <E> (Uporabljen modul <F>). <G>. Kategorija tveganja <H>. Glejte tudi na naslednji strani.
20 * nagu on näidatud dokumendis <A> ja heaks kiidetud <B> järgi vastavalt **sertifikaadile** <C>.
** nagu on näidatud tehnilises dokumentatsioonis <D> ja heaks kiidetud <E> järgi (lisamoodul <F>). <G>. Riskikategooria <H>. Vaadake ka järgmist lehekülge.
21 * както е изложено в <A> и оценено положително от <B> съгласно **Сертификата** <C>.
** както е заложено в Акта за техническа конструкция <D> и оценено положително от <E> (Приложен модул <F>). <G>. Категория риск <H>. Вижте също на следващата страница.
22 * kaip nustatyta <A> ir kaip teigiamai nuspręsta <B> pagal **Sertifikatą** <C>.
** kaip nurodyta Techninėje konstrukcijos byloje <D> ir patvirtinta <E> (taikomas modulis <F>). <G>. Rizikos kategorija <H>. Taip pat žiūrėkite ir kitą puslapį.
23 * kā norādīts <A> un atbilstoši <B> pozitīvajam vērtējumam saskaņā ar **sertifikātu** <C>.
** kā noteikts tehniskajā dokumentācijā <D>, atbilstoši <E> pozitīvajam lēmumam (piekrītīgā sadaļa: <F>). <G>. Riska kategorija <H>. Skat. arī nākošo lappusi.
24 * ako bolo uvedené v <A> a pozitívne zistené <B> v súlade s **osvedčením** <C>.
** ako je to stanovené v Súbore technickej konštrukcie <D> a kladne posúdené <E> (Aplikovaný moduł <F>). <G>. Kategória nebezpečia <H>. Viď tiež nasledovnú stranu.
25 * <A>'da belirtildiği gibi ve <C> **Sertifikasına** göre <B> tarafından olumlu olarak değerlendirildiği gibi.
** <D> Teknik Yapı Dosyasında belirtildiği gibi ve <E> tarafından olumlu olarak (Uygulanan modül <F>) değerlendirilmiştir. <G>. Risk kategorisi <H>. Ayrıca bir sonraki sayfaya bakın.

<A>	DAIKIN.TCF.032E23/11-2022
<B>	DEKRA (NB0344)
<C>	2159619.0551-EMC
<D>	DAIKIN.TCF.PED.0146B
<E>	VINÇOTTE nv (NB0026)
<F>	D1
<G>	—
<H>	II

01*** DICz# is authorised to compile the Technical Construction File.
02*** DICz# hat die Berechtigung die Technische Konstruktionsakte zusammenzustellen.
03*** DICz# est autorisé à compiler le Dossier de Construction Technique.
04*** DICz# is bevoegd om het Technisch Constructiedossier samen te stellen.
05*** DICz# está autorizado a compilar el Archivo de Construcción Técnica.
06*** DICz# è autorizzata a redigere il File Tecnico di Costruzione.
07*** Η DICz# είναι εξουσιοδοτημένη να συντάξει τον Τεχνικό φάκελο κατασκευής.
08*** A DICz# está autorizada a compilar a documentação técnica de fabrico.
09*** Компания DICz# уполномочена составить Комплект технической документации.
10*** DICz# er autoriseret til at udarbejde de tekniske konstruktionsdata.
11*** DICz# är bemyndigade att sammanställa den tekniska konstruktionsfilen.
12*** DICz# har tillatelse til å kompilere den Tekniske konstruksjonsfilen.
13*** DICz# on valtuutettu laatimaan Teknisen asiakirjan.
14*** Společnost DICz# má oprávnění ke kompilaci souboru technické konstrukce.
15*** DICz# je ovlašten za izradu Datoteke o tehničkoj konstrukciji.
16*** A DICz# jogosult a műszaki konstrukciós dokumentáció összeállítására.
17*** DICz# ma upoważnienie do zbierania i opracowywania dokumentacji konstrukcyjnej.
18*** DICz# este autorizat să compileze Dosarul tehnic de construcție.
19*** DICz# je pooblaščen za sestavo datoteke s tehnično mapo.
20*** DICz# on volitatud koostama tehnilist dokumentatsiooni.
21*** DICz# е оторизирана да състави Акта за техническа конструкция.
22*** DICz# yra įgaliota sudaryti šį techninės konstrukcijos failą.
23*** DICz# ir autorizēts sastādīt tehnisko dokumentāciju.
24*** Spoločnosť DICz# je oprávnená vytvoriť súbor technickej konštrukcie.
25*** DICz# Teknik Yapı Dosyasını derlemeye yetkilidir.

4P710996-2

#DICz = Daikin Industries Czech Republic s.r.o.

EU – Safety declaration of conformity
EU – Sicherheits-Konformitätserklärung
UE – Déclaration de conformité de sécurité
EU – Conformiteitsverklaring veiligheid

UE – Declaración de conformidad sobre seguridad
UE – Dichiarazione di conformità in materia di sicurezza
EE – Δήλωση συμμόρφωσης για την ασφάλεια
UE – Declaração de conformidade relativa à segurança

EC – Заявление о соответствии требованиям по безопасности
EU – Sikkerheds-overensstemmelseserklæring
EU – Konformitetsdeklaration för säkerhet

EU – Samsvarserklæring for sikkerhet
EU – Turvallisuuden vaatimustenmukaisuusvakuutus
EU – Bezpečnostní prohlášení o shodě

EU – Izjava o sukladnosti za sigurnost
EU – Biztonsági megfelelőségi nyilatkozat
UE – Deklaracja zgodności z wymogami bezpieczeństwa
UE – Declarație de conformitate de siguranță

EU – Varnostna izjava o skladnosti
EÜ – Ohutuse vastavusdeklaratsioon
EC – Декларация за съответствие за безопасност

EC – Декларация за съответствие за безопасност
ES – Drošības atbilstības deklarācija
EÚ – Vyhlásenie o zhode Bezpečnosť
AB – Güvenlik uygunluk beyanı

01 (GB) continuation of previous page:
02 (D) Fortsetzung der vorherigen Seite:
03 (F) suite de la page précédente:
04 (NL) vervolg van vorige pagina:
05 (E) continuación de la página anterior:
06 (I) continua dalla pagina precedente:
07 (GR) συνέχεια από την προηγούμενη σελίδα:
08 (P) continuação da página anterior:
09 (RUS) продолжение предыдущей страницы:
10 (DK) fortsat fra forrige side:
11 (S) fortsättning från föregående sida:
12 (N) fortsettelse fra forrige side:
13 (FIN) jatkoa edelliseltä sivulta:
14 (CZ) pokračování z předchozí strany:
15 (HR) nastavak s prethodne stranice:
16 (H) folytatás az előző oldalról:
17 (PL) ciąg dalszy z poprzedniej strony:
18 (RO) continuarea paginii anterioare:
19 (SLO) nadaljevanje s prejšnje strani:
20 (EST) eelmise lehekülje järg:
21 (BG) продължение от предходната страница:
22 (LT) ankstesnio puslapio tęsinys:
23 (LV) iepriekšējās lappuses turpinājums:
24 (SK) pokračovanie z predchádzajúcej strany:
25 (TR) önceki sayfadan devam:

01 Design Specifications of the products to which this declaration relates:
02 Konstruktionsspezifikationen der Produkte, auf die sich diese Erklärung bezieht:
03 Spécifications de conception des produits auxquels se rapporte cette déclaration:
04 Ontwerpspecificaties van de producten waarop deze verklaring betrekking heeft:
05 Especificaciones de diseño de los productos a los cuales hace referencia esta declaración:
06 Specifiche di progetto dei prodotti cui fa riferimento la presente dichiarazione:
07 Προδιαγραφές σχεδιασμού των προϊόντων με τα οποία σχετίζεται η δήλωση:
08 As especificações de projeto dos produtos a que esta declaração se aplica:
09 Проектныехарактеристикипродукции, ккоторойотноситсянастоящеезаявление:
10 Typespecifikationer for de produkter, som denne erklæring vedrører:
11 Designspecifikationer för de produkter som denna deklaration gäller:
12 Konstruksjonsspesifikasjoner for produktene som er underlagt denne erklæringen:
13 Tätä ilmoitusta koskevien tuotteiden rakennemäärittely:
14 Specifikace konstrukce výrobků, ke kterým se vztahuje toto prohlášení:
15 Specifikacije dizajna za proizvode na koje se ova izjava odnosi:
16 A jelen nyilatkozat tárgyát képező termékek tervezési jellemzői:
17 Specyfikacje konstrukcyjne produktów, których dotyczy deklaracja:
18 Specificațiile de proiectare ale produselor la care se referă această declarație:
19 Specifikacije tehničnega načrta za izdelke, na katere se nanaša ta deklaracija:
20 Tooted, mille kohta käesolev deklaratsioon kehtib:
21 Проектниспецификацииинапродуктите, закоитосеотнасядекларацията:
22 Toliau nurodytos gaminių dizaino specifikacijos, su kuriomis susieta ši deklaracija:
23 Šis deklarācijas aptverto izstrādājumu specifikācijas:
24 Konštrukčné špecifikácie výrobkov, ktorých sa týka toto vyhlásenie:
25 Bu beyanın ilgili olduğu ürünlerin Tasarım Özellikleri:

01 · Maximum allowable pressure (PS): **<K>** (bar)
· Minimum/maximum allowable temperature (TS*):
* TSmin: Minimum temperature at low pressure side: **<L>** (°C)
* TSmax: Saturated temperature corresponding with the maximum allowable pressure (PS): **<M>** (°C)
· Refrigerant: **<N>**
· Setting of pressure safety device: **<P>** (bar)
· Manufacturing number and manufacturing year: refer to model nameplate

02 · Maximal zulässiger Druck (PS): **<K>** (Bar)
· Minimal/maximal zulässige Temperatur (TS*):
* TSmin: Mindesttemperatur auf der Niederdruckseite: **<L>** (°C)
* TSmax: Sättigungstemperatur die dem maximal zulässigen Druck (PS) entspricht: **<M>** (°C)
· Kältemittel: **<N>**
· Einstellung der Druck-Schutzvorrichtung: **<P>** (Bar)
· Herstellungsnummer und Herstellungsjahr: siehe Typenschild des Modells

03 · Pression maximale admise (PS): **<K>** (bar)
· Température minimum/maximum admise (TS*):
* TSmin: température minimum côté basse pression: **<L>** (°C)
* TSmax: température saturée correspondant à la pression maximale admise (PS): **<M>** (°C)
· Réfrigérant: **<N>**
· Réglage du dispositif de sécurité de pression: **<P>** (bar)
· Numéro de fabrication et année de fabrication: se reporter à la plaquette signalétique du modèle

04 · Maximaal toelaatbare druk (PS): **<K>** (bar)
· Minimaal/maximaal toelaatbare temperatuur (TS*):
* TSmin: Minimumtemperatuur aan lagedrukzijde: **<L>** (°C)
* TSmax: Verzadigde temperatuur die overeenstemt met de maximaal toelaatbare druk (PS): **<M>** (°C)
· Koelmiddel: **<N>**
· Instelling van drukbeveiliging: **<P>** (bar)
· Fabricagenummer en fabricagejaar: zie naamplaat model

05 · Presión máxima admisible (PS): **<K>** (bar)
· Temperatura mínima/máxima admisible (TS*):
* TSmin: Temperatura mínima en el lado de baja presión: **<L>** (°C)
* TSmax: Temperatura saturada correspondiente a la presión máxima admisible (PS): **<M>** (°C)
· Refrigerante: **<N>**
· Ajuste del presostato de seguridad: **<P>** (bar)
· Número de fabricación y año de fabricación: consulte la placa de especificaciones técnicas del modelo

06 · Pressione massima consentita (PS): **<K>** (bar)
· Temperatura minima/massima consentita (TS*):
* TSmin: temperatura minima nel lato di bassa pressione: **<L>** (°C)
* TSmax: temperatura satura corrispondente alla pressione massima consentita (PS): **<M>** (°C)
· Refrigerante: **<N>**
· Impostazione del dispositivo di controllo della pressione: **<P>** (bar)
· Numero di serie e anno di produzione: fare riferimento alla targhetta del modello

07 · Μέγιστη επιτρεπόμενη πίεση (PS): **<K>** (bar)
· Ελάχιστη/μέγιστη επιτρεπόμενη θερμοκρασία (TS*):
* TSmin: Ελάχιστη θερμοκρασία για την πλευρά χαμηλής πίεσης: **<L>** (°C)
* TSmax: Κορεσμένη θερμοκρασία που αντιστοιχεί με τη μέγιστη επιτρεπόμενη πίεση (PS): **<M>** (°C)
· Ψυκτικό: **<N>**
· Ρύθμιση της διάταξης ασφάλειας πίεσης: **<P>** (bar)
· Αριθμός κατασκευής και έτος κατασκευής: ανατρέξτε στην πινακίδα αναγνώρισης του μοντέλου

08 · Pressão máxima permitida (PS): **<K>** (bar)
· Temperaturas mínima e máxima permitidas (TS*):
* TSmin: Temperatura mínima em baixa pressão: **<L>** (°C)
* TSmax: Temperatura de saturação correspondente à pressão máxima permitida (PS): **<M>** (°C)
· Refrigerante: **<N>**
· Regulação do dispositivo de segurança da pressão: **<P>** (bar)
· Número e ano de fabrico: consultar a placa de especificações da unidade

09 · Максимально допустимое давление (PS): **<K>** (бар)
· Минимально/Максимально допустимая температура (TS*):
* TSmin: Минимальная температура на стороне низкого давления: **<L>** (°C)
* TSmax: Температура кипения, соответствующая максимально допустимому давлению (PS): **<M>** (°C)
· Хладагент: **<N>**
· Настройка устройства защиты по давлению: **<P>** (бар)
· Заводской номер и год изготовления: смотрите паспортную табличку модели

10 · Maks. tilladt tryk (PS): **<K>** (bar)
· Min./maks. tilladte temperatur (TS*):
* TSmin: Min. temperatur på lavtrykssiden: **<L>** (°C)
* TSmax: Mættet temperatur svarende til maks. tilladte tryk (PS): **<M>** (°C)
· Kølemiddel: **<N>**
· Indstilling af tryksikringsudstyr: **<P>** (bar)
· Produktionsnummer og fremstillingsår: se modellens fabriksskilt

11 · Maximalt tillåtet tryck (PS): **<K>** (bar)
· Min/max tillåten temperatur (TS*):
* TSmin: Minimumtemperatur på lågtryckssidan: **<L>** (°C)
* TSmax: Mättnadstemperatur som motsvarar maximalt tillåtet tryck (PS): **<M>** (°C)
· Köldmedel: **<N>**
· Inställning för trycksäkerhetsenhet: **<P>** (bar)
· Tillverkningsnummer och tillverkningsår: se modellens namnplåt

12 · Maksimalt tillatt trykk (PS): **<K>** (bar)
· Minimalt/maksimalt tillatt temperatur (TS*):
* TSmin: Minimumstemperatur på lavtrykksiden: **<L>** (°C)
* TSmax: Metningstemperatur i samsvar med maksimalt tillatt trykk (PS): **<M>** (°C)
· Kjølemedium: **<N>**
· Innstilling av sikkerhetsanordning for trykk: **<P>** (bar)
· Produksjonsnummer og produksjonsår: se modellens merkeplate

13 · Suurin sallittu paine (PS): **<K>** (bar)
· Pienin/suurin sallittu lämpötila (TS*):
* TSmin: Alhaisin matalapainepuolen lämpötila: **<L>** (°C)
* TSmax: Suurinta sallittua painetta (PS) vastaava kyllästyslämpötila: **<M>** (°C)
· Kylmäaine: **<N>**
· Varmuuspainelaitteen asetus: **<P>** (bar)
· Valmistusnumero ja valmistusvuosi: katso mallin nimikilpi

14 · Maximální přípustný tlak (PS): **<K>** (bar)
· Minimální/maximální přípustná teplota (TS*):
* TSmin: Minimální teplota na nízkotlaké straně: **<L>** (°C)
* TSmax: Saturovaná teplota odpovídající maximálnímu přípustnému tlaku (PS): **<M>** (°C)
· Chladivo: **<N>**
· Nastavení bezpečnostního tlakového zařízení: **<P>** (bar)
· Výrobní číslo a rok výroby: viz typový štítek modelu

15 · Najveći dopušten tlak (PS): **<K>** (bar)
· Najniža/najviša dopuštena temperatura (TS*):
* TSmin: Najniža temperatura u području niskog tlaka: **<L>** (°C)
* TSmax: Standardna temperatura koja odgovara najvećem dopuštenom tlaku (PS): **<M>** (°C)
· Rashladno sredstvo: **<N>**
· Postavke sigurnosne naprave za tlak: **<P>** (bar)
· Proizvodni broj i godina proizvodnje: pogledajte natpisnu pločicu modela

16 · Legnagyobb megengedhető nyomás (PS): **<K>** (bar)
· Legkisebb/legnagyobb megengedhető hőmérséklet (TS*):
* TSmin: Legkisebb megengedhető hőmérséklet a kis nyomású oldalon: **<L>** (°C)
* TSmax: A legnagyobb megengedhető nyomásnak (PS) megfelelő telítettségi hőmérséklet: **<M>** (°C)
· Hűtőközeg: **<N>**
· A túlnyomás-kapcsoló beállítása: **<P>** (bar)
· Gyártási szám és gyártási év: lásd a berendezés adattábláján

17 · Maksymalne dopuszczalne ciśnienie (PS): **<K>** (bar)
· Minimalna/maksymalna dopuszczalna temperatura (TS*):
* TSmin: Minimalna temperatura po stronie niskociśnieniowej: **<L>** (°C)
* TSmax: Temperatura nasycenia odpowiadająca maksymalnemu dopuszczalnemu ciśnieniu (PS): **<M>** (°C)
· Czynnik chłodniczy: **<N>**
· Nastawa ciśnieniowego urządzenia bezpieczeństwa: **<P>** (bar)
· Numer fabryczny oraz rok produkcji: patrz tabliczka znamionowa modelu

18 · Presiune maximă admisibilă (PS): **<K>** (bar)
· Temperatură minimă/maximă admisibilă (TS*):
* TSmin: Temperatură minimă pe partea de presiune joasă: **<L>** (°C)
* TSmax: Temperatură de saturație corespunzând presiunii maxime admisibile (PS): **<M>** (°C)
· Agent frigorific: **<N>**
· Reglarea dispozitivului de siguranță pentru presiune: **<P>** (bar)
· Numărul de fabricație și anul de fabricație: consultați placa de identificare a modelului

19 · Maksimalni dovoljeni tlak (PS): **<K>** (bar)
· Minimalna/maksimalna dovoljena temperatura (TS*):
* TSmin: Minimalna temperatura na nizkotlačni strani: **<L>** (°C)
* TSmax: Nasičena temperatura, ki ustreza maksimalnemu dovoljenemu tlaku (PS): **<M>** (°C)
· Hladivo: **<N>**
· Nastavljanje varnostne naprave za tlak: **<P>** (bar)
· Tovarniška številka in leto proizvodnje: glejte napisno ploščico

20 · Maksimaalne lubatud surve (PS): **<K>** (bar)
· Minimaalne/maksimaalne lubatud temperatuur (TS*):
* TSmin: Minimaalne temperatuur madalsurve küljel: **<L>** (°C)
* TSmax: Maksimaalsele lubatud survele (PS) vastav küllastunud temperatuur: **<M>** (°C)
· Jahutusaine: **<N>**
· Surve turvaseadme seadistus: **<P>** (bar)
· Tootmisnumber ja tootmisaasta: vaadake mudeli andmeplaati

21 · Максимално допустимо налягане (PS): **<K>** (bar)
· Минимално/максимално допустима температура (TS*):
* TSmin: Минимална температура от страната на ниското налягане: **<L>** (°C)
* TSmax: Температура на насищане, съответстваща на максимално допустимото налягане (PS): **<M>** (°C)
· Охладител: **<N>**
· Настройка на предпазното устройство за налягане: **<P>** (bar)
· Фабричен номер и година на производство: вижте табелката на модела

22 · Maksimalus leistinas slėgis (PS): **<K>** (bar)
· Minimali/maksimali leistina temperatūra (TS*):
* TSmin: Minimali temperatūra žemo slėgio pusėje: **<L>** (°C)
* TSmax: Prisotinta temperatūra, atitinkamti maksimalų leistiną slėgį (PS): **<M>** (°C)
· Šaldymo skystis: **<N>**
· Apsauginio slėgio prietaiso nustatymas: **<P>** (bar)
· Gaminio numeris ir pagaminimo metai: žiūrėkite modelio pavadinimo plokštelę

23 · Maksimālais pieļaujamais spiediens (PS): **<K>** (bar)
· Minimālā/maksimālā pieļaujamā temperatūra (TS*):
* TSmin: Minimālā temperatūra zemā spiediena pusē: **<L>** (°C)
* TSmax: Piesātinātā temperatūra saskaņā ar maksimālo pieļaujamo spiedienu (PS): **<M>** (°C)
· Dzesinātājs: **<N>**
· Spiediena drošības ierīces iestatīšana: **<P>** (bar)
· Izgatavošanas numurs un izgatavošanas gads: skat. modeļa izgatavotājuzņēmuma plāksnītie

24 · Maximálny povolený tlak (PS): **<K>** (bar)
· Minimálna/maximálna povolená teplota (TS*):
* TSmin: Minimálna teplota na nízkotlakovej strane: **<L>** (°C)
* TSmax: Nasýtená teplota korešpondujúca s maximálnym povoleným tlakom (PS): **<M>** (°C)
· Chladivo: **<N>**
· Nastavenie tlakového poistného zariadenia: **<P>** (bar)
· Výrobné číslo a rok výroby: nájdete na výrobnom štítku modelu

25 · İzin verilen maksimum basınç (PS): **<K>** (bar)
· İzin verilen minimum/maksimum sıcaklık (TS*):
* TSmin: Düşük basınç tarafındaki minimum sıcaklık: **<L>** (°C)
* TSmax: İzin verilen maksimum basınca (PS) karşı gelen doyma sıcaklığı: **<M>** (°C)
· Soğutucu: **<N>**
· Basınç emniyet düzeninin ayarı: **<P>** (bar)
· İmalat numarası ve imalat yılı: modelin ünite plakasına bakın

<K>	PS	**41.7 bar**
<L>	TSmin	**–35 °C**
<M>	TSmax	**63.8 °C**
<N>		**R32**
<P>		**41.7 bar**

01 Name and address of the Notified body that judged positively on compliance with the Pressure Equipment Directive: **<Q>**
02 Name und Adresse der benannten Stelle, die positiv unter Einhaltung der Druckanlagen-Richtlinie urteilte: **<Q>**
03 Nom et adresse de l'organisme notifié qui a évalué positivement la conformité à la directive sur l'équipement de pression: **<Q>**
04 Naam en adres van de aangemelde instantie die positief geoordeeld heeft over de conformiteit met de Richtlijn Drukapparatuur: **<Q>**
05 Nombre y dirección del Organismo Notificado que juzgó positivamente el cumplimiento con la Directiva en materia de Equipos de Presión: **<Q>**
06 Nome e indirizzo dell'Ente riconosciuto che ha riscontrato la conformità alla Direttiva sulle apparecchiature a pressione: **<Q>**
07 Όνομα και διεύθυνση του Κοινοποιημένου οργανισμού που αποφάνθη θετικά για τη συμμόρφωση προς την Οδηγία Εξοπλισμών υπό Πίεση: **<Q>**
08 Nome e morada do organismo notificado, que avaliou favoravelmente a conformidade com a directiva sobre equipamentos pressurizados: **<Q>**
09 Название и адрес органа технической экспертизы, принявшего положительное решение о соответствии Директиве об оборудовании под давлением: **<Q>**
10 Navn og adresse på bemyndiget organ, der har foretaget en positiv bedømmelse af, at udstyret lever op til kravene i PED (Direktiv for Trykbærende Udstyr): **<Q>**
11 Namn och adress för det anmälda organ som godkänt uppfyllandet av tryckutrustningsdirektivet: **<Q>**
12 Navn på og adresse til det autoriserte organet som positivt bedømte samsvar med direktivet for trykkutstyr (Pressure Equipment Directive): **<Q>**
13 Sen ilmoitetun elimen nimi ja osoite, joka teki myönteisen päätöksen painelaitedirektiivin noudattamisesta: **<Q>**
14 Název a adresa informovaného orgánu, který vydal pozitivní posouzení shody se směrnicí o tlakových zařízeních: **<Q>**
15 Naziv i adresa prijavljenog tijela koje je donijelo pozitivnu prosudbu o usklađenosti sa Smjernicom za tlačnu opremu: **<Q>**
16 A nyomástartó berendezésekre vonatkozó irányelvnek való megfelelőséget igazoló bejelentett szervezet neve és címe: **<Q>**
17 Nazwa i adres Jednostki notyfikowanej, która wydała pozytywną opinię dotyczącą spełnienia wymogów Dyrektywy dot. Urządzeń Ciśnieniowych: **<Q>**
18 Denumirea și adresa organismului notificat care a apreciat pozitiv conformarea cu Directiva privind echipamentele sub presiune: **<Q>**
19 Ime in naslov organa za ugotavljanje skladnosti, ki je pozitivno ocenil združljivost z Direktivo o tlačni opremi: **<Q>**
20 Teavitatud organi, mis hindas Surveseadmete Direktiiviga ühilduvust positiivselt, nimi ja aadress: **<Q>**
21 Наименование и адрес на упълномощения орган, който се е произнесъл положително относно съвместимостта с Директивата за оборудване под налягане: **<Q>**
22 Atsakingos institucijos, kuri davė teigiamą sprendimą pagal slėginės įrangos direktyvą pavadinimas ir adresas: **<Q>**
23 Sertifikācijas institūcijas, kura ir devusi pozitīvu slēdzienu par atbilstību Spiediena Iekārtu Direktīvai, nosaukums un adrese: **<Q>**
24 Názov a adresa certifikačného úradu, ktorý kladne posúdil zhodu so smernicou pre tlakové zariadenia: **<Q>**
25 Basınçlı Teçhizat Direktifine uygunluk hususunda olumlu olarak değerlendiren Onaylanmış kuruluşun adı ve adresi: **<Q>**

<Q> VINÇOTTE nv
Jan Olieslagerslaan 35
1800 Vilvoorde, Belgium

DAIKIN

Yasuto Hiraoka
Managing Director
Pilsen, 1st of November 2022

DAIKIN INDUSTRIES CZECH REPUBLIC s.r.o.
U Nové Hospody 1/1155, 301 00 Plzeň Skvrňany, Czech Republic

UKCA – Safety declaration of conformity

Daikin Industries Czech Republic s.r.o.

declares under its sole responsibility that the products to which this declaration relates:

2MXM50A2V1B9, 3MXM40A2V1B9,

are in conformity with the following directive(s) or regulation(s), provided that the products are used in accordance with our instructions:

S.I. 2016/1105: Pressure Equipment (Safety) Regulations 2016** as amended,
S.I. 2008/1597: Supply of Machinery (Safety) Regulations 2008***
S.I. 2016/1101: Electrical Equipment (Safety) Regulations 2016
S.I. 2016/1091: Electromagnetic Compatibility Regulations 2016*

following the provisions of: BS EN 60335-2-40,

* as set out in **<A>** and judged positively by **<B>** according to the **Certificate <C>**.

** as set out in the Technical Construction File **<D>** and judged positively by **<E>** (Applied module **<F>**). **<G>**. Risk category **<H>**. Also refer to next page.

*** DICz# is authorised to compile the Technical Construction File.

#DICz = Daikin Industries Czech Republic s.r.o.

<A>	**DAIKIN.TCF.032E23/11-2022**
<B>	**—**
<C>	**—**
<D>	**DAIKIN.TCF.PED.0146B**
<E>	**HPi Verification Services Ltd. (NB1521)**
<F>	**D1**
<G>	**—**
<H>	II

DAIKIN

Yasuto Hiraoka
Managing Director
Pilsen, 1st of November 2022

DAIKIN INDUSTRIES CZECH REPUBLIC s.r.o.
U Nové Hospody 1/1155, 301 00 Plzeň Skvrňany, Czech Republic

continuation of previous page:

Design Specifications of the products to which this declaration relates:

Maximum allowable pressure (PS): **<K>** (bar)

Minimum/maximum allowable temperature (TS*):

* TSmin: Minimum temperature at low pressure side: **<L>** (°C)

* TSmax: Saturated temperature corresponding with the maximum allowable pressure (PS): **<M>** (°C)

Refrigerant: **<N>**

Setting of pressure safety device: **<P>** (bar)

Manufacturing number and manufacturing year: refer to model nameplate

<K>	PS	**41.7 bar**
<L>	TSmin	**-35 °C**
<M>	TSmax	**63.8 °C**
<N>		**R32**
<P>		**41.7 bar**

Name and address of the Notified body that judged positively on compliance with the Pressure Equipment (Safety) Regulations: **<Q>**

<Q> HPi Verification Services Ltd.
The Manor House
Howbery Business Park
Wallingford
OX10 8BA
United Kingdom

DAIKIN

Yasuto Hiraoka
Managing Director
Pilsen, 1st of November 2022

DAIKIN INDUSTRIES CZECH REPUBLIC s.r.o.
U Nové Hospody 1/1155, 301 00 Plzeň Skvrňany, Czech Republic

UKCA – Safety declaration of conformity

Daikin Industries Czech Republic s.r.o.

declares under its sole responsibility that the products to which this declaration relates:

2MXM68A2V1B9, 3MXM52A2V1B9, 3MXM68A2V1B9, 4MXM68A2V1B9, 4MXM80A2V1B9, 5MXM90A2V1B9,

are in conformity with the following directive(s) or regulation(s), provided that the products are used in accordance with our instructions:

S.I. 2016/1105: Pressure Equipment (Safety) Regulations 2016** as amended,
S.I. 2008/1597: Supply of Machinery (Safety) Regulations 2008***
S.I. 2016/1101: Electrical Equipment (Safety) Regulations 2016
S.I. 2016/1091: Electromagnetic Compatibility Regulations 2016*

following the provisions of: BS EN 60335-2-40,

* as set out in **<A>** and judged positively by **<B>** according to the **Certificate <C>**.

** as set out in the Technical Construction File **<D>** and judged positively by **<E>** (Applied module **<F>**). **<G>**. Risk category **<H>**. Also refer to next page.

*** DICz# is authorised to compile the Technical Construction File.

#DICz = Daikin Industries Czech Republic s.r.o.

<A>	**DAIKIN.TCF.032E23/11-2022**
<B>	**—**
<C>	**—**
<D>	**DAIKIN.TCF.PED.0146B**
<E>	**HPi Verification Services Ltd. (NB1521)**
<F>	**D1**
<G>	**—**
<H>	II

DAIKIN

Yasuto Hiraoka
Managing Director
Pilsen, 1st of November 2022

DAIKIN INDUSTRIES CZECH REPUBLIC s.r.o.
U Nové Hospody 1/1155, 301 00 Plzeň Skvrňany, Czech Republic

continuation of previous page:

Design Specifications of the products to which this declaration relates:

Maximum allowable pressure (PS): **<K>** (bar)

Minimum/maximum allowable temperature (TS*):

* TSmin: Minimum temperature at low pressure side: **<L>** (°C)

* TSmax: Saturated temperature corresponding with the maximum allowable pressure (PS): **<M>** (°C)

Refrigerant: **<N>**

Setting of pressure safety device: **<P>** (bar)

Manufacturing number and manufacturing year: refer to model nameplate

<K>	PS	**41.7 bar**
<L>	TSmin	**–35 °C**
<M>	TSmax	**63.8 °C**
<N>		**R32**
<P>		**41.7 bar**

Name and address of the Notified body that judged positively on compliance with the Pressure Equipment (Safety) Regulations: **<Q>**

<Q> HPi Verification Services Ltd.
The Manor House
Howbery Business Park
Wallingford
OX10 8BA
United Kingdom

DAIKIN

Yasuto Hiraoka
Managing Director
Pilsen, 1st of November 2022

DAIKIN INDUSTRIES CZECH REPUBLIC s.r.o.
U Nové Hospody 1/1155, 301 00 Plzeň Skvrňany, Czech Republic

Sadržaj

1 O dokumentaciji 10
1.1 O ovom dokumentu 10
2 Posebne sigurnosne upute za instalatera 11
3 O kutiji 13
3.1 Vanjska jedinica 13
3.1.1 Za uklanjanje dodatne opreme iz vanjske jedinice 13
4 Instalacija jedinice 13
4.1 Priprema mjesta za instalaciju 13
4.1.1 Zahtjevi mjesta instalacije vanjske jedinice 13
4.1.2 Dodatni zahtjevi za mjesto instalacije vanjske jedinice u hladnom podneblju 14
4.2 Montaža vanjske jedinice 14
4.2.1 Priprema konstrukcije za postavljanje 14
4.2.2 Instalacija vanjske jedinice 14
4.2.3 Odvod kondenzata 14
5 Instalacija cijevi 15
5.1 Priprema cjevovoda rashladnog sredstva 15
5.1.1 Zahtjevi cjevovoda rashladnog sredstva 15
5.1.2 Izolacija cjevovoda rashladnog sredstva 15
5.1.3 Dužina cijevovoda rashladnog sredstva i razlika u visini 15
5.2 Spajanje cjevovoda rashladnog sredstva 16
5.2.1 Spojevi između vanjske i unutrašnje jedinice pomoću redukcija 16
5.2.2 Za spajanje cijevovoda rashladnog sredstva na vanjsku jedinicu 17
5.3 Provjera cjevovoda rashladnog sredstva 17
5.3.1 Za provjeru curenja 17
5.3.2 Za vakuumsko isušivanje 18
6 Punjenje rashladnog sredstva 18
6.1 O rashladnom sredstvu 18
6.2 Za određivanje dodatne količine rashladnog sredstva 18
6.3 Za određivanje količine kompletnog punjenja 19
6.4 Za punjenje dodatnog rashladnog sredstva 19
6.5 Za pričvršćivanje naljepnice o fluoriranim stakleničkim plinovima 19
6.6 Provjera curenja rashladnog sredstva nakon punjenja 19
7 Električna instalacija 19
7.1 Specifikacije standardnih komponenti ožičenja 20
7.2 Za spajanje električnog ožičenja na vanjsku jedinicu 20
8 Dovršetak instalacije vanjske jedinice 21
8.1 Za dovršetak instalacije vanjske jedinice 21
9 Konfiguracija 21
9.1 O funkciji uštede električne energije u stanju mirovanja 21
9.1.1 Uključivanje funkcije štednje električne energije u stanju mirovanja 21
9.2 O funkciji prioritetne prostorije 22
9.2.1 Za postavljanje funkcije prioritetne prostorije 22
9.3 O noćnom tihom načinu rada 22
9.3.1 Uključivanje noćnog tihog načina rada 22
9.4 O zaključavanju načina grijanje 22
9.4.1 Uključivanje zaključavanja načina grijanje 22
9.5 O zaključavanju načina hlađenje 22
9.5.1 Uključivanje zaključavanja načina hlađenja 22
10 Puštanje u rad 23
10.1 Kontrolna lista prije puštanja u rad 23
10.2 Kontrolna lista tokom puštanja u rad 23
10.3 Probni rad i ispitivanje 23
10.3.1 O provjeri greške u ožičenju 23
10.3.2 Za postupak probnog rada 24
10.4 Pokretanje vanjske jedinice 24
11 Održavanje i servis 24
12 Odlaganje 25
13 Tehnički podaci 25
13.1 Dijagram ožičenja 25
13.1.1 Unificirana legenda za električni dijagram 25
13.2 Dijagram cjevovoda: Vanjska jedinica 26

1 O dokumentaciji

1.1 O ovom dokumentu

UPOZORENJE

Vodite računa da se postupci montiranja, servisiranja, održavanja, popravke i primijenjeni materijali pridržavaju uputstava u dokumentu Daikin (uključujući sve dokumente navedene u "Kompletu dokumentacije") te da se dodatno pridržavaju važećih zakona i da ih obavljaju samo kvalificirane osobe. EN/IEC 60335-2-40 je mjerodavan standard u Evropi i područjima u kojima se primjenjuju IEC standardi.

INFORMACIJA

Provjerite da li korisnik ima štampanu dokumentaciju i zamolite ga/je da je čuva za buduću upotrebu.

Ciljna publika

Ovlašteni instalateri

INFORMACIJA

Ovaj uređaj je namijenjen za upotrebu od strane stručnih ili obučenih korisnika u trgovinama, u lakoj industriji i na farmama ili u komercijalne svrhe i upotrebu u domaćinstvu kada ga koriste nestručne osobe.

INFORMACIJA

Ovaj dokument navodi samo upute za instalaciju specifične za vanjsku jedinicu. Za instalaciju unutrašnje jedinice (montiranje unutrašnje jedinice, spajanje cjevovoda rashladnog sredstva na unutrašnju jedinicu, spajanje električnih ožičenja na unutrašnju jedinicu…), pogledajte priručnik za instalaciju unutrašnje jedinice.

Komplet dokumentacije

Ovaj dokument je dio skupa dokumentacije. Kompletan set se sastoji od:

- **Opće mjere opreza:**
  - Sigurnosne upute koje MORATE pročitati prije montiranja
  - Format: Papir (u ambalažnoj kutiji vanjske jedinice)
- **Priručnik za montažu vanjske jedinice:**
  - Upute za montažu
  - Format: Papir (u ambalažnoj kutiji vanjske jedinice)
- **Referentni vodič za instalatere:**
  - Priprema montaže, referentni podaci, …
  - Format: Digitalne datoteke na https://www.daikin.eu. Pronađite svoj model putem funkcije za pretraživanje 🔍.

Posljednje revizije isporučene dokumentacije mogu biti dostupne na regionalnoj web lokaciji Daikin ili putem vašem prodavača.

Skenirajte QR kôd u nastavku kako biste pronašli kompletnu dokumentaciju i više informacija o proizvodu na web lokaciji Daikin.

2MXM-A9 3MXM-A9

4MXM-A9 5MXM-A9

Originalna dokumentacija napisana je na engleskom. Svi ostali jezici su prijevodi.

Tehničko-inžinjerski podaci

- **Podset** najnovijih tehničkih podataka dostupan je na regionalnoj web stranici Daikin (javno dostupno).
- **Potpuni set** najnovijih tehničkih podataka dostupan je na web stranici Daikin Business Portal (potrebna je provjera autentičnosti).

2 Posebne sigurnosne upute za instalatera

Uvijek slijedite sigurnosna uputstva i propise.

Montaža jedinice (pogledajte "4 Instalacija jedinice" [▸ 13])

UPOZORENJE

Instalaciju treba izvršiti instalater, a odabir materijala i instalacija mora biti u skladu s važećim zakonodavstvom. EN378 je standard koji je primjenjiv u Evropi.

Mjesto montaže (pogledajte "4.1 Priprema mjesta za instalaciju" [▸ 13])

OPREZ

- Provjerite može li mjesto instalacije podnijeti težinu jedinice. Loša instalacija je opasna. Može također uzrokovati vibracije ili neuobičajenu radnu buku.
- Osigurajte dovoljno prostora za servisiranje.
- NEMOJTE instalirti jedinicu tako da je u kontaktu sa stropom ili zidom, jer to može uzrokovati vibracije.

UPOZORENJE

Uređaj treba pohraniti tako da se spriječe mehanička oštećenja, u dobro prozračenoj prostoriji u kojoj nema trajno aktivnih izvora zapaljenja (npr.: otvoreni plamen, aktivni plinski uređaj ili aktivni električni grijač). Veličina sobe mora biti kako je navedeno u Općim mjerama opreza.

Montaža cjevovoda (pogledajte "5 Instalacija cijevi" [▸ 15])

OPREZ

Cjevovod i spojevi split sistema moraju biti izvedeni s trajnim spojevima kada su unutar prostora u kojem borave ljudi, osim spojeva koji direktno povezuju cjevovod s unutrašnjim jedinicama.

OPREZ

- Tokom isporuke nije dozvoljeno lemljenje ili zavarivanje na mjestu za jedinice s punjenjem rashladnog sredstva R32.
- Tokom instalacije rashladnog sistema, spajanje dijelova s najmanje jednim napunjenim dijelom izvodi se uzimajući u obzir sljedeće zahtjeve: privremeni spojevi nisu dopušteni za rashladno sredstvo R32 unutar prostora u kojima borave ljudi, osim spojeva izrađenih na mjestu koji direktno spajaju unutrašnju jedinicu s cjevovodom. Spojevi izrađeni na mjestu, koji direktno spajaju cjevovode s unutrašnjim jedinicama, moraju biti privremenog tipa.

OPREZ

NEMOJTE priključivati uloženi razvedeni cjevovod i vanjsku jedinicu ako samo izvodite cjevarske radove bez priključivanja unutrašnje jedinice kako biste drugu jedinicu dodali kasnije.

UPOZORENJE

Prije pokretanja kompresora čvrsto spojite cjevovod rashladnog sredstva. Ako cjevovod rashladnog sredstva NIJE spojen, a zaustavni ventil je otvoren tokom rada kompresora, usisat će se zrak. To će uzrokovati abnormalni pritisak u rashladnom ciklusu, što može dovesti do oštećenja opreme, pa čak i do ozljeda.

OPREZ

- Nepotpuno proširivanje može dovesti do ispuštanja rashladnog plina.
- NE upotrebljavajte proširenja višekratno. Upotrijebite nova proširenja kako biste spriječili curenje rashladnog plina.
- Upotrijebite holender matice koje su isporučene uz jedinicu. Upotreba drugačijih holender matica može uzrokovati curenje rashladnog plina.

OPREZ

NEMOJTE otvarati ventile prije završetka proširivanja. To bi moglo dovesti do curenja rashladnog plina.

OPASNOST: RIZIK OD EKSPLOZIJE

NEMOJTE otvarati zaustavne ventile prije vakuumskog isušivanja.

Punjenje rashladnog sredstva (pogledajte "6 Punjenje rashladnog sredstva" [▸ 18])

A2L **UPOZORENJE: BLAGO ZAPALJIVI MATERIJAL**

Rashladno sredstvo unutar jedinice je lako zapaljivo.

UPOZORENJE

- Rashladno sredstvo unutar jedinice je lako zapaljivo, ali obično NE curi. Ako rashladno sredstvo procuri u prostoriju i dođe u kontakt s plamenom plamenika, grijačem ili šporetom, to može dovesti do požara ili stvaranja štetnih plinova.
- Isključite uređaje za grijanje plamenom, prozračite prostoriju i obratite se trgovcu kod kojeg ste kupili uređaj.
- NEMOJTE koristiti jedinicu dok serviser ne potvrdi da je popravljen dio iz kojeg je iscurilo rashladno sredstvo.

UPOZORENJE

- Koristite samo rashladno sredstvo R32. Ostale supstance mogu izazvati eksplozije i nezgode.
- R32 sadrži fluorirane stakleničke plinove. Vrijednost njegovog potencijala globalnog zagrijavanja (GWP) iznosi 675. NE ispuštajte ove plinove u atmosferu.
- Prilikom punjenja rashladnog sredstva, UVIJEK koristite zaštitne rukavice i zaštitne naočale.

UPOZORENJE

NIKADA direktno ne dodirujte nikakva rashladna sredstva koja slučajno iscure. To bi moglo rezultirati teškim ranama uzrokovanim ozeblinama.

Električna montaža (pogledajte "7 Električna instalacija" [▸ 19])

UPOZORENJE

- Sve radove oko ožičenja MORA izvršiti ovlašteni električar i MORAJU biti u skladu s državnim propisima o ožičenju.
- Električne priključke spojite na fiksno ožičenje.
- Sve lokalno nabavljene komponente i svi električni radovi MORAJU biti u skladu s važećim zakonima.

UPOZORENJE

Za kablove napajanja UVIJEK koristite višežilni kabal.

UPOZORENJE

Postavite svepolni prekidač s najmanje 3 mm udaljenosti između kontaktnih tačaka koji omogućava potpuno odvajanje pod prenaponskom kategorijom III.

UPOZORENJE

Ako je kabal za napajanje oštećen, MORA ga zamijeniti proizvođač, njegov ovlašteni servis ili slične stručne osobe kako bi se izbjegle opasnosti.

UPOZORENJE

NEMOJTE spajati kabal napajanja na unutrašnju jedinicu. To može dovesti do strujnog udara ili požara.

UPOZORENJE

- NEMOJTE upotrebljavati lokalno kupljene električne dijelove unutar proizvoda.
- Električno napajanje odvodne pumpe, itd., NEMOJTE dovoditi razvodom iz redne stezaljke. To može dovesti do strujnog udara ili požara.

UPOZORENJE

Držite ožičenje spajanja između jedinica dalje od bakarnih cijevi koje nemaju toplinsku izolaciju jer te cijevi mogu biti veoma vruće.

OPASNOST: RIZIK OD ELEKTRIČNOG UDARA

Svi električni dijelovi (uključujući termistore) su pod naponom električnog napajanja. Ne dodirujte ih golim rukama.

OPASNOST: RIZIK OD ELEKTRIČNOG UDARA

Prije servisiranja odspojite napajanje, pričekajte više od 10 minuta pa izmjerite napon na stezaljkama električnog kondenzatora glavnog strujnog kruga ili električnim komponentama. Napon MORA biti manji od 50 V DC da biste mogli dodirnuti električne komponente. Lokaciju stezaljki potražite u dijagramu ožičenja.

Dovršetak montaže vanjske jedinice (pogledajte "8 Dovršetak instalacije vanjske jedinice" [▸ 21])

OPASNOST: RIZIK OD ELEKTRIČNOG UDARA

- Provjerite je li sistem pravilno uzemljen.
- Isključite napajanje prije servisiranja.
- Instalirajte poklopac razvodne kutije prije UKLJUČIVANJA napajanja.

Puštanje u rad (pogledajte "10 Puštanje u rad" [▸ 23])

OPREZ

NE provodite probni rad dok radite na unutrašnjim jedinicama.

Prilikom provođenja probnog rada NEĆE SAMO vanjska jedinica raditi, već će raditi i spojena unutrašnja jedinica. Rad na unutrašnjoj jedinici tokom provođenja probnog rada je opasan.

OPREZ

NEMOJTE umetati prste, šipke ili druge predmete u otvor za ulaz i izlaz zraka. NEMOJTE uklanjati štitnik ventilatora. Kad se ventilator okreće velikom brzinom, može uzrokovati ozljede.

Održavanje i servis (pogledajte "11 Održavanje i servis" [▸ 24])

OPASNOST: RIZIK OD ELEKTRIČNOG UDARA

OPASNOST: RIZIK OD VATRE/PARE

UPOZORENJE

- Prije izvođenja bilo kakvih aktivnosti održavanja ili popravka, UVIJEK isključite prekidač strujnog kruga na ploči napajanja, uklonite osigurače ili otvorite zaštitne uređaje jedinice.
- NEMOJTE dirati dijelove pod naponom 10 minuta nakon isključivanja napajanja zbog opasnosti od visokog napona.
- Imajte na umu da su neki dijelovi kućišta električnih komponenti vrući.
- Pazite da NE dodirnete provodni dio.
- NEMOJTE ispirati jedinicu. To može uzrokovati strujni udar ili požar.

OPASNOST: RIZIK OD ELEKTRIČNOG UDARA

- Kompresor koristite samo na sistemima s uzemljenjem.
- Prije servisiranja kompresora isključite napajanje.
- Nakon servisiranja ponovo pričvrstite poklopac razvodne kutije i servisni poklopac.

OPREZ

UviUVIJEK jek nosite zaštitne naočale i zaštitne rukavice.

OPASNOST: RIZIK OD EKSPLOZIJE

- Upotrijebite rezač cijevi da biste uklonili kompresor.
- NEMOJTE koristiti plamen za lemljenje.
- Upotrebljavajte samo odobrena rashladna sredstva i maziva.

OPASNOST: RIZIK OD VATRE/PARE

NE dodirujte kompresor golim rukama.

3 O kutiji

3.1 Vanjska jedinica

3.1.1 Za uklanjanje dodatne opreme iz vanjske jedinice

Provjerite je li uz jedinicu isporučena sljedeća dodatna oprema:

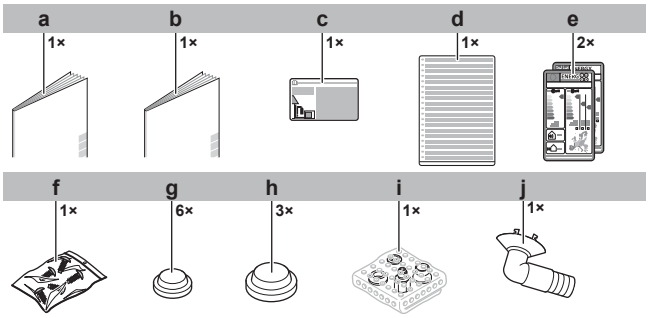

- **a** Priručnik za montažu vanjske jedinice
- **b** Opće mjere opreza
- **c** Naljepnica o fluoriranim stakleničkim plinovima
- **d** Višejezična naljepnica o fluoriranim stakleničkim plinovima
- **e** Energetska naljepnica
- **f** Vrećica s vijcima. Vijci će se koristiti za pričvršćivanje ankerskih obujmica električnih vodova.
- **g** Odvodni poklopac (mali)
- **h** Odvodni poklopac (veliki)
- **i** Sklop redukcija
- **j** Odvodni nastavak

4 Instalacija jedinice

UPOZORENJE

Instalaciju treba izvršiti instalater, a odabir materijala i instalacija mora biti u skladu s važećim zakonodavstvom. EN378 je standard koji je primjenjiv u Evropi.

4.1 Priprema mjesta za instalaciju

UPOZORENJE

Uređaj treba pohraniti tako da se spriječe mehanička oštećenja, u dobro prozračenoj prostoriji u kojoj nema trajno aktivnih izvora zapaljenja (npr.: otvoreni plamen, aktivni plinski uređaj ili aktivni električni grijač). Veličina sobe mora biti kako je navedeno u Općim mjerama opreza.

4.1.1 Zahtjevi mjesta instalacije vanjske jedinice

Imajte na umu sljedeće smjernice za prostorni razmještaj:

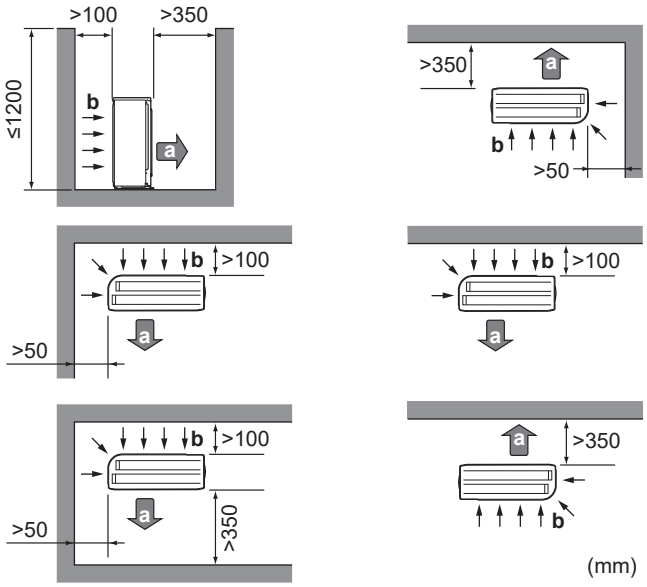

- **a** Izlaz za zrak
- **b** Ulaz za zrak

Omogućite 300 mm radnog prostora ispod površine stropa i 250 mm za servisiranje cjevovoda i elektrike.

OBAVJEŠTENJE

Visina zida na izlaznoj strani vanjske jedinice MORA biti ≤1200 mm.

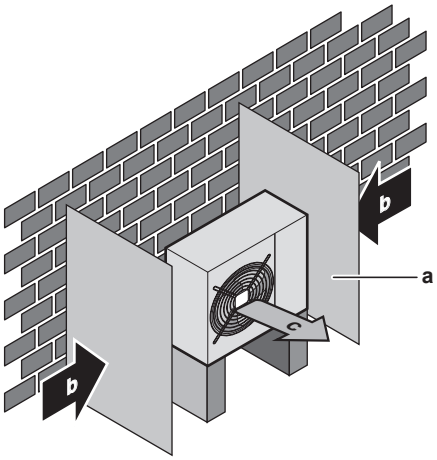

- **a** Pregradna ploča
- **b** Prevladavajući smjer vjetra
- **c** Otvor za izlaz zraka

NEMOJTE instalirati jedinicu u područjima osjetljivim na zvuk (npr. u blizini spavaće sobe), tako da vas radna buka jedinice ne ometa.

Napomena: Ako se zvuk mjeri u stvarnim uslovima instalacije, izmjerena vrijednost može biti veća od nivoa zvučnog pritiska spomenutog u "Spektar zvuka" u podatkovnoj knjizi zbog buke u okolišu i refleksije zvuka.

INFORMACIJA

Nivo pritiska zvuka je niži od 70 dBA.

Vanjska jedinica dizajnirana je samo za vanjsku instalaciju i za okolne temperature u sljedećim rasponima (osim ako je drugačije navedeno u korisničkom priručniku spojene unutrašnje jedinice):

Način hlađenja	Način grijanja
–10~46°C DB	–15~24°C DB

4.1.2 Dodatni zahtjevi za mjesto instalacije vanjske jedinice u hladnom podneblju

Zaštitite vanjsku jedinicu od direktnih snježnih padavina i vodite računa da vanjska jedinica NIKADA ne bude pod snijegom.

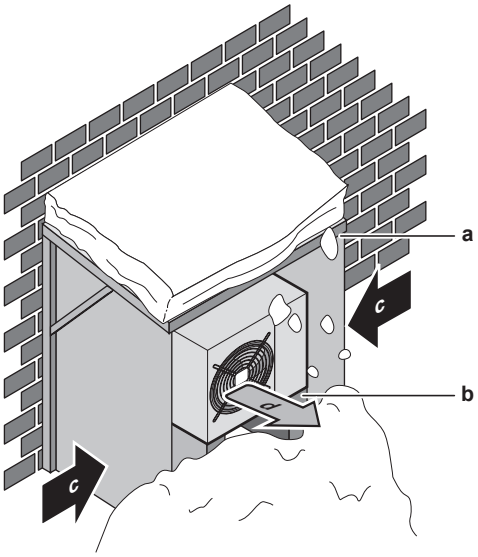

a Nadstrešnica za snijeg ili kućica
b Postolje
c Prevladavajući smjer vjetra
d Izlaz za zrak

Preporučuje se osigurati najmanje 150 mm slobodnog prostora ispod jedinice (300 mm za područja s obilnim snježnim padavinama). Uz to, pobrinite se da je jedinica postavljena najmanje 100 mm iznad maksimalnog očekivanog nivoa snijega. Ako je potrebno napravite postolje. Za više detalja pogledajte "4.2 Montaža vanjske jedinice" [▸ 14].

U područjima s obilnim snježnim padavinama vrlo je važno odabrati mjesto instalacije na kojem snijeg NEĆE uticati na jedinicu. Ako postoji mogućnost da snijeg upada sa strane, osigurajte da snijeg NE MOŽE djelovati na zavojnicu izmjenjivača topline. Ako je potrebno, postavite nadstrešnicu za snijeg ili kućicu i postolje.

4.2 Montaža vanjske jedinice

4.2.1 Priprema konstrukcije za postavljanje

U slučajevima gdje se vibracije mogu prenijeti na zgradu upotrijebite gumu otpornu na vibracije (lokalna nabavka).

Jedinica može biti postavljena direktno na betonsku verandu ili na drugu čvrstu površinu, pod uslovom da se može osigurati neometan odvod.

Pripremite 4 kompleta M8 ili M10 sidrenih vijaka, matice i podloške (lokalna nabavka).

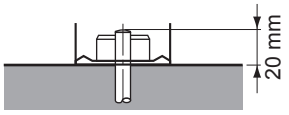

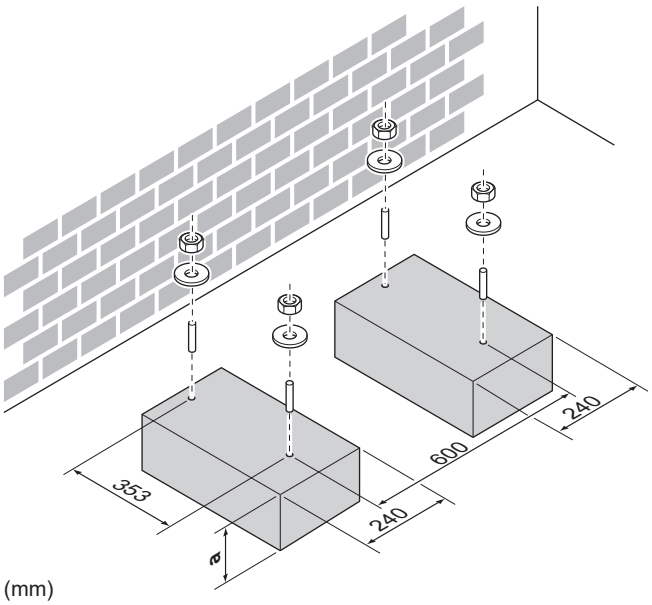

a 100 mm iznad očekivanog nivoa snijega

4.2.2 Instalacija vanjske jedinice

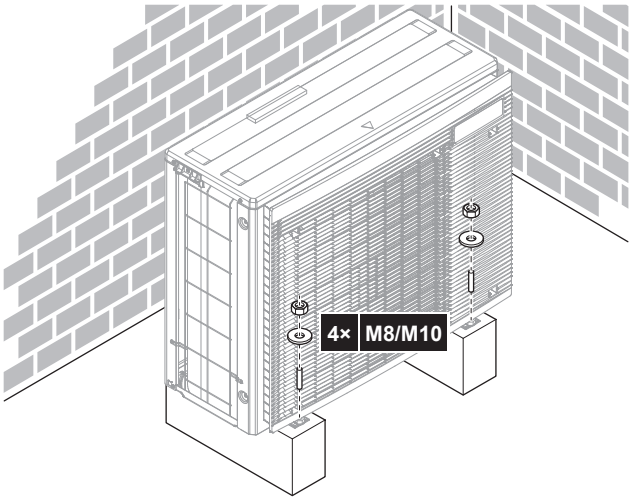

4.2.3 Odvod kondenzata

OBAVJEŠTENJE

U hladnim podnebljima NEMOJTE koristiti odvodnu cijev, nastavke i poklopce (velike, male) s vanjskom jedinicom. Poduzmite odgovarajuće mjere tako da se evakuirani kondenzat NE MOŽE zalediti.

OBAVJEŠTENJE

Ako su otvori za kondenzat vanjske jedinice prekriveni ugradbenom pločom ili površinom poda, stavite dodatna podnožja u visini ≤30 mm ispod nogu vanjske jedinice.

- Ako je potrebno za odvod kondenzata upotrijebite odvodni nastavak.

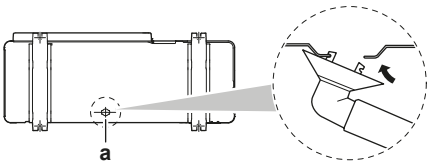

a Odvodni otvor

Za zatvaranje odvodnih otvora i učvršćivanje odvodnog nastavka

1 Postavite odvodne poklopce (pribor f) i (pribor g). Uvjerite se da rubovi odvodnih poklopaca potpuno zatvaraju otvore.

2 Postavite odvodni nastavak.

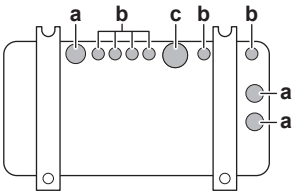

a Odvodni otvor. Postavite odvodni poklopac (veliki).
b Odvodni otvor. Postavite odvodni poklopac (mali).
c Odvodni otvor za odvodni nastavak

5 Instalacija cijevi

5.1 Priprema cjevovoda rashladnog sredstva

5.1.1 Zahtjevi cjevovoda rashladnog sredstva

OPREZ

Cjevovod i spojevi split sistema moraju biti izvedeni s trajnim spojevima kada su unutar prostora u kojem borave ljudi, osim spojeva koji direktno povezuju cjevovod s unutrašnjim jedinicama.

OBAVJEŠTENJE

Cjevovodi i drugi dijelovi koji sadrže pritisak moraju biti prikladni za rashladno sredstvo. Za rashladnu cijev koristite bakar bez spojeva deoksidiran fosfornom kiselinom.

- Strani materijali unutar cijevi (uključujući ulja za proizvodnju) moraju biti ≤30 mg/10 m.

Promjer cjevovoda rashladnog sredstva

2MXM68	
Cjevovod za tečnost	2× Ø6,4 mm (1/4 inča)
Cjevovod za plin	1× Ø9,5 mm (3/8 inča) 1× Ø12,7 mm (1/2 inča)

3MXM40, 3MXM52, 3MXM68	
Cjevovod za tečnost	3× Ø6,4 mm (1/4 inča)
Cjevovod za plin	1× Ø9,5 mm (3/8 inča) 2× Ø12,7 mm (1/2 inča)

4MXM68	
Cjevovod za tečnost	4× Ø6,4 mm (1/4 inča)
Cjevovod za plin	2× Ø9,5 mm (3/8 inča) 2× Ø12,7 mm (1/2 inča)

4MXM80	
Cjevovod za tečnost	4× Ø6,4 mm (1/4 inča)
Cjevovod za plin	1× Ø9,5 mm (3/8 inča) 1× Ø12,7 mm (1/2 inča) 2× Ø15,9 mm (5/8 inča)

5MXM90	
Cjevovod za tečnost	5× Ø6,4 mm (1/4 inča)
Cjevovod za plin	2× Ø9,5 mm (3/8 inča) 1× Ø12,7 mm (1/2 inča) 2× Ø15,9 mm (5/8 inča)

INFORMACIJA

Na temelju unutrašnje jedinice može biti potrebna upotreba redukcija. Za više informacija pogledajte "5.2.1 Spojevi između vanjske i unutrašnje jedinice pomoću redukcija" [▶ 16].

Materijal cjevovoda rashladnog sredstva

- **Materijal cijevi:** bakar bez spojeva deoksidiran fosfornom kiselinom
- **Spojevi holender maticom:** Koristite samo žareni materijal.
- **Stepen tvrdoće i debljina cijevi:**

Vanjski promjer (Ø)	Stepen tvrdoće	Debljina (t)[a]	
6,4 mm (1/4") 9,5 mm (3/8") 12,7 mm (1/2")	Žareno (O)	≥0,8 mm	
15,9 mm (5/8")		≥1 mm	

[a] Ovisno o važećim propisima i maksimalnom radnom pritisku jedinice (vidjeti "PS High" na nazivnoj pločici jedinice), može biti potrebna veća debljina cijevi.

5.1.2 Izolacija cjevovoda rashladnog sredstva

- Kao izolacijski materijal koristite polietilensku pjenu:
  - čija je toplinska propusnost između 0,041 i 0,052 W/mK (0,035 i 0,045 kcal/mh°C)
  - čija je toplinska otpornost najmanje 120°C
- Debljina izolacije

Vanjski promjer cijevi ($Ø_p$)	Unutrašnji promjer izolacije ($Ø_i$)	Debljina izolacije (t)
6,4 mm (1/4")	8~10 mm	≥10 mm
9,5 mm (3/8")	10~14 mm	≥13 mm
12,7 mm (1/2")	14~16 mm	≥13 mm
15,9 mm (5/8")	16~20 mm	≥13 mm

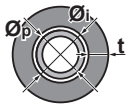

Ako je temperatura viša od 30°C, a vlaga viša od RH 80%, debljina materijala za izolaciju treba biti najmanje 20 mm kako bi se spriječila kondenzacija na površini izolacije.

Primijenite odvojenu toplinsku izolaciju cijevi za cjevovod rashladnog plina i rashladne tekućine.

5.1.3 Dužina cijevovoda rashladnog sredstva i razlika u visini

INFORMACIJA

Za maksimalne dopuštene dužine i visinske razlike cjevovoda rashladnog sredstva za Hibrid za Multi aplikaciju i DHW generator za Multi, pogledajte priručnik za instalaciju unutrašnje jedinice.

Što je kraći cjevovod rashladnog sredstva, to je bolja učinkovitost sistema.

Dužina i visinska razlika cjevovoda moraju biti u skladu sa sljedećim zahtjevima.

Najkraća dopuštena dužina po prostoriji je 3 m.

Vanjska jedinica	Dužina cjevovoda rashladnog sredstva do svake unutrašnje jedinice	Ukupna dužina cjevovoda rashladnog sredstva
2MXM68, 3MXM40, 3MXM52, 3MXM68	≤25 m	≤50 m
4MXM68		≤60 m
4MXM80		≤70 m
5MXM90		≤75 m

INFORMACIJA

U slučaju kombinacije vanjske jedinice 3MXM40 ili 3MXM52 s unutrašnjim jedinicama CVXM-A i/ili FVXM-A, ukupna dužina cjevovoda tekućeg rashladnog sredstva MORA biti ≤ 30 m.

CVXM-A9, FVXM-A9 nema ovo ograničenje.

	Visinska razlika vanjska - unutrašnja	Visinska razlika unutrašnja - unutrašnja
Vanjska jedinica instalirana više od unutrašnje jedinice	≤15 m	≤7,5 m
Vanjska jedinica instalirana niže za barem 1 unutrašnju jedinicu	≤7,5 m	≤15 m

5.2 Spajanje cjevovoda rashladnog sredstva

OPASNOST: RIZIK OD VATRE/PARE

OPREZ

- Tokom isporuke nije dozvoljeno lemljenje ili zavarivanje na mjestu za jedinice s punjenjem rashladnog sredstva R32.
- Tokom instalacije rashladnog sistema, spajanje dijelova s najmanje jednim napunjenim dijelom izvodi se uzimajući u obzir sljedeće zahtjeve: privremeni spojevi nisu dopušteni za rashladno sredstvo R32 unutar prostora u kojima borave ljudi, osim spojeva izrađenih na mjestu koji direktno spajaju unutrašnju jedinicu s cjevovodom. Spojevi izrađeni na mjestu, koji direktno spajaju cjevovode s unutrašnjim jedinicama, moraju biti privremenog tipa.

OPREZ

NEMOJTE priključivati uloženi razvedeni cjevovod i vanjsku jedinicu ako samo izvodite cjevarske radove bez priključivanja unutrašnje jedinice kako biste drugu jedinicu dodali kasnije.

5.2.1 Spojevi između vanjske i unutrašnje jedinice pomoću redukcija

INFORMACIJA

- Za DHW generator za Multi jedinicu koristite istu redukciju kao i za unutrašnju jedinicu klase 20.
- Za klasu kapaciteta i primjenjivu redukciju za Hibrid za Multi, pogledajte priručnik za instalaciju unutrašnje jedinice.

Klasa ukupnog kapaciteta unutrašnje jedinice koja se može spojiti na ovu vanjsku jedinicu:

Vanjska jedinica	Klasa ukupnog kapaciteta unutrašnje jedinice
2MXM68	≤10,2 kW
3MXM40	≤7,0 kW
3MXM52	≤9,0 kW
3MXM68, 4MXM68	≤11,0 kW
4MXM80	≤14,5 kW
5MXM90	≤15,6 kW

INFORMACIJA

Priključivanje samo 1 unutrašnje jedinice NIJE moguće. Povežite najmanje 2 unutrašnje jedinice.

Priključak	Klasa	Redukcija
2MXM68		
A (Ø9,5 mm)	15, 20, 25, 35, (42)[a]	—
B (Ø12,7mm)	15, 20, 25, 35, (42)[a]	2+4
	42, 50, 60	—
3MXM40		
A (Ø9,5 mm)	15, 20, 25, 35	—
B + C (Ø12,7mm)	15, 20, 25, 35	2+4
3MXM52		
A (Ø9,5 mm)	15, 20, 25, 35, (42)[a]	—
B + C (Ø12,7mm)	15, 20, 25, 35	2+4
	42, 50	—
3MXM68		
A (Ø9,5 mm)	15, 20, 25, 35, (42)[a]	—
B + C (Ø12,7mm)	15, 20, 25, 35, 42	2+4
	50, 60	—
4MXM68		
A + B (Ø9,5 mm)	15, 20, 25, 35, (42)[a]	—
C + D (Ø12,7mm)	15, 20, 25, 35, (42)[a]	2+4
	42, 50, 60	—
4MXM80		
A (Ø9,5 mm)	15, 20, 25, 35, (42)[a]	—
B (Ø12,7mm)	15, 20, 25, 35, (42)[a]	2+4
	42, 50, 60	—
C + D (Ø15,9 mm)	15, 20, 25, 35, (42)[a]	5+6
	42, 50, 60	1+3
	71	—
5MXM90		
A + B (Ø9,5 mm)	15, 20, 25, 35, (42)[a]	—
C (Ø12,7mm)	15, 20, 25, 35, (42)[a]	2+4
	42, 50, 60	—
D + E (Ø15,9 mm)	15, 20, 25, 35, (42)[a]	5+6
	42, 50, 60	1+3
	71	—

[a] Samo u slučaju povezivanja s jedinicom FTXM42R, FTXM42A, FTXA42C

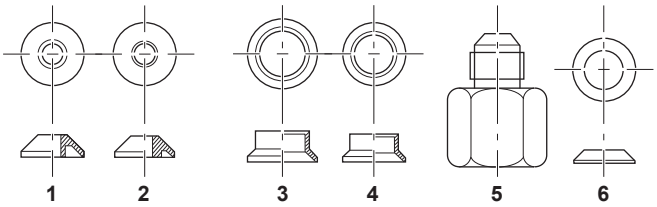

Vrsta redukcije	Spoj
1	Ø15,9 mm → Ø12,7 mm
2	Ø12,7 mm → Ø9,5 mm
3	Ø15,9 mm → Ø12,7 mm
4	Ø12,7 mm → Ø9,5 mm
5	Ø15,9 mm → Ø9,5 mm
6	Ø15,9 mm → Ø9,5 mm

Primjeri spojeva:

- Spajanje cijevi od Ø12,7 mm na spojni priključak plinske cijevi od Ø15.9 mm

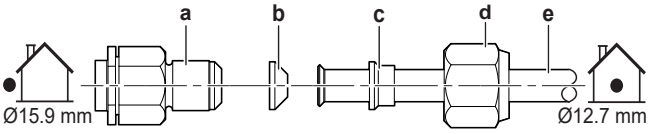

a Spojni priključak vanjske jedinice
b Redukcija br. 1
c Redukcija br. 3
d Holender matica za Ø15,9 mm
e Cjevovod između jedinica

- Spajanje cijevi od Ø9,5 mm na spojni priključak plinske cijevi od Ø15,9 mm

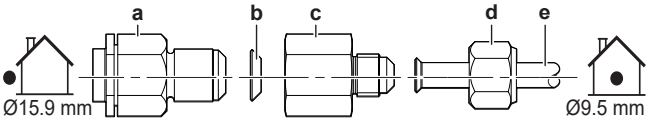

a Spojni priključak vanjske jedinice
b Redukcija br. 6
c Redukcija br. 5
d Holender matica za Ø9,5 mm
e Cjevovod između jedinica

- Spajanje cijevi od Ø9,5 mm na spojni priključak plinske cijevi od Ø12,7 mm

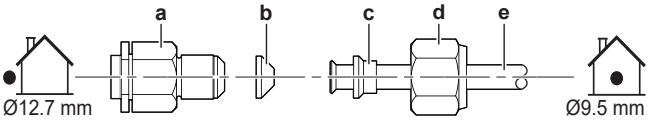

a Spojni priključak vanjske jedinice
b Redukcija br. 2
c Redukcija br. 4
d Holender matica za Ø12,7 mm
e Cjevovod između jedinica

OBAVJEŠTENJE

Za sprečavanje curenja plina, rashladno ulje nanesite za R32 (FW68DA):

- Ø9,5 mm → Ø15,9 mm, na obje strane reduktora 6 (b) I na unutrašnju stranu holender matice.
- Ø12,7mm → Ø15,9 mm ili Ø9,5 mm → Ø12,7 mm na obje strane reduktora 1 ili 2 (b).

Holender matica za (mm)	Moment sile zatezanja (N•m)
Ø9,5	33~39
Ø12,7	50~60
Ø15,9	62~75

OBAVJEŠTENJE

Da biste spriječili oštećenje navoja na priključku prejakim stezanjem holender matice, upotrijebite odgovarajući zakretni ključ. Pazite da maticu NE stegnete previše, jer se manja cijev može oštetiti (oko 2/3~ 1× normalnog momenta).

5.2.2 Za spajanje cijevovoda rashladnog sredstva na vanjsku jedinicu

- **Dužina cijevovoda.** Terenski cjevovod treba biti što je moguće kraći.
- **Zaštita cijevovoda.** Zaštitite terenski cjevovod od fizičkog oštećenja.

UPOZORENJE

Prije pokretanja kompresora čvrsto spojite cjevovod rashladnog sredstva. Ako cjevovod rashladnog sredstva NIJE spojen, a zaustavni ventil je otvoren tokom rada kompresora, usisat će se zrak. To će uzrokovati abnormalni pritisak u rashladnom ciklusu, što može dovesti do oštećenja opreme, pa čak i do ozljeda.

OBAVJEŠTENJE

- Koristite holender maticu pričvršćenu na jedinicu.
- Za sprečavanje curenja plina, rashladno ulje nanesite samo na unutrašnju površinu proširenja. Koristite rashladno ulje za R32 (**Primjer:** FW68DA).
- NEMOJTE ponovo koristiti spojeve.

1 Spojite priključak tekućeg rashladnog sredstva s unutrašnje jedinice na zaustavni ventil za tečnost vanjske jedinice.

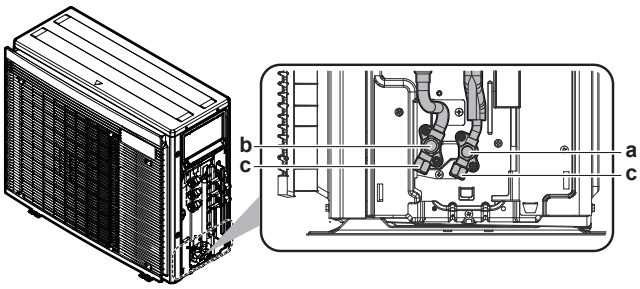

a Zaustavni ventil za tečnost
b Zaustavni ventil za plin
c Servisni priključak

2 Spojite priključak plinskog rashladnog sredstva s unutrašnje jedinice na zaustavni ventil za plin vanjske jedinice.

OBAVJEŠTENJE

Preporučujemo postavljanje cjevovoda rashladnog sredstva između unutrašnje i vanjske jedinice u kanal ili umotavanje cjevovoda rashladnog sredstva u završnu traku.

5.3 Provjera cjevovoda rashladnog sredstva

5.3.1 Za provjeru curenja

OBAVJEŠTENJE

NE premašujte maksimalan radni pritisak jedinice (vidjeti "PS High" na nazivnoj pločici jedinice).

OBAVJEŠTENJE

UVIJEK koristite preporučenu otopinu za test mjehurićima koju ste dobili od svog dobavljača.

NIKADA ne koristite vodu sa sapunom:

- Voda sa sapunom može uzrokovati stvaranje pukotina na komponentama poput holender matica ili kapica zaustavnih ventila.
- Voda sa sapunom može sadržavati sol, koja upija vlagu koja će se smrznuti nakon što se cijevi ohlade.
- Voda sa sapunom sadrži amonijak koji može izazvati koroziju holender spojeva (između mesingane holender matice i bakrene matice).

1 Napunite sistem plinovitim dušikom do pritiska na manometru od najmanje 200 kPa (2 bar). Preporučuje se stavljanje pod pritisak od 3000 kPa (30 bar) radi otkrivanja manjih curenja.

2 Provjerite postoji li curenje primjenom otopine za test mjehurićima na sve spojeve.

3 Ispustite sav dušik.

5.3.2 Za vakuumsko isušivanje

OPASNOST: RIZIK OD EKSPLOZIJE

NEMOJTE otvarati zaustavne ventile prije vakuumskog isušivanja.

1 Vakumirajte sistem dok tlak na razvodniku ne pokaže −0,1 MPa (−1 bar).

2 Ostavite tako 4 - 5 minuta pa provjerite tlak:

Ako se tlak…	Onda…
Ne mijenja	U sistemu nema vlage. Postupak je završen.
Povećava	U sistemu ima vlage. Pređite na sljedeći korak.

3 Vakuumirajte sistem najmanje 2 sata s pritiskom u grani od −0,1 MPa (−1 bar).

4 Nakon ISKLJUČIVANJA pumpe, provjeravajte tlak barem još 1 sat.

5 Ako NE uspijete postići ciljni vakuum ili NE MOŽETE održavati vakuum 1 sat, učinite sljedeće:

- Ponovo provjerite ima li curenja.
- Ponovo provedite postupak vakuumskog isušivanja.

OBAVJEŠTENJE

Obavezno otvorite zaustavne ventile nakon instalacije cjevovoda rashladnog sredstva i obavljenog vakuumskog sušenja. Pokretanje sistema sa zatvorenim zaustavnim ventilima može pokvariti kompresor.

6 Punjenje rashladnog sredstva

6.1 O rashladnom sredstvu

Ovaj proizvod sadrži fluorirane stakleničke plinove. NE ispuštajte plinove u atmosferu.

Vrsta rashladnog sredstva: R32

Vrijednost potencijala globalnog zagrijavanja (GWP): 675

Periodični pregledi na curenje rashladnog sredstva mogu biti potrebni u zavisnosti od važećeg zakona. Obratite se svom instalateru za više informacija.

A2L **UPOZORENJE: BLAGO ZAPALJIVI MATERIJAL**

Rashladno sredstvo unutar jedinice je lako zapaljivo.

UPOZORENJE

- Rashladno sredstvo unutar jedinice je lako zapaljivo, ali obično NE curi. Ako rashladno sredstvo procuri u prostoriju i dođe u kontakt s plamenom plamenika, grijačem ili šporetom, to može dovesti do požara ili stvaranja štetnih plinova.
- Isključite uređaje za grijanje plamenom, prozračite prostoriju i obratite se trgovcu kod kojeg ste kupili uređaj.
- NEMOJTE koristiti jedinicu dok serviser ne potvrdi da je popravljen dio iz kojeg je iscurilo rashladno sredstvo.

UPOZORENJE

Uređaj treba pohraniti tako da se spriječe mehanička oštećenja, u dobro prozračenoj prostoriji u kojoj nema trajno aktivnih izvora zapaljenja (npr.: otvoreni plamen, aktivni plinski uređaj ili aktivni električni grijač). Veličina sobe mora biti kako je navedeno u Općim mjerama opreza.

UPOZORENJE

- NEMOJTE bušiti ili paliti dijelove kruga rashladnog sredstva.
- NEMOJTE koristiti nikakve materijale za čišćenje ili sredstva za ubrzavanje odleđavanja, osim onih koje je preporučio proizvođač.
- Imajte na umu da rashladno sredstvo u sistemu nema mirisa.

UPOZORENJE

NIKADA direktno ne dodirujte nikakva rashladna sredstva koja slučajno iscure. To bi moglo rezultirati teškim ranama uzrokovanim ozeblinama.

OBAVJEŠTENJE

Važeći propisi o **fluoriranim stakleničkim plinovima** zahtijevaju da punjenje rashladnog sredstva jedinice bude izraženo i u težini i u ekvivalentu CO_2.

Formula za izračunavanje količine ekvivalenta CO_2 u tonama: GWP vrijednost rashladnog sredstva × ukupna količina punjenja rashladnog sredstva [u kg] / 1000

Obratite se svom instalateru za više informacija.

6.2 Za određivanje dodatne količine rashladnog sredstva

Ako ukupna dužina cjevovoda za tečnost iznosi…	Onda…
≤30 m	NEMOJTE ulijevati dodatno rashladno sredstvo.
>30 m	R=(ukupna dužina (m) cjevovoda za tečnost–30 m)×0,020 R=Dodatno punjenje (kg) (zaokruženo u jedinicama od 0,1 kg)

INFORMACIJA

Dužina cjevovoda je jednosmjerna dužina cjevovoda tekućine.

INFORMACIJA

Dodatno punjenje rashladnog sredstva NIJE dozvoljeno u slučaju kombinacije vanjske jedinice **3MXM40** ili **3MXM52** s unutrašnjim jedinicama **CVXM-A** i/ili **FVXM-A**. Ukupna dužina cjevovoda MORA biti ≤30 m.

CVXM-A9, FVXM-A9 nema ovo ograničenje

Maksimalna dopuštena količina punjenja	
3MXM40, 3MXM52	2,2 kg
3MXM68, 2MXM68	2,4 kg
4MXM68	2,6 kg
4MXM80	3,2 kg
5MXM90	3,3 kg

6.3 Za određivanje količine kompletnog punjenja

INFORMACIJA

Ako je potrebno kompletno punjenje, ukupno punjenje rashladnog sredstva jeste: tvorničko punjenje rashladnog sredstva (pogledajte nazivnu pločicu jedinice) + utvrđena dodatna količina.

6.4 Za punjenje dodatnog rashladnog sredstva

UPOZORENJE

- Koristite samo rashladno sredstvo R32. Ostale supstance mogu izazvati eksplozije i nezgode.
- R32 sadrži fluorirane stakleničke plinove. Vrijednost njegovog potencijala globalnog zagrijavanja (GWP) iznosi 675. NE ispuštajte ove plinove u atmosferu.
- Prilikom punjenja rashladnog sredstva, UVIJEK koristite zaštitne rukavice i zaštitne naočale.

Preduslov: Prije punjenja rashladnog sredstva, provjerite da li je cjevovod spojen i ispitan (test curenja i vakuumsko sušenje).

1 Priključite spremnik s rashladnim sredstvom na servisni priključak.

2 Napunite dodatnu količinu rashladnog sredstva.

3 Otvorite zaustavni ventil plina.

6.5 Za pričvršćivanje naljepnice o fluoriranim stakleničkim plinovima

1 Popunite naljepnicu na sljedeći način:

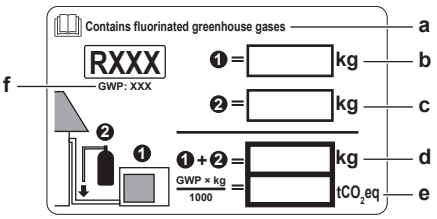

- **a** Ako je s jedinicom isporučena višejezična naljepnica o fluoriranim stakleničkim plinovima (vidi dodatnu opremu) skinite dio na odgovarajućem jeziku i zalijepite na vrh od **a**.
- **b** Tvornički punjeno rashladno sredstvo: pogledajte nazivnu pločicu jedinice
- **c** Napunjena dodatna količina rashladnog sredstva
- **d** Ukupno punjenje rashladnog sredstva
- **e** **Količina fluoriranih stakleničkih plinova** ukupnog punjenja rashladnog sredstva izražena u tonama ekvivalenta CO_2.
- **f** GWP = Potencijal globalnog zagrijavanja

OBAVJEŠTENJE

Važeći propisi o **fluoriranim stakleničkim plinovima** zahtijevaju da punjenje rashladnog sredstva jedinice bude izraženo i u težini i u ekvivalentu CO_2.

Formula za izračunavanje količine ekvivalenta CO_2 u tonama: GWP vrijednost rashladnog sredstva × ukupna količina punjenja rashladnog sredstva [u kg] / 1000

Koristite GWP vrijednost navedenu na naljepnici punjenja rashladnog sredstva.

2 Naljepnicu pričvrstite na unutrašnji dio vanjske jedinice blizu zaustavnih ventila za plin i tekućinu.

6.6 Provjera curenja rashladnog sredstva nakon punjenja

INFORMACIJA

Primjenjivo SAMO za kombinaciju s unutrašnjim jedinicama CVXM-A9, FVXM-A9.

Mora se ispitati zategnutost svih spojeva rashladnog sistema napravljenih na terenu.

Curenje se neće otkrivati testnom metodom koja ima osjetljivost od 5 grama rashladnog sredstva godišnje ili bolju, uz pritisak od najmanje 0,25 puta maksimalnog radnog pritiska (pogledati "Visok pritisak" na nazivnoj ploči jedinice).

U slučaju otkrivanja curenja, izvadite rashladno sredstvo i popravite spoj(eve).

Zatim:

- obavite test curenja, pogledajte odjeljak "5.3.1 Za provjeru curenja" [▸ 17].
- napunite rashladno sredstvo.
- provjerite curenje rashladnog sredstva nakon punjenja (pogledajte iznad).

7 Električna instalacija

OPASNOST: RIZIK OD ELEKTRIČNOG UDARA

UPOZORENJE

- Sve radove oko ožičenja MORA izvršiti ovlašteni električar i MORAJU biti u skladu s državnim propisima o ožičenju.
- Električne priključke spojite na fiksno ožičenje.
- Sve lokalno nabavljene komponente i svi električni radovi MORAJU biti u skladu s važećim zakonima.

UPOZORENJE

Za kablove napajanja UVIJEK koristite višežilni kabal.

UPOZORENJE

Postavite svepolni prekidač s najmanje 3 mm udaljenosti između tačaka koji omogućava potpuno odvajanje pod prenaponskom kategorijom III.

UPOZORENJE

Ako je kabal za napajanje oštećen, MORA ga zamijeniti proizvođač, njegov ovlašteni servis ili slične stručne osobe kako bi se izbjegle opasnosti.

UPOZORENJE

NEMOJTE spajati kabal napajanja na unutrašnju jedinicu. To može dovesti do strujnog udara ili požara.

UPOZORENJE

- NEMOJTE upotrebljavati lokalno kupljene električne dijelove unutar proizvoda.
- Električno napajanje odvodne pumpe, itd., NEMOJTE dovoditi razvodom iz redne stezaljke. To može dovesti do strujnog udara ili požara.

UPOZORENJE

Držite ožičenje spajanja između jedinica dalje od bakarnih cijevi koje nemaju toplinsku izolaciju jer te cijevi mogu biti veoma vruće.

OPASNOST: RIZIK OD ELEKTRIČNOG UDARA

Svi električni dijelovi (uključujući termistore) su pod naponom električnog napajanja. Ne dodirujte ih golim rukama.

OPASNOST: RIZIK OD ELEKTRIČNOG UDARA

Prije servisiranja odspojite napajanje, pričekajte više od 10 minuta pa izmjerite napon na stezaljkama električnog kondenzatora glavnog strujnog kruga ili električnim komponentama. Napon MORA biti manji od 50 V DC da biste mogli dodirnuti električne komponente. Lokaciju stezaljki potražite u dijagramu ožičenja.

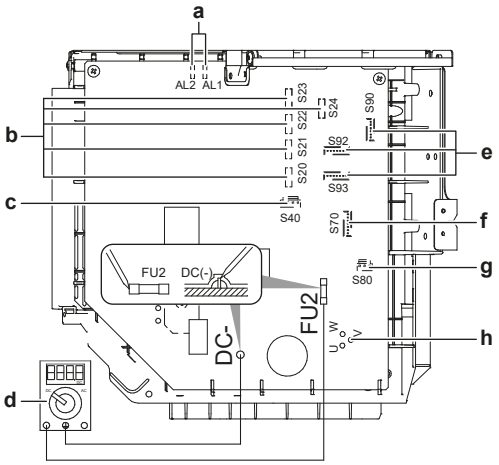

- **a** AL1, AL2 – priključak dovodne žice elektromagnetskog ventila*
- **b** S20~24 – priključak dovodne žice zavojnice ekspanzijskog elektroventila (prostorija A, B, C, D, E)*
- **c** S40 – priključak dovodne žice termo-releja preopterećenja i sklopke visokog pritiska*
- **d** Multimetar (raspon napona istosmjerne struje)
- **e** S90~93 – priključak dovodne žice termistora
- **f** S70 – priključak dovodne žice motora ventilatora
- **g** S80 – priključak dovodne žice 4-smjernog ventila
- **h** Priključak dovodne žice kompresora

*Mogu se razlikovati ovisno o modelu.

7.1 Specifikacije standardnih komponenti ožičenja

OBAVJEŠTENJE

Preporučujemo upotrebu čvrstih jednožilnih žica. Ako se koriste upletene žice, malo uvrnite žile vodič kako biste učvrstili kraj vodiča za direktnu upotrebu u priključnoj stezaljci ili umetanje okruglog nelemljenog priključka. Detalji su opisani u referentnom vodiču za montere u dijelu "Smjernice za povezivanje električnog ožičenja".

Komponenta		
Kabal za napajanje	Napon	220~240 V
	Struja	Pogledajte tabelu ispod (**A**)
	Faza	1~
	Frekvencija	50 Hz
	Veličina žice	MORA biti u skladu s nacionalnim propisom o ožičenju. Trožilni kabal Veličina žice na osnovu struje, ali ne manja od 2,5 mm².
Interkonekcijski kabal (unutrašnja↔vanjska)	Napon	220~240 V
	Veličina žice	Koristite samo žicu koja pruža dvostruku izolaciju i koja odgovara naponu. Četverožilni kabal Minimalno 1,5 mm²
Preporučeni osigurač		Pogledajte tabelu ispod (**B**)
Uzemljeni strujni zaštitni prekidač / prekidač diferencijalne struje		MORA biti u skladu s nacionalnim propisom o ožičenju

Model	A	B
3MXM40	16,0 A	16 A
2MXM68	19,8 A	20 A
3MXM52	16,3 A	
3MXM68	19,8 A	
4MXM68	19,8 A	
4MXM80	20,4 A	25 A
5MXM90	25,9 A	32 A

Električna oprema mora zadovoljavati normu EN/IEC 61000-3-12, Evropski/Međunarodni Tehnički Standard koji propisuje ograničenje za harmonične struje proizvedene opremom koja je priključena na sistem javne niskonaponske mreže s ulaznom strujom od >16 A i ≤75 A po fazi.

7.2 Za spajanje električnog ožičenja na vanjsku jedinicu

1 Skinite poklopac razvodne kutije (1 vijak).

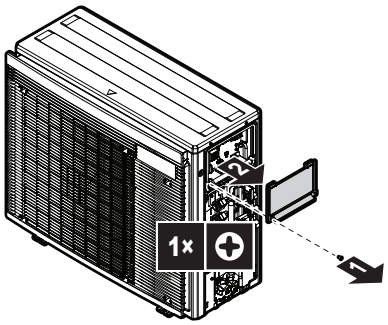

2 Spojite žice između unutrašnje i vanjske jedinice tako da se brojevi priključaka podudaraju. Pazite da se simboli za cjevovod i ožičenje u potpunosti podudaraju.

3 Pazite da spojite ispravno ožičenje s ispravnom prostorijom.

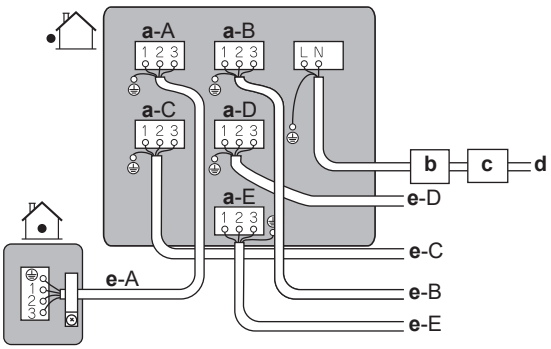

- **a** Priključak za prostoriju (A, B, C, D, E)*
- **b** Osigurač
- **c** Uređaj diferencijalne struje
- **d** Žica za napajanje
- **e** Interkonekcijska žica za prostoriju (A, B, C, D, E)*

*Mogu se razlikovati ovisno o modelu.

4 Dobro stegnite vijke rednih stezaljki koristeći Philips odvijač.

5 Laganim potezanjem žica provjerite da se nisu odvojile.

6 Čvrsto stegnite držač žice tako da se izbjegne vanjsko natezanje na stezaljkama žica.

7 Provedite žice kroz izrez na dnu zaštitne ploče.

8 Uvjerite se da električno ožičenje nije u dodiru s cjevovodom plina.

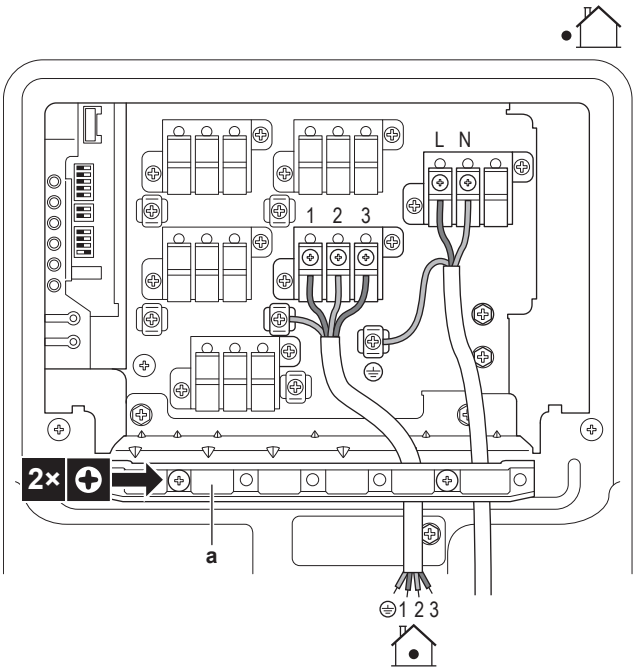

- **a** Držač žice

9 Ponovo pričvrstite poklopac razvodne kutije i servisni poklopac.

8 Dovršetak instalacije vanjske jedinice

8.1 Za dovršetak instalacije vanjske jedinice

OPASNOST: RIZIK OD ELEKTRIČNOG UDARA

- Provjerite je li sistem pravilno uzemljen.
- Isključite napajanje prije servisiranja.
- Instalirajte poklopac razvodne kutije prije UKLJUČIVANJA napajanja.

1 Izolirajte i pričvrstite cijevovod rashladnog sredstva i kablove kako slijedi:

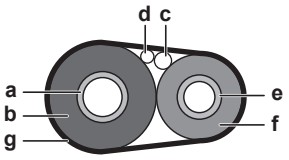

- **a** Plinska cijev
- **b** Izolacija plinske cijevi
- **c** Interkonekcijski kabal
- **d** Terensko ožičenje (ako je primjenjivo)
- **e** Cijev za tečnost
- **f** Izolacija cijevi za tečnost
- **g** Završna traka

2 Postavite servisni poklopac.

9 Konfiguracija

9.1 O funkciji uštede električne energije u stanju mirovanja

Funkcija uštede električne energije u stanju mirovanja:

- isključuje napajanje vanjske jedinice električnom energijom, a
- unutrašnju jedinicu postavlja u način uštede električne energije u stanju mirovanja.

Funkcija uštede električne energije u stanju mirovanja funkcionira na sljedećim jedinicama:

3MXM40, 3MXM52	FTXM, FTXP, FTXJ, FVXM, CTXA, CTXM, CVXM

Ako se koristi druga unutrašnja jedinica, priključak za uštedu električne energije u stanju mirovanja MORA biti uključen.

Funkcija uštede električne energije u stanju mirovanja je isključena prije otpremanja.

9.1.1 Uključivanje funkcije štednje električne energije u stanju mirovanja

Preduslov: Glavno električno napajanje MORA biti isključeno.

1 Uklonite servisni poklopac.

2 Odspojite selektivni priključak za uštedu električne energije u stanju mirovanja.

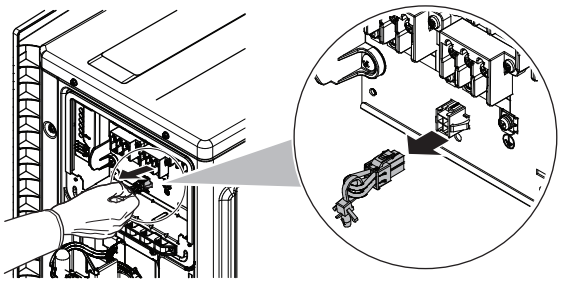

3 Uključite glavni kabal za napajanje.

9.2 O funkciji prioritetne prostorije

INFORMACIJA

- Za postavku prioritetne prostorije potrebno je izvršiti početne postavke tokom instalacije jedinice. Pitajte kupca u kojim prostorijama planira koristiti ovu funkciju i izvršite potrebne postavke tokom instalacije.
- Postavka prioritetne prostorije primjenjiva je samo za unutrašnju jedinicu klima uređaja i omogućava postavljanje samo jedne prostorije.

Unutrašnja jedinica na koju se primjenjuje postavka prioritetne prostorije ima prioritet u sljedećim slučajevima:

- **Prioritet načina rada:** Ako je funkcija prioritetne prostorije postavljena na unutrašnju jedinicu, sve ostale unutrašnje jedinice prelaze u stanje mirovanja.
- **Prioritet tokom velikog intenziteta rada:** Ako unutrašnja jedinica na kojoj je namještena postavka prioritetne prostorije radi velikim intenzitetom, druge unutrašnje jedinice imat će umanjene radne mogućnosti.
- **Prioritet tihog načina rada:** Ako je unutrašnja jedinica na kojoj je namještena postavka prioritetne prostorije podešena na tihi način rada, vanjska jedinica će također raditi tiho.

Pitajte kupca u kojim prostorijama planira koristiti ovu funkciju i izvršite potrebne postavke tokom instalacije. Praktično je postavljanje u gostinjskoj sobi.

9.2.1 Za postavljanje funkcije prioritetne prostorije

1 Uklonite poklopac prekidača na PCB-u.

2 Postavite prekidač (SW4) za unutrašnju jedinicu za koju želite aktivirati funkciju prioritetne prostorije u položaj uključeno.

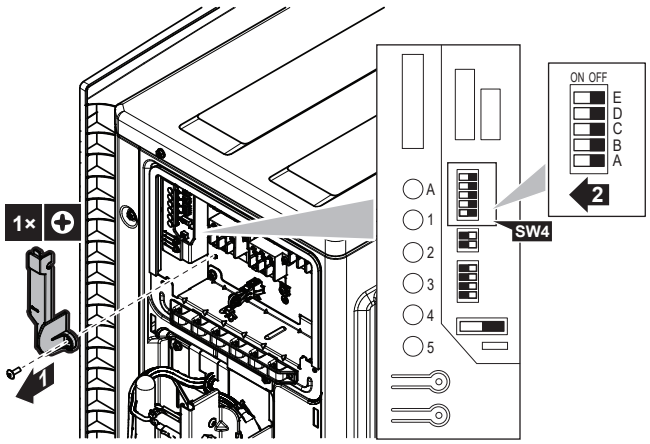

3 Resetirajte napajanje.

9.3 O noćnom tihom načinu rada

Funkcija noćnog tihog načina rada stišava zvuk rada vanjske jedinice tokom noći. To će umanjiti kapacitet hlađenja jedinice. Objasnite kupcu noćni tihi način rada i potvrdite da kupac želi korisiti ovaj način.

9.3.1 Uključivanje noćnog tihog načina rada

1 Uklonite poklopac prekidača na PCB-u.

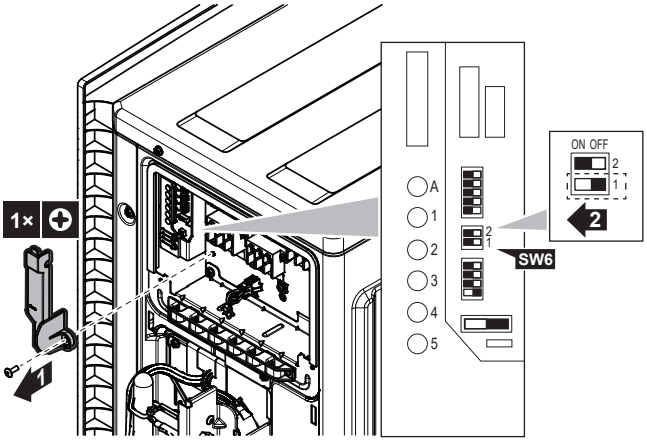

2 Postavite prekidač noćnog tihog načina rada (SW6-1) u položaj uključeno.

9.4 O zaključavanju načina grijanje

Zaključavanje načina grijanje ograničava jedinicu na grijanje.

9.4.1 Uključivanje zaključavanja načina grijanje

1 Uklonite poklopac prekidača na PCB-u.

2 Postavite prekidač za zaključavanje načina grijanje (SW5-1) u položaj uključeno.

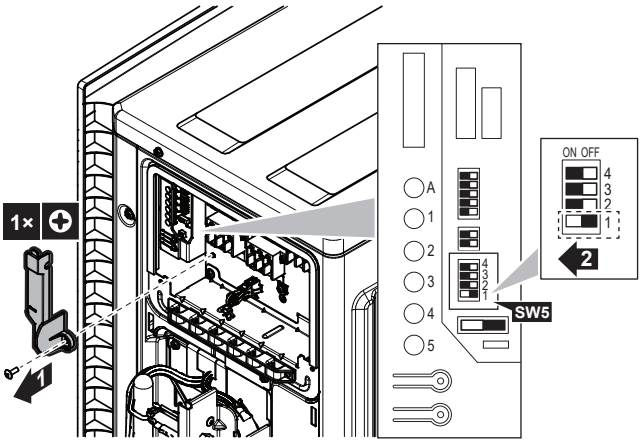

9.5 O zaključavanju načina hlađenje

Zaključavanje načina hlađenja ograničava jedinicu na hlađenje. Prinudni rad ostaje moguć u načinu hlađenja.

Specifikacije za kućište priključka i pinove: ST proizvodi, kućište VHR-5N, pin SVH-21T-1,1

Kada se koristi zaključavanje načina hlađenja u kombinaciji s Hibrid za Multi, ove jedinice NEĆE pokretati toplotna pumpa.

9.5.1 Uključivanje zaključavanja načina hlađenja

1 Kratko spojite iglice 3 i 5 priključka S15.

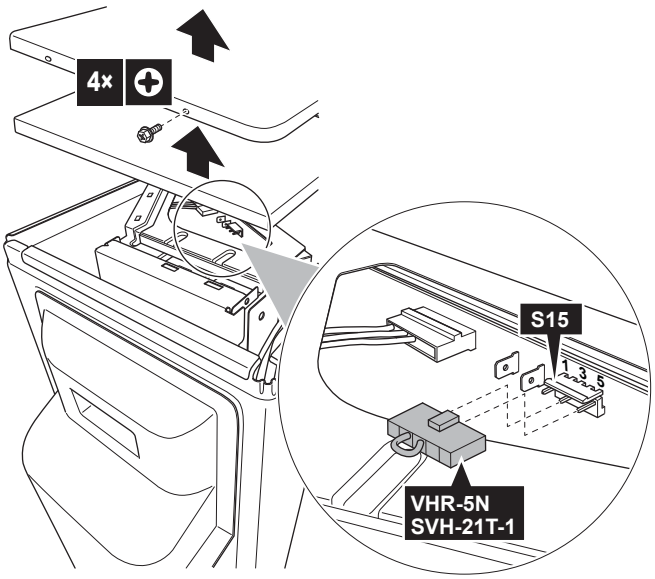

10 Puštanje u rad

OBAVJEŠTENJE

Opća kontrolna lista za puštanje u rad. Uz upute za puštanje za rad u ovom poglavlju, opću kontrolnu listu za puštanje u rad također možete pronaći na Daikin Business Portal (potrebna je provjera autentičnosti).

Opća kontrolna lista za puštanje u rad nadopunjuje upute u ovom poglavlju i može se koristiti kao smjernica i obrazac za izvještavanje tokom puštanja u rad i predaje korisniku.

OBAVJEŠTENJE

UVIJEK upotrebljavajte jedinicu s termistorima i/ili senzorima/sklopkama za pritisak. U SUPROTNOM bi moglo doći do pregaranja kompresora.

10.1 Kontrolna lista prije puštanja u rad

1 Nakon instalacije jedinice, provjerite stavke navedene u nastavku.

2 Zatvorite jedinicu.

3 Pokrenite vanjsku jedinicu.

☐	**Unutrašnja jedinica** je pravilno postavljena.
☐	**Vanjska jedinica** je pravilno postavljena.
☐	Sistem je pravilno **uzemljen** i stezaljke za uzemljenje su stegnute.
☐	**Napon napajanja** odgovara naponu na identifikacijskoj naljepnici jedinice.
☐	NEMA **olabavljenih spojeva** niti oštećenih električnih dijelova u razvodnoj kutiji.
☐	Na unutrašnoj i vanjskoj jedinici NEMA **oštećenih dijelova** ili **priklještenih cijevi**.
☐	NEMA **curenja rashladnog sredstva**.
☐	**Cijevovod rashladnog sredstva** (plin i tekućina) toplinski je izoliran.
☐	Instalirane su cijevi odgovarajuće veličine i **cijevi** su pravilno izolirane.
☐	**Zaustavni ventili** (plin i tekućina) na vanjskoj jedinici potpuno su otvoreni.
☐	**Odvod kondenzata** Provjerite da li odvod ističe neometano. **Moguća posljedica:** Kondenzirana voda može kapati.
☐	Unutrašnja jedinica prima signale **korisničkog sučelja**.
☐	Navedene žice koriste se za **interkonekcijski kabal**.
☐	**Osigurači, sklopke,** ili lokalno ugrađeni uređaji za zaštitu instalirani su u skladu s ovim dokumentom i NISU izostavljeni.
☐	Provjerite podudaraju li se oznake (prostorija A~E) na ožičenju i cjevovodima za svaku unutrašnju jedinicu.
☐	Provjerite je li postavka prioritetne prostorije podešena za 2 ili više prostorija. Imajte na umu da DHW generator za Multi ili Hibrid za Multi neće biti odabran kao prioritetna prostorija.

10.2 Kontrolna lista tokom puštanja u rad

☐	Za provođenje provjere **ožičenja**.
☐	Za postupak **odzračivanja**.
☐	Za postupak **probnog rada**.

10.3 Probni rad i ispitivanje

Za Hibrid za Multi moraju se poduzeti određene mjere opreza prije korištenja ove funkcije. Za više informacija pogledajte priručnik za instalaciju unutrašnje jedinice i/ili referentni vodič za instalatera za instalaciju u zatvorenom prostoru.

☐	Prije početka probnog rada, izmjerite napon na primarnoj strani **sigurnosnog prekidača**.
☐	Provjerite jesu li **Cjevovod i ožičenje** usklađeni.
☐	**Zaustavni ventili** (plin i tekućina) na vanjskoj jedinici potpuno su otvoreni.

Inicijalizacija Multi sistema može potrajati nekoliko minuta ovisno o broju unutrašnjih jedinica i upotrijebljenih opcija.

10.3.1 O provjeri greške u ožičenju

Funkcija provjere greške u ožičenju će provjeriti i automatski ispraviti sve greške u ožičenju. To je korisno za provjeru ožičenja koje se NE MOŽE direktno provjeriti, kao što je podzemno ožičenje.

Ova funkcija se NE MOŽE koristiti unutar 3 minute nakon aktiviranja sigurnosnog prekidača ili kada je temperatura vanjskog zraka ≤5°C.

Za provođenje provjere greške u ožičenju

INFORMACIJA

- Provjeru greške u ožičenju morate provesti samo ako niste sigurni jesu li električno ožičenje i cjevovodi pravilno spojeni.
- Ako provedete provjeru greške u ožičenju, hibrid za multi unutrašnju jedinicu toplinska pumpa neće pokretati 72 sata. Tokom tog vremena, plinski bojler će preuzeti hibridni način rada.

1 Skinite poklopac sklopke servisne printane pločice.

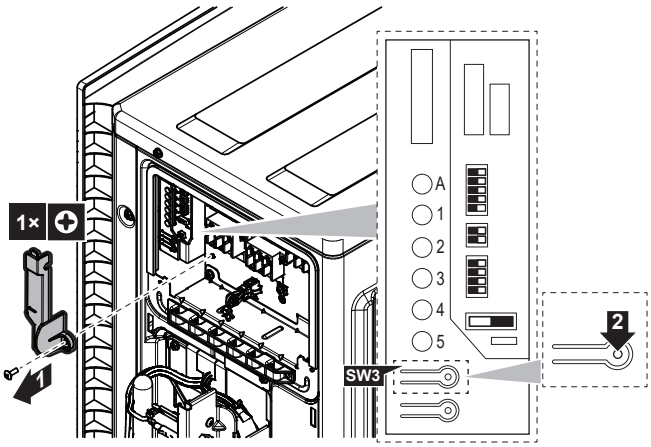

2 Kratko pritisnite prekidač za provjeru grešaka (SW3) na servisnoj printanoj pločici vanjske jedinice.

Rezultat: Svjetleća dioda servisnog monitora pokazuje je li otklanjanje moguće ili nije. Detalje o tome kako čitati ekran svjetleće diode potražite u servisnom priručniku.

Rezultat: Greške u ožičenju bit će ispravljene nakon 15-20 minuta. Ako automatsko otklanjanje nije moguće, provjerite ožičenje i cjevovod unutrašnje jedinice na uobičajeni način.

INFORMACIJA

- Broj prikazanih svijetlećih dioda ovisi o broju prostorija.
- Funkcija provjere greške u ožičenju NEĆE raditi ako je vanjska temperatura ≤5°C.
- Po dovršetku postupka provjere greške u ožičenju, diode indikatori će nastaviti sve dok ne započne normalan rad.
- Slijedite postupke dijagnostike uređaja. Pojedinosti o dijagnozi grešaka proizvoda potražite u servisnom priručniku.

Status svjetlećih dioda:

- Sve svjetleće diode trepću: automatsko ispravljanje NIJE moguće.
- Svjetleće diode trepću naizmjenično: automatsko ispravljanje je obavljeno.
- Jedna ili više svjetlećih dioda stalno svijetli: nenormalno zaustavljanje (slijedite postupak dijagnoze na stražnjoj strani desne ploče i pogledajte servisni priručnik).

10.3.2 Za postupak probnog rada

INFORMACIJA

Ako prilikom puštanja u rad uređaj naiđe na grešku, detaljne smjernice za rješavanje problema potražite u servisnom priručniku.

Preduslov: Električno napajanje MORA biti u navedenom rasponu.

Preduslov: Probni rad može se izvesti u načinu hlađenja ili grijanja.

Preduslov: Probni rad treba obaviti u skladu s priručnikom za upotrebu unutrašnje jedinice kako bi se osiguralo da sve funkcije i dijelovi rade ispravno.

1 U načinu hlađenja odaberite najnižu temperaturu koja se može programirati. U načinu zagrijavanja odaberite najvišu temperaturu koja se može programirati.

2 Nakon što je jedinica radila otprilike 20 minuta izmjerite temperaturu na ulaznom i izlaznom otvoru unutrašnje jedinice. Razlika bi trebala biti veća od 8°C (hlađenje) ili 20°C (grijanje).

3 Prvo provjerite rad svake jedinice pojedinačno, a zatim istovremeni rad svih unutrašnjih jedinica. Provjerite i grijanje i hlađenje.

4 Po završetku probnog rada postavite temperaturu na normalan nivo. U načinu hlađenja: 26~28°C, u načinu zagrijavanja: 20~24°C.

INFORMACIJA

- Probni rad se može onemogućiti ako je potrebno.
- Nakon isključivanja, jedinicu nije moguće ponovo pokrenuti 3 minute.
- Kada se pokrene probni rad u načinu grijanja odmah nakon uključivanja sigurnosnog prekidača, u nekim slučajevima oko 15 minuta neće izlaziti zrak kako bi se zaštitila jedinica.
- Tokom probnog rada uključujte samo klima uređaj. Tokom probnog rada NEMOJTE uključivati Hibrid za Multi ili DHW generator.
- Tokom rada hlađenja, na zaustavnom ventilu plina i na drugim dijelovima, može se nakupiti inje. To je uobičajeno.

INFORMACIJA

- Čak i kada je jedinica isključena, ona troši struju.
- Kada se nakon nestanka struja ponovo vrati, uspostavit će se prethodno izabrani način rada.

10.4 Pokretanje vanjske jedinice

Za konfiguraciju i puštanje sistema u rad pogledajte priručnik za instalaciju unutrašnje jedinice.

11 Održavanje i servis

OBAVJEŠTENJE

Opća kontrolna lista za održavanje/pregled. Pored uputa za održavanje u ovom poglavlju, dostupna je i opća kontrolna lista za održavanje/pregled na našem portalu Daikin Business Portal (potrebna je potvrda autentičnosti).

Opća kontrolna lista za održavanje/pregled nadopunjuje upute u ovom poglavlju i može se koristiti kao smjernica i obrazac za izvještavanje tokom održavanja.

OBAVJEŠTENJE

Održavanje MORA obaviti ovlašteni instalater ili servisni predstavnik.

Preporučujemo da se održavanje provodi najmanje jedanput godišnje. Međutim, važeći zakoni mogu zahtijevati kraće intervale održavanja.

OBAVJEŠTENJE

Važeći zakoni o **fluoriranim stakleničkim plinovima** zahtijevaju da se punjenje jedinice rashladnim sredstvom izrazi u težini i u ekvivalentu CO_2.

Formula za izračun količine CO_2 u tonama: Vrijednost GWP-a rashladnog sredstva × ukupno punjenje rashladnog sredstva [u kg] / 1000

12 Odlaganje

OBAVJEŠTENJE

NEMOJTE pokušati sami rastaviti sistem: rastavljanje sistema, postupanje s rashladnim sredstvom, uljem i svim ostalim dijelovima, MORA biti provedeno u skladu s važećim propisima. Uređaji se MORAJU obraditi u specijaliziranom pogonu za ponovnu upotrebu, recikliranje i popravak.

INFORMACIJA

Kako biste zaštitili okoliš, prilikom ponovnog premještanja ili rastavljanja jedinice izvršite automatsku operaciju ispumpavanja. Za postupak ispumpavanja pogledajte servisni priručnik ili referentni vodič za instalatera.

13 Tehnički podaci

- **Podset** najnovijih tehničkih podataka dostupan je na regionalnoj web stranici Daikin (javno dostupno).
- **Potpuni set** najnovijih tehničkih podataka dostupan je na web stranici Daikin Business Portal (potrebna je provjera autentičnosti).

13.1 Dijagram ožičenja

Dijagram ožičenja isporučuje se s jedinicom i nalazi se nalazi unutar vanjske jedinice (donja strana gornje ploče).

13.1.1 Unificirana legenda za električni dijagram

Za primijenjene dijelove i brojčane oznake, pojedinosti potražite u dijagramu ožičenja ove jedinice. Dijelovi su označeni arapskim brojevima u rastućem poretku za svaki dio i u pregledu u nastavku prikazani su sa "*" u kodnoj oznaci dijela.

Simbol	Značenje	Simbol	Značenje
	Osigurač		Zaštitno uzemljenje
	Spoj		Zaštitno uzemljenje (vijak)
	Priključak		Ispravljač
	Uzemljenje		Priključak releja
	Terensko ožičenje		Priključak kratkog spoja
	Nazivna vrijednost		Priključak
INDOOR	Unutrašnja jedinica		Priključna stezaljka
OUTDOOR	Vanjska jedinica	○ ●	Stezaljka za žice
	Uređaj diferencijalne struje		

Simbol	Boja	Simbol	Boja
BLK	Crna	ORG	Narandžasta
BLU	Plava	PNK	Ružičasta
BRN	Smeđa	PRP, PPL	Ljubičasta
GRN	Zelena	RED	Crvena
GRY	Siva	WHT	Bijela
SKY BLU	Nebesko plava	YLW	Žuta

Simbol	Značenje
A*P	Printana ploča
BS*	Taster uključeno/isključeno, sklopka rada
BZ, H*O	Zujalica
C*	Kondenzator
AC*, CN*, E*, HA*, HE*, HL*, HN*, HR*, MR*_A, MR*_B, S*, U, V, W, X*A, K*R_*, NE	Priključak, konektor
D*, V*D	Dioda
DB*	Diodni most
DS*	DIP prekidač
E*H	Grijač
FU*, F*U, (za svojstva pogledajte PCB unutar vaše jedinice)	Nazivna vrijednost
FG*	Priključnica (uzemljenje okvira)
H*	Kablovski svežanj
H*P, LED*, V*L	Upravljačko svjetlo, svjetleća dioda
HAP	Svjetleća dioda (prikaz rada - zeleno)
HIGH VOLTAGE	Visok napon
IES	Senzor inteligentno oko
IPM*	Inteligentni modul napajanja
K*R, KCR, KFR, KHuR, K*M	Magnetski relej
L	Faza
L*	Zavojnica
L*R	Reaktor
M*	Koračni motor
M*C	Motor kompresora
M*F	Motor ventilatora
M*P	Motor odvodne pumpe
M*S	Motor njihanja lamela
MR*, MRCW*, MRM*, MRN*	Magnetski relej
N	Neutralna
n=*, N=*	Broj prolaza kroz feritnu jezgru
PAM	Modulacija amplitudom pulsa
PCB*	Printana ploča
PM*	Modul napajanja
PS	Uključivanje električnog napajanja
PTC*	PTC termistor
Q*	Bipolarni tranzistor s izoliranom upravljačkom elektrodom (IGBT)
Q*C	Osigurač
Q*DI, KLM	Strujni zaštitni prekidač
Q*L	Zaštita od preopterećenja
Q*M	Termalni prekidač
Q*R	Uređaj diferencijalne struje
R*	Otpornik
R*T	Termistor
RC	Prijemnik
S*C	Granična sklopka
S*L	Plivajuća sklopka
S*NG	Detektor curenja rashladnog sredstva
S*NPH	Senzor pritiska (visok)

Simbol	Značenje
S*NPL	Senzor pritiska (nizak)
S*PH, HPS*	Prekidač pritiska (visok)
S*PL	Prekidač pritiska (nizak)
S*T	Termostat
S*RH	Senzor vlažnosti
S*W, SW*	Prekidač za rad
SA*, F1S	Odvodnik prenapona
SR*, WLU	Prijemnik signala
SS*	Prekidač za odabir
SHEET METAL	Fiksna ploča priključne stezaljke
T*R	Transformator
TC, TRC	Odašiljač
V*, R*V	Varistor
V*R	Diodni most, Bipolarni tranzistor s izoliranom upravljačkom elektrodom (IGBT) modul napajanja
WRC	Bežični daljinski upravljač

Simbol	Značenje
X*	Priključak
X*M	Priključna stezaljka (blok)
Y*E	Zavojnica elektroničkog ekspanzijskog ventila
Y*R, Y*S	Zavojnica prekretnog elektromagnetskog ventila
Z*C	Feritno jezgro
ZF, Z*F	Filter šuma

13.2 Dijagram cjevovoda: Vanjska jedinica

Klasifikacija kategorije PED komponente:

- Sklopke visokog pritiska: kategorija IV
- Kompresor: kategorija II
- Akumulator: 4MXM80, 5MXM90 kategorija II, ostali modeli kategorija I
- Ostale komponente: pogledajte PED član 4, paragraf 3

2MXM68

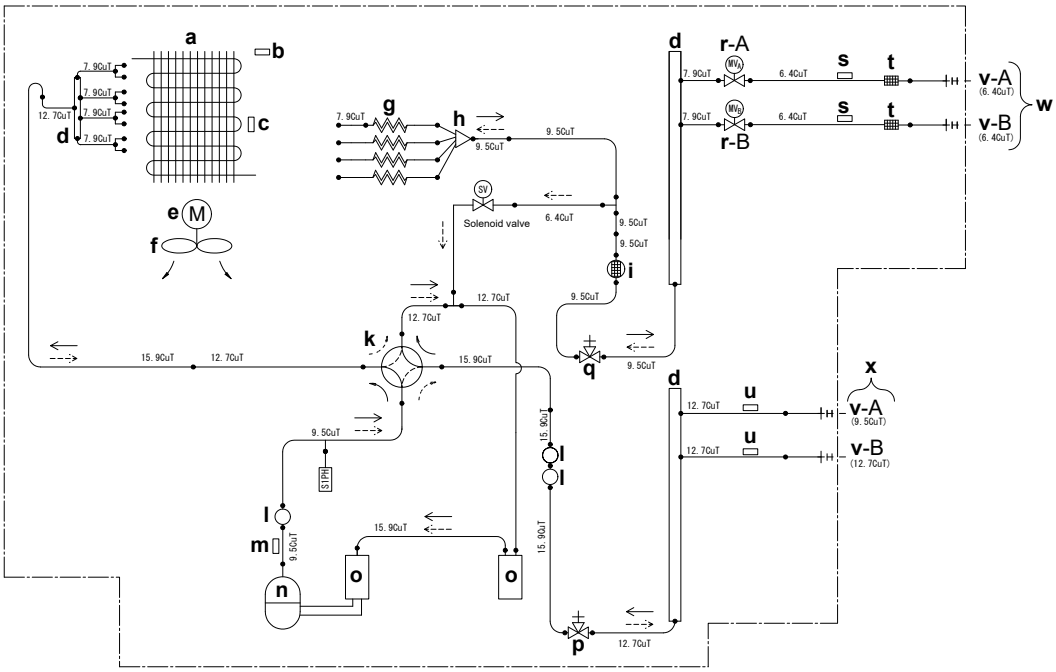

a	Izmjenjivač toplote	**k**	4-smjerni ventil	**u**	Termistor (plin)
b	Termistor vanjske temperature zraka	**l**	Prigušivač	**v**	Prostorija
c	Termistor izmjenjivača toplote	**m**	Termistor ispusne cijevi	**w**	Vanjski cjevovod – tečnost
d	Refnet čeoni razvodnik	**n**	Kompresor	**x**	Vanjski cjevovod – plin
e	Motor ventilatora	**o**	Akumulator	**y**	Prijemnik tečnosti
f	Ventilator s propelerom	**p**	Zaustavni ventil za plin	**S1PH**	Sklopka visokog pritiska (automatsko resetiranje)
g	Kapilarna cijev	**q**	Zaustavni ventil za tečnost		
h	Razvodnik	**r**	Elektronički ekspanzioni ventil	→	Tok rashladnog sredstva: hlađenje
i	Prigušivač s filterom	**s**	Termistor (tečnost)	--→	Tok rashladnog sredstva: grijanje
j	Elektromagnetski ventil	**t**	Filter		

3MXM40, 3MXM52

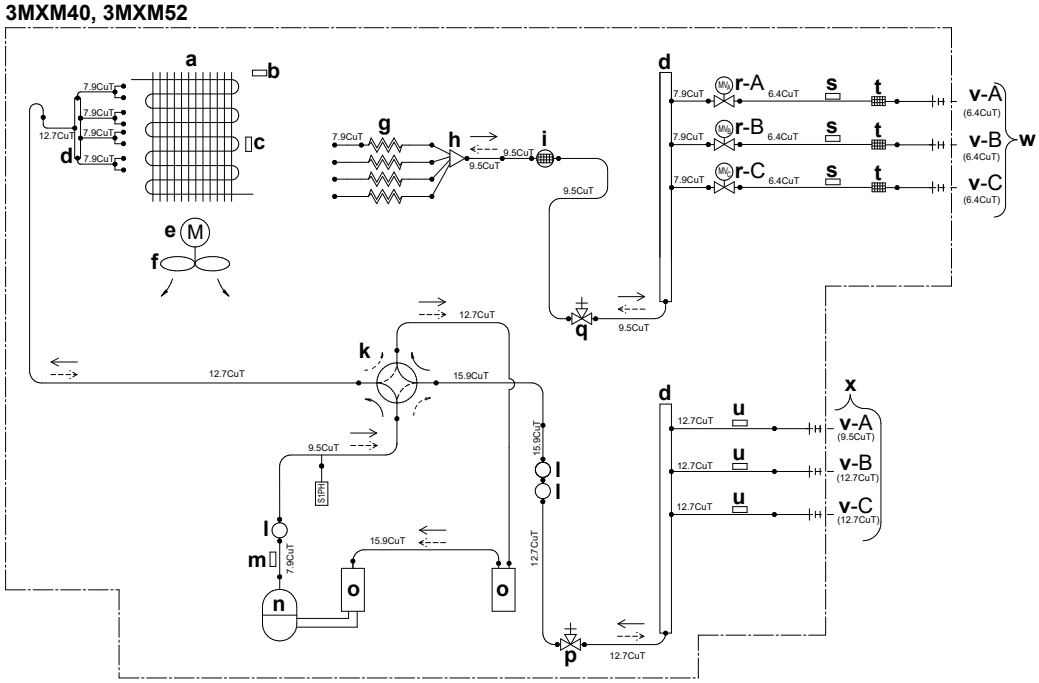

3MXM68

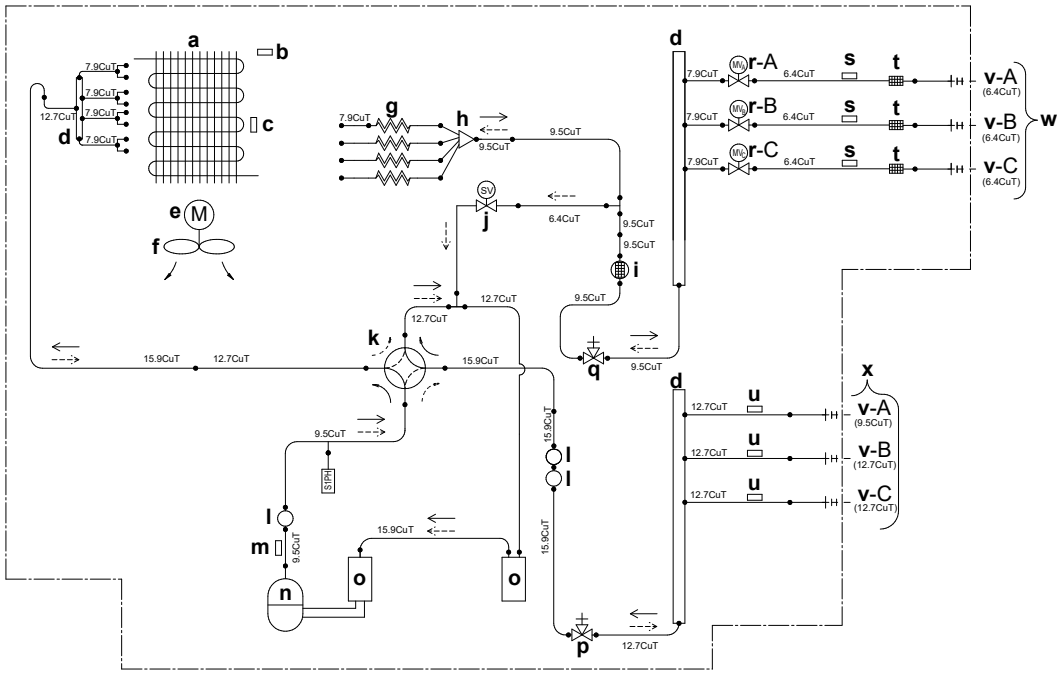

a	Izmjenjivač toplote	**k**	4-smjerni ventil	**u**	Termistor (plin)
b	Termistor vanjske temperature zraka	**l**	Prigušivač	**v**	Prostorija
c	Termistor izmjenjivača toplote	**m**	Termistor ispusne cijevi	**w**	Vanjski cjevovod – tečnost
d	Refnet čeoni razvodnik	**n**	Kompresor	**x**	Vanjski cjevovod – plin
e	Motor ventilatora	**o**	Akumulator	**y**	Prijemnik tečnosti
f	Ventilator s propelerom	**p**	Zaustavni ventil za plin	**S1PH**	Sklopka visokog pritiska (automatsko resetiranje)
g	Kapilarna cijev	**q**	Zaustavni ventil za tečnost		
h	Razvodnik	**r**	Elektronički ekspanzioni ventil	→	Tok rashladnog sredstva: hlađenje
i	Prigušivač s filterom	**s**	Termistor (tečnost)	--→	Tok rashladnog sredstva: grijanje
j	Elektromagnetski ventil	**t**	Filter		

4MXM68

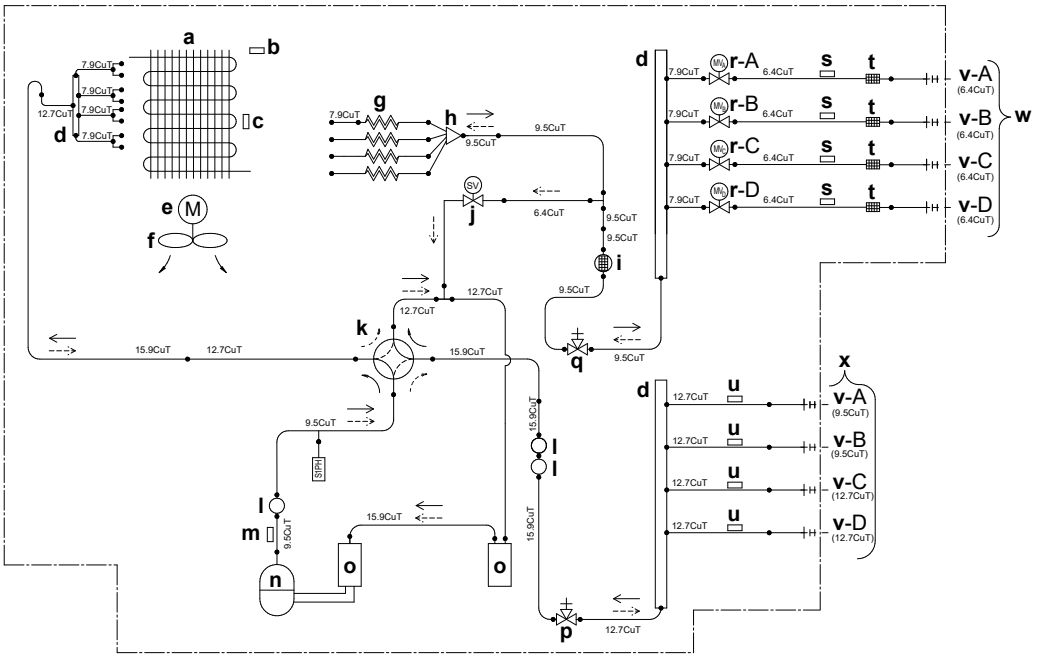

4MXM80

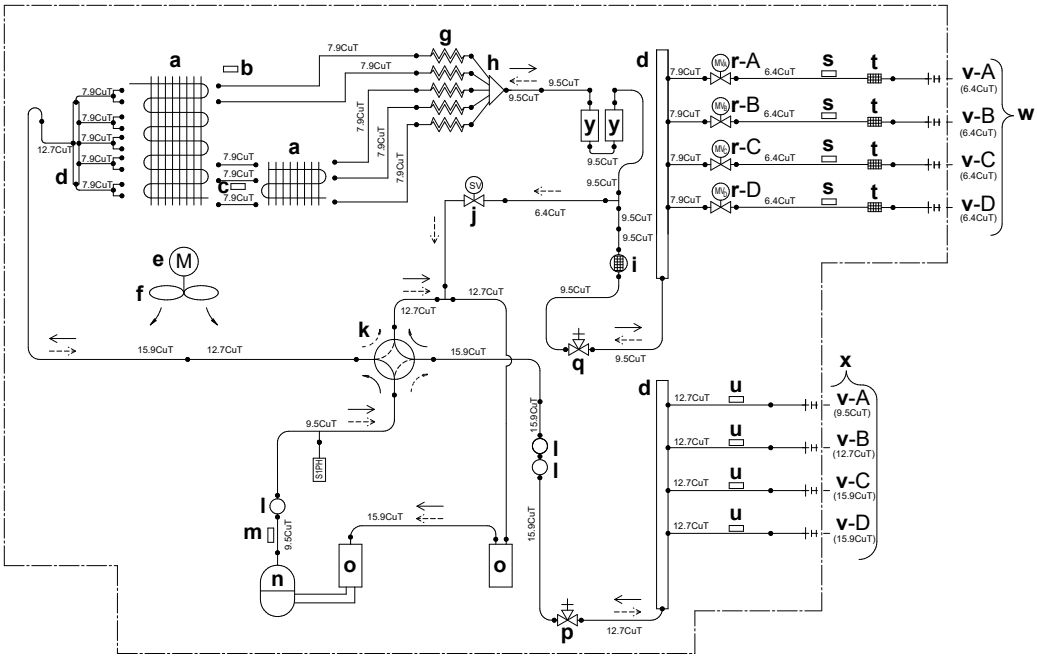

a	Izmjenjivač toplote	**k**	4-smjerni ventil	**u**	Termistor (plin)
b	Termistor vanjske temperature zraka	**l**	Prigušivač	**v**	Prostorija
c	Termistor izmjenjivača toplote	**m**	Termistor ispusne cijevi	**w**	Vanjski cjevovod – tečnost
d	Refnet čeoni razvodnik	**n**	Kompresor	**x**	Vanjski cjevovod – plin
e	Motor ventilatora	**o**	Akumulator	**y**	Prijemnik tečnosti
f	Ventilator s propelerom	**p**	Zaustavni ventil za plin	**S1PH**	Sklopka visokog pritiska (automatsko resetiranje)
g	Kapilarna cijev	**q**	Zaustavni ventil za tečnost		
h	Razvodnik	**r**	Elektronički ekspanzioni ventil	→	Tok rashladnog sredstva: hlađenje
i	Prigušivač s filterom	**s**	Termistor (tečnost)	--→	Tok rashladnog sredstva: grijanje
j	Elektromagnetski ventil	**t**	Filter		

5MXM90

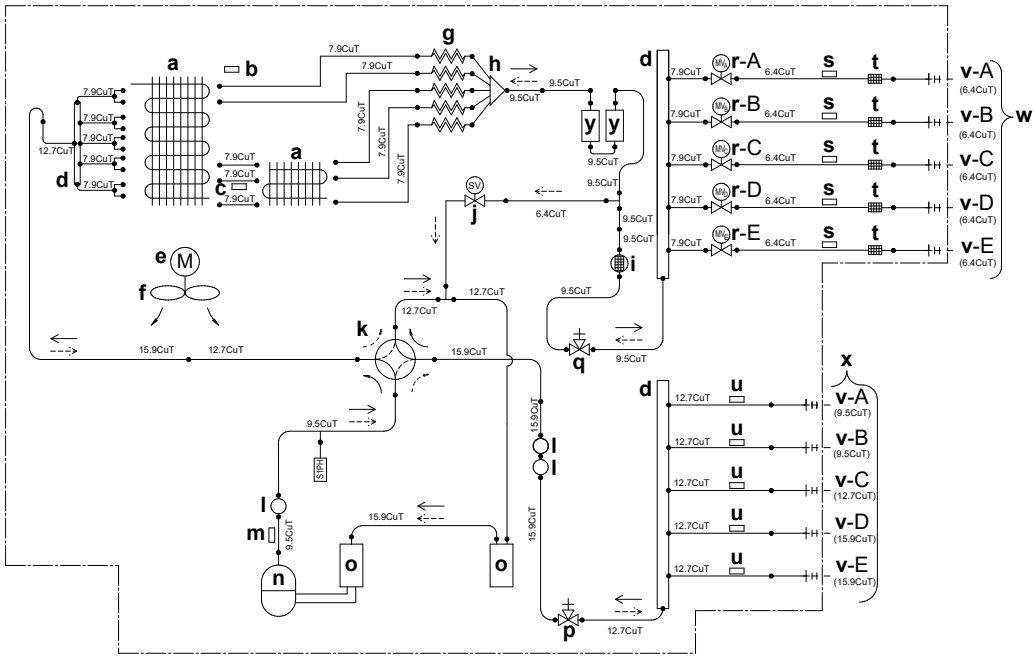

a	Izmjenjivač toplote	**k**	4-smjerni ventil	**u**	Termistor (plin)
b	Termistor vanjske temperature zraka	**l**	Prigušivač	**v**	Prostorija
c	Termistor izmjenjivača toplote	**m**	Termistor ispusne cijevi	**w**	Vanjski cjevovod – tečnost
d	Refnet čeoni razvodnik	**n**	Kompresor	**x**	Vanjski cjevovod – plin
e	Motor ventilatora	**o**	Akumulator	**y**	Prijemnik tečnosti
f	Ventilator s propelerom	**p**	Zaustavni ventil za plin	**S1PH**	Sklopka visokog pritiska (automatsko resetiranje)
g	Kapilarna cijev	**q**	Zaustavni ventil za tečnost		
h	Razvodnik	**r**	Elektronički ekspanzioni ventil	→	Tok rashladnog sredstva: hlađenje
i	Prigušivač s filterom	**s**	Termistor (tečnost)	--→	Tok rashladnog sredstva: grijanje
j	Elektromagnetski ventil	**t**	Filter		

Copyright 2022 Daikin

DAIKIN INDUSTRIES CZECH REPUBLIC s.r.o.
U Nové Hospody 1/1155, 301 00 Plzeň Skvrňany, Czech Republic

DAIKIN EUROPE N.V.
Zandvoordestraat 300, B-8400 Oostende, Belgium

3P600450-9V 2022.09