Priručnik za montiranje



Podni split klima-uređaj

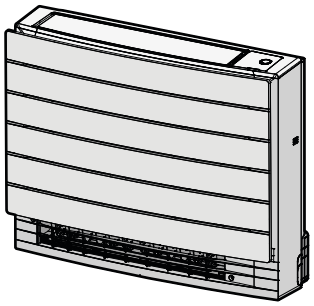

CVXM20C2V1B
FVXM25C2V1B
FVXM35C2V1B
FVXM50C2V1B

Priručnik za montiranje
Podni split klima-uređaj

Bosanski

Sadržaj

1 O dokumentaciji 2
- 1.1 Šifra proizvoda 2
- 1.2 O ovom dokumentu 2

2 Posebne sigurnosne upute za instalatera 2

3 O kutiji 4
- 3.1 Unutrašnja jedinica 4
  - 3.1.1 Za uklanjanje pribora iz unutrašnje jedinice 4

4 O jedinici 4
- 4.1 Izgled sistema 4
- 4.2 Raspon rada 4
- 4.3 Informacije o bežičnom LAN-u 4
  - 4.3.1 Mjere opreza prilikom upotrebe bežičnog LAN-a 4
  - 4.3.2 Osnovni parametri 4

5 Instalacija jedinice 5
- 5.1 Priprema mjesta za instalaciju 5
  - 5.1.1 Zahtjevi mjesta instalacije unutrašnje jedinice 5
- 5.2 Montaža unutrašnje jedinice 6
  - 5.2.1 Montaža unutrašnje jedinice 6
  - 5.2.2 Za bušenje rupe u zidu 8
  - 5.2.3 Skidanje razrezanih dijelova 8
- 5.3 Spajanje odvodnog cjevovoda 9
  - 5.3.1 Opće smjernice 9
  - 5.3.2 Spajanje odvodne cijevi na unutrašnju jedinicu 9
  - 5.3.3 Za provjeru curenja vode 9

6 Instalacija cijevi 9
- 6.1 Priprema cjevovoda rashladnog sredstva 9
  - 6.1.1 Zahtjevi cjevovoda rashladnog sredstva 9
  - 6.1.2 Izolacija cjevovoda rashladnog sredstva 10
- 6.2 Spajanje cjevovoda rashladnog sredstva 10
  - 6.2.1 Za spajanje cjevovoda rashladnog sredstva na unutrašnju jedinicu 10

7 Električna instalacija 10
- 7.1 Specifikacije standardnih komponenti ožičenja 11
- 7.2 Za spajanje električnog ožičenja na unutrašnju jedinicu 11
- 7.3 Spajanje neobaveznog pribora (žični daljinski upravljač, središnje korisničko sučelje, bežični adapter, itd.) 11

8 Završavanje instalacije unutrašnje jedinice 12
- 8.1 Završavanje montaže unutrašnje jedinice 12

9 Konfiguracija 12
- 9.1 Kontakt za uključivanje/isključivanje 12
  - 9.1.1 Postavljanje kontakta za uključivanje/isključivanje 12

10 Puštanje u rad 13
- 10.1 Za postupak probnog rada 13
  - 10.1.1 Provođenje probnog rada putem bežičnog daljinskog upravljača 13

11 Odlaganje 13

12 Tehnički podaci 13
- 12.1 Dijagram ožičenja 13
  - 12.1.1 Unificirana legenda za električni dijagram 13

1 O dokumentaciji

1.1 Šifra proizvoda

CVXM20C, FVXM25C, FVXM35C, FVXM50C

1.2 O ovom dokumentu

UPOZORENJE

Vodite računa da se postupci montiranja, servisiranja, održavanja, popravke i primijenjeni materijali pridržavaju uputstava u dokumentu Daikin (uključujući sve dokumente navedene u "Kompletu dokumentacije") te da se dodatno pridržavaju važećih zakona i da ih obavljaju samo kvalificirane osobe. EN/IEC 60335-2-40 je mjerodavan standard u Evropi i područjima u kojima se primjenjuju IEC standardi.

INFORMACIJA

Provjerite da li korisnik ima štampanu dokumentaciju i zamolite ga/je da je čuva za buduću upotrebu.

Ciljna publika

Ovlašteni instalateri

INFORMACIJA

Ovaj uređaj je namijenjen za upotrebu od strane stručnih ili obučenih korisnika u trgovinama, u lakoj industriji i na farmama ili u komercijalne svrhe i upotrebu u domaćinstvu kada ga koriste nestručne osobe.

Komplet dokumentacije

Ovaj dokument je dio skupa dokumentacije. Kompletan set se sastoji od:

- **Opće mjere opreza:**
  - Sigurnosne upute koje MORATE pročitati prije montiranja
  - Format: Papir (u ambalažnoj kutiji unutrašnje jedinice)
- **Priručnik za instalaciju unutrašnje jedinice:**
  - Uputstva za montažu
  - Format: Papir (u ambalažnoj kutiji unutrašnje jedinice)
- **Referentni vodič za instalatere:**
  - Priprema za instaliranje, dobre prakse, referentni podaci…
  - Format: Digitalne datoteke na https://www.daikin.eu. Pronađite svoj model putem funkcije za pretraživanje.

Posljednja revizija isporučene dokumentacije može biti dostupna na regionalnoj web lokaciji Daikin ili putem vašeg prodavača.

Skenirajte QR kôd u nastavku kako biste pronašli kompletnu dokumentaciju i više informacija o proizvodu na web lokaciji Daikin.

FVXM-C

CVXM-C

Originalna uputstva su napisana na engleskom jeziku. Svi drugi jezici su prijevodi originalnog uputstva.

Tehničko-inženjerski podaci

- **Podset** najnovijih tehničkih podataka dostupan je na regionalnoj web lokaciji Daikin (javno dostupno).
- **Potpuni set** najnovijih tehničkih podataka dostupan je na web lokaciji Daikin Library (potrebna je provjera autentičnosti).

2 Posebne sigurnosne upute za instalatera

Uvijek slijedite sigurnosna uputstva i propise.

INFORMACIJA

- Jedinice CVXM-C, FVXM-C sadrže senzor curenja rashladnog sredstva. Primjenjuje se posebni zahtjev za jedinicu sa senzorom curenja rashladnog sredstva.

Montaža uređaja (pogledajte "5 Instalacija jedinice" [▶ 5])

UPOZORENJE

Instalaciju treba izvršiti instalater, a odabir materijala i instalacija mora biti u skladu s važećim zakonodavstvom. EN378 je standard koji je primjenjiv u Evropi.

UPOZORENJE

Uređaj se treba skladištiti kako slijedi:

- tako da se spriječi mehaničko oštećenje.
- u dobro prozračenoj sobi bez kontinuiranih izvora zapaljenja (primjer: otvoreni plamen, plinski uređaj u radu ili električni grijač u radu).
- u sobi s dimenzijama naznačenim u odjeljku "Za određivanje minimalne površine poda" [▶ 5].

UPOZORENJE

Ako uređaji sadrže rashladno sredstvo R32, površina poda prostorije u kojoj se uređaji montiraju, koriste i skladište mora biti veća od minimalne površine poda A (m²). Za više informacija pogledajte "Za određivanje minimalne površine poda" [▶ 5].

OPREZ

Za zidove koji sadržavaju metalni okvir ili metalnu ploču koristite zidno ugrađenu cijev i zidni poklopac u prolaznu rupu da biste spriječili moguće zagrijavanje, strujni udar ili požar.

Montaža cjevovoda (pogledajte "6 Instalacija cijevi" [▶ 9])

UPOZORENJE

- Poduzmite mjere da izbjegnete prekomjerne vibracije ili pulsiranje cjevovoda rashladnog sredstva.
- Zaštitite zaštitne uređaje, cjevovod i spojne elementi što je više moguće od štetnih uticaja okoliša.
- Predvidite mjesta širenja i skupljanja dugih dionica cjevovoda.
- Dizajnirajte i montirajte rashladne sisteme tako da umanjuju vjerovatnoću da hidraulički udar ošteti sistem.
- Čvrsto montirajte unutrašnju opremu i cijevi i zaštite tako da ne može doći do slučajnog puknuća opreme ili cijevi u slučaju događaja kao što su premještanje namještaja ili radovi na obnovi.

OPREZ

Cjevovod i spojevi split sistema moraju biti izvedeni s trajnim spojevima kada su unutar prostora u kojem borave ljudi, osim spojeva koji direktno povezuju cjevovod s unutrašnjim jedinicama.

OPASNOST: RIZIK OD VATRE/PARE

OPREZ

- Nepotpuno proširivanje može dovesti do ispuštanja rashladnog plina.
- NE upotrebljavajte proširenja višekratno. Upotrijebite nova proširenja kako biste spriječili curenje rashladnog plina.
- Upotrijebite holender matice koje su isporučene uz jedinicu. Upotreba drugačijih holender matica može uzrokovati curenje rashladnog plina.

Električna instalacija (pogledajte "7 Električna instalacija" [▶ 10])

OPASNOST: RIZIK OD ELEKTRIČNOG UDARA

UPOZORENJE

Za kablove napajanja UVIJEK koristite višežilni kabal.

UPOZORENJE

- Sve radove oko ožičenja MORA izvršiti ovlašteni električar i MORAJU biti u skladu s državnim propisima o ožičenju.
- Električne priključke spojite na fiksno ožičenje.
- Sve lokalno nabavljene komponente i svi električni radovi MORAJU biti u skladu s važećim zakonima.

UPOZORENJE

- Ako napajanje strujom ima nedostajuću ili pogrešnu N-fazu, oprema se može pokvariti.
- Uspostavite pravilno uzemljenje. NE uzemljavajte jedinicu na cijevi komunalnih usluga, odvodnik prenapona ili uzemljenje telefona. Nepotpuno ili pogrešno uzemljenje može uzrokovati strujne udare.
- Instalirajte potrebne osigurače ili automatske osigurače.
- Pričvrstite električno ožičenje kablovskim vezicama tako da kablovi NE dolaze u dodir s oštrim rubovima ili cjevovodima, posebno na strani visokog pritiska.
- NE koristite žice izolirane trakom, produžne kablove ili priključke iz zvjezdanog sistema. Mogu uzrokovati pregrijavanje, strujne udare ili požar.
- NE instalirajte kondenzator za pomicanje faze, jer je ova jedinica opremljena inverterom. Kondenzator za pomicanje faze smanjit će performanse i može uzrokovati nesreće.

UPOZORENJE

NE produžavajte kabal za napajanje ili interkonekcijski kabal pomoću žičanih konektora, stezaljki za žice, obloženim žicama ili produžnih kablova.

Oni mogu uzrokovati pregrijavanje, strujni udar ili požar.

UPOZORENJE

Postavite svepolni prekidač s najmanje 3 mm udaljenosti između kontaktnih tačaka koji omogućava potpuno odvajanje pod prenaponskom kategorijom III.

UPOZORENJE

Ako je kabal za napajanje oštećen, MORA ga zamijeniti proizvođač, njegov ovlašteni servis ili slične stručne osobe kako bi se izbjegle opasnosti.

UPOZORENJE

NEMOJTE spajati kabal napajanja na unutrašnju jedinicu. To može dovesti do strujnog udara ili požara.

UPOZORENJE

- NEMOJTE upotrebljavati lokalno kupljene električne dijelove unutar proizvoda.
- Električno napajanje odvodne pumpe, itd., NEMOJTE dovoditi razvodom iz redne stezaljke. To može dovesti do strujnog udara ili požara.

UPOZORENJE

Držite ožičenje spajanja između jedinica dalje od bakarnih cijevi koje nemaju toplinsku izolaciju jer te cijevi mogu biti veoma vruće.

OPREZ

Prilikom zamjene senzora curenja rashladnog sredstva R32, zamijenite ga senzorom kojeg je naznačio proizvođač (pogledati listu rezervnih dijelova).

3 O kutiji

3.1 Unutrašnja jedinica

3.1.1 Za uklanjanje pribora iz unutrašnje jedinice

1 Uklonite dodatnu opremu koja se nalazi na dnu pakovanja. Rezervna SSID naljepnica se nalazi na jedinici.

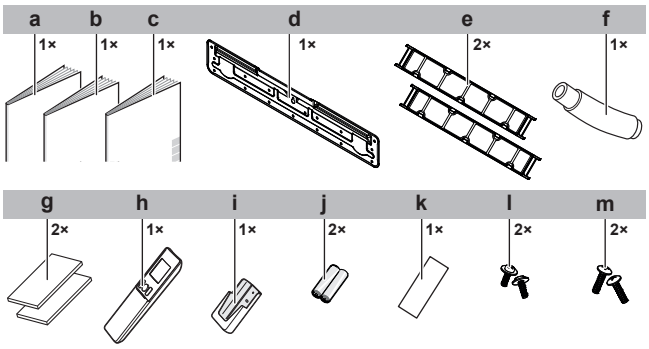

a Priručnik za montiranje
b Priručnik za rukovanje
c Opće mjere opreza
d Montažna ploča
e Filter za uklanjanje neugodnih mirisa od titanijevog apatita
f Odvodno crijevo
g Dio za izolaciju
h Bežični daljinski upravljač (korisnički interfejs)
i Držač bežičnog daljinskog upravljača
j AAA.LR03 baterije sa suhim punjenjem (alkalne) za bežični daljinski upravljač
k Rezervna SSID naljepnica (zalijepljena na jedinici)
l Vijci za pričvršćivanje odvodnog crijeva
m Bijeli vijci (za konačnu montažu prednje rešetke)

- **Rezervna SSID naljepnica.** NE bacati rezervnu naljepnicu. Čuvajte je na sigurnom mjestu ako vam zatreba u budućnosti (npr. u slučaju zamjene prednje rešetke, zalijepite je na novu prednju rešetku).

4 O jedinici

A2L **UPOZORENJE: BLAGO ZAPALJIVI MATERIJAL**
Rashladno sredstvo unutar jedinice je lako zapaljivo.

4.1 Izgled sistema

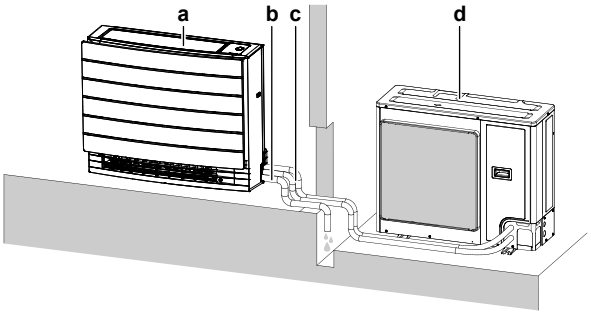

a Unutrašnja jedinica
b Odvodna cijev
c Cjevovod rashladnog sredstva (plin i tečnost)
d Vanjska jedinica

4.2 Raspon rada

Za siguran i efikasan rad koristite sistem u sljedećim rasponima temperature i vlažnosti.

CVXM		
	Hlađenje i sušenje[a][b]	**Grijanje[a]**
Vanjska temperatura	–10~46°C DB	–15~24°C DB
Unutrašnja temperatura	18~32°C DB 14~23°C WB	10~30°C DB
Unutrašnja vlažnost	≤80%[b]	—

[a] Ako jedinica radi izvan svog raspona rada sigurnosni uređaj može zaustaviti rad sistema.
[b] Ako jedinica radi izvan svog raspona rada može se pojaviti kondenzat i kapanje vode.

FVXM		
	Hlađenje i sušenje[a][b]	**Grijanje[a]**
Vanjska temperatura	–10~50°C DB	–20~24°C DB
Unutrašnja temperatura	18~32°C DB 14~23°C WB	10~30°C DB
Unutrašnja vlažnost	≤80%[b]	—

[a] Ako jedinica radi izvan svog raspona rada sigurnosni uređaj može zaustaviti rad sistema.
[b] Ako jedinica radi izvan svog raspona rada može se pojaviti kondenzat i kapanje vode.

4.3 Informacije o bežičnom LAN-u

Za detaljne specifikacije, uputstva za montažu, načine postavljanja, česta pitanja, izjavu o usklađenosti i najnoviju verziju ovog priručnika posjetite app.daikineurope.com.

INFORMACIJA: Izjava o usklađenosti
Daikin Industries Czech Republic s.r.o. izjavljuje da je tip radijske opreme u ovoj jedinici usaglašen s Direktivom 2014/53/EU.

4.3.1 Mjere opreza prilikom upotrebe bežičnog LAN-a

NE koristite u blizini:

- **medicinske opreme.** Npr. osobe koje koriste srčane pejsmejkere ili defibrilatore. Ovaj proizvod može uzrokovati elektromagnetske smetnje.
- **opreme s automatskim upravljanjem.** Npr. automatska vrata ili oprema za gašenje požara. Ovaj proizvod može uzrokovati neispravno ponašanje opreme.
- **mikrovalnih pećnica.** Mogu uticati na komunikaciju s bežičnim LAN-om.

4.3.2 Osnovni parametri

Šta	Vrijednost
Raspon frekvencije	2400 MHz~2483,5 MHz
Protokol za bežičnu komunikaciju	IEEE 802.11b/g/n
Radiofrekvencijski kanal	13ch
Izlazna snaga	13 dBm
Efektivna izračena snaga	15 dBm (11b) / 14 dBm (11g) / 14 dBm (11n)
Napajanje	istosmjerno 14 V / 100 mA

5 Instalacija jedinice

INFORMACIJA

Ako niste sigurni kako otvoriti ili zatvoriti dijelove jedinice (prednju ploču, kutiju za električno ožičenje, prednju rešetku…), proučite postupke otvaranja i zatvaranja u referentnom vodiču za montažu. Za lokaciju Referentnog vodiča za instalatere pogledajte "1.2 O ovom dokumentu" [▶ 2].

UPOZORENJE

Instalaciju treba izvršiti instalater, a odabir materijala i instalacija mora biti u skladu s važećim zakonodavstvom. EN378 je standard koji je primjenjiv u Evropi.

5.1 Priprema mjesta za instalaciju

UPOZORENJE

Uređaj se treba skladištiti kako slijedi:

- tako da se spriječi mehaničko oštećenje.
- u dobro prozračenoj sobi bez kontinuiranih izvora zapaljenja (primjer: otvoreni plamen, plinski uređaj u radu ili električni grijač u radu).
- u sobi s dimenzijama naznačenim u odjeljku "Za određivanje minimalne površine poda" [▶ 5].

5.1.1 Zahtjevi mjesta instalacije unutrašnje jedinice

INFORMACIJA

Nivo pritiska zvuka je niži od 70 dBA.

- **Razmak.** Imajte na umu sljedeće zahtjeve:

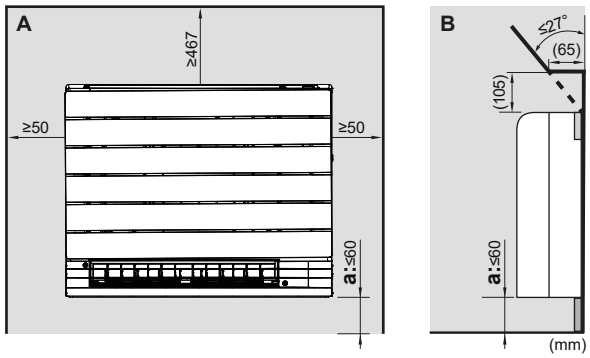

A Prednji prikaz
B Bočni prikaz
a Ako je rashladno sredstvo napunjeno na ≥1,843 kg, montirajte jedinicu ≤60 mm iznad poda.

- **Izolacija zida**. Kada uslovi u zidu prelaze 30°C i relativna vlažnost zraka iznosi 80% ili kada se u zid uvodi svjež zrak, tada je potrebna dodatna izolacija (minimalne debljine 10 mm od polietilenske pjene).
- **Čvrstoća zida ili poda.** Provjerite je li zid ili pod dovoljno čvrst da podnese težinu jedinice. Ako postoji opasnost, ojačajte zid ili pod prije montaže jedinice.

UPOZORENJE

Ako uređaji sadrže rashladno sredstvo R32, površina poda prostorije u kojoj se uređaji montiraju, koriste i skladište mora biti veća od minimalne površine poda A (m²). Za više informacija pogledajte "Za određivanje minimalne površine poda" [▶ 5].

Za određivanje minimalne površine poda

- Sistem koji koristi R32 rashladno sredstvo je ograničeno u pogledu ukupne napunjenosti rashladnog sredstva i/ili površine poda koju pokriva.
- Pogledajte Vodič za montažu unutrašnje jedinice kako biste odredili ukupnu napunjenost rashladnog sredstva (**m**) u sistemu.

Napomena: Dozvoljeno je montirati unutrašnju jedinicu u prostoriji površine <A_{min} (m²).

- U zavisnosti od ukupne napunjenosti rashladnog sredstva (**m**), minimalna površina poda je (A_{min}).

INFORMACIJA

- Za ukupnu napunjenost rashladnog sredstva (**m**), ograničenje minimalne površine pode (A_{min}) također zavisi od visine prostorije (**H**) kao i toga je li jedinica postavljena na **NAJNIŽEM PODZEMNOM SPRATU** ili na bilo kojim **DRUGIM SPRATOVIMA**.
- Ako potrebna tačna vrijednost ukupne napunjenosti rashladnog sredstva u sistemu (**m**) nije navedena u nastavku, koristite najbližu visoku vrijednost.
- Ako je visina prostorije >2,2 m, koristite vrijednosti za 2,2 m.

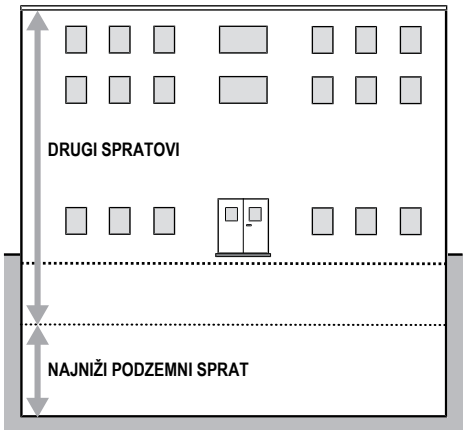

Bilo koji DRUGI SPRATOVI

m (kg)	A_{min} (m²)		
	H=≥2,2 m	H=2,0 m	H=1,8 m
≤1,842	Bez ograničenja		
1,843	3,64	4,00	4,45
1,9	3,75	4,13	4,58
2,0	3,95	4,34	4,83
2,1	4,15	4,56	5,07
2,2	4,34	4,78	5,31
2,3	4,54	4,99	5,55
2,4	4,74	5,21	5,79
2,5	4,94	5,43	6,03
2,6	5,13	5,65	6,27
2,7	5,33	5,86	6,51
2,8	5,53	6,08	6,76
2,9	5,73	6,30	7,00
3,0	5,92	6,51	7,24
3,1	6,12	6,73	7,48
3,2	6,32	6,95	7,72
3,3	6,51	7,17	7,96

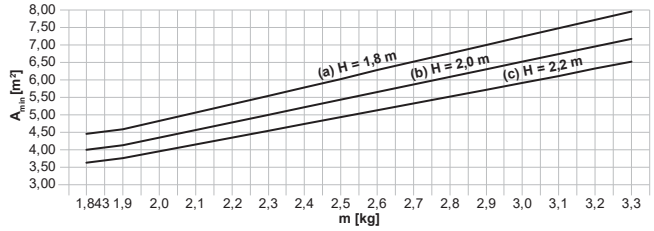

A_{min} Minimalna površina poda
m Ukupna napunjenost rashladnog sredstva u sistemu
H Visina prostorije

NAJNIŽI PODZEMNI SPRAT

m (kg)	A_{min} (m^2)		
	H=≥2,2 m	H=2,0 m	H=1,8 m
≤1,842	Bez ograničenja		
1,843	5,46	6,00	6,67
1,9	5,63	6,19	6,88
2,0	5,92	6,51	7,24
2,1	6,22	6,84	7,60
2,2	6,51	7,17	7,96
2,3	6,81	7,49	8,32
2,4	7,11	7,82	8,69
2,5	7,40	8,14	9,05
2,6	7,70	8,47	9,41
2,7	8,00	8,79	9,77
2,8	8,29	9,12	10,13
2,9	8,59	9,45	10,50
3,0	8,88	9,77	10,86
3,1	9,18	10,10	11,22
3,2	9,48	10,42	11,58
3,3	9,77	10,75	11,94

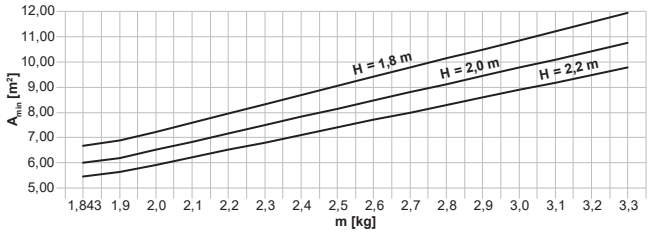

A_{min} Minimalna površina poda
m Ukupna napunjenost rashladnog sredstva u sistemu
H Visina plafona prostorije

Primjer: Ako je unutrašnja jedinica postavljena u prostoriji čija je visina plafona 2 m, ako je smještena iznad nivoa poda i ukupna napunjenost rashladnog sredstva povezanog sistema je 2,3 kg, minimalna površina poda je 4,99 m^2.

Primjer: Ako je unutrašnja jedinica postavljena u prostoriji površine poda 4,99 m^2, visine plafona 2 m, ako je smještena iznad nivoa poda, možete montirati samo sistem napunjenosti rashladnog sredstva ≤2,3 kg.

5.2 Montaža unutrašnje jedinice

5.2.1 Montaža unutrašnje jedinice

Opcije za montažu

Moguće su 3 opcije za montažu unutrašnje jedinice.

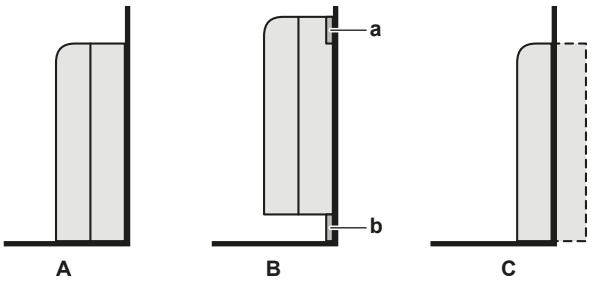

A Podna (izložena) montaža
B Zidna (izložena) montaža
C Poluskrivena montaža
a Montažna ploča
b Zidna lajsna

Montaža na pod

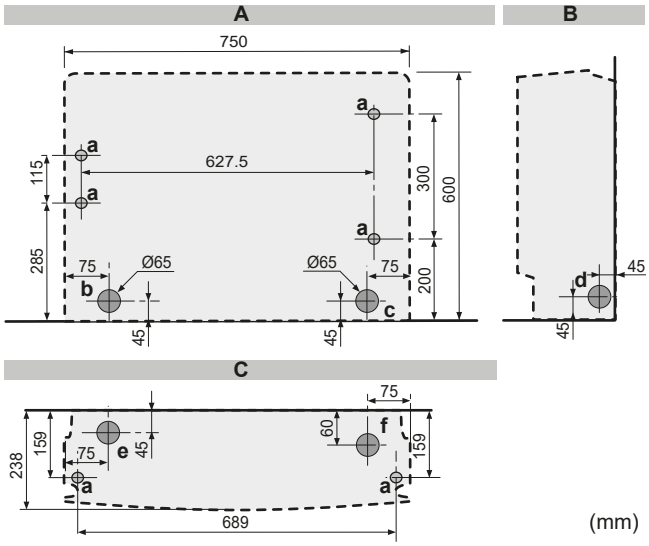

5–1 Crtež za montažu unutrašnje jedinice: Montaža na pod

A Prednji prikaz
B Bočni prikaz
C Gornji prikaz
a Rupa za vijak 6×
b Mjesto za rupu cjevovoda na stražnjoj lijevoj strani
c Mjesto za rupu cjevovoda na stražnjoj desnoj strani
d Mjesto za rupu cjevovoda na lijevoj/desnoj strani
e Mjesto za rupu cjevovoda na lijevoj/donjoj strani
f Mjesto za rupu cjevovoda na desnoj-donjoj strani

1 Izbušite rupu u zidu u zavisnosti od strane na kojoj ste izvukli cjevovod. Pogledajte "5.2.2 Za bušenje rupe u zidu" [▸ 8].

2 Otvorite prednju ploču i uklonite prednju rešetku.

3 Uklonite razrezane dijelove putem kliješta. Pogledajte "5.2.3 Skidanje razrezanih dijelova" [▸ 8].

4 Pričvrstite jedinicu na zid putem 6 vijaka M4×25L (lokalna nabavka).

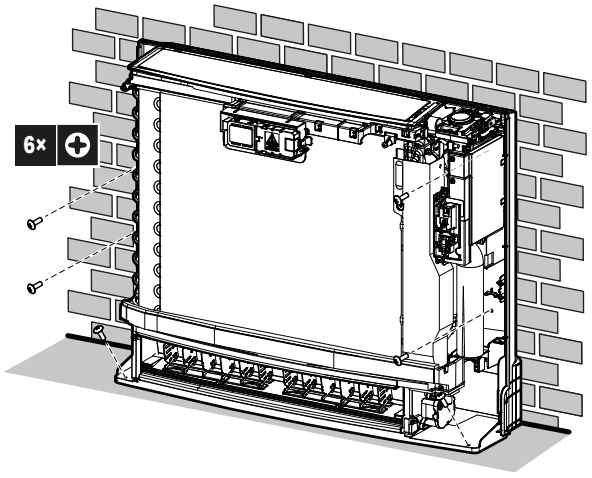

5 Kada dovršite montažu, postavite prednju ploču i prednju rešetku na njihova prvobitna mjesta.

Montaža na zid

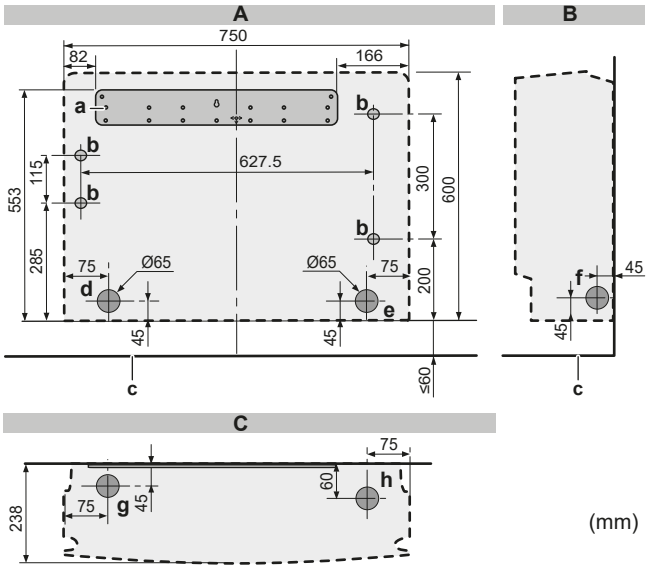

5–2 Crtež za montažu unutrašnje jedinice: Montaža na zid

- **A** Prednji prikaz
- **B** Bočni prikaz
- **C** Gornji prikaz
- **a** Montažna ploča
- **b** Rupa za vijak 4×
- **c** Pod
- **d** Mjesto za rupu cjevovoda na stražnjoj lijevoj strani
- **e** Mjesto za rupu cjevovoda na stražnjoj desnoj strani
- **f** Mjesto za rupu cjevovoda na lijevoj/desnoj strani
- **g** Mjesto za rupu cjevovoda na lijevoj/donjoj strani
- **h** Mjesto za rupu cjevovoda na desnoj-donjoj strani

6 Privremeno pričvrstite montažnu ploču na zid.

7 Provjerite je li montažna ploča nivelirana.

8 Označite središte tačaka za bušenje na zidu.

9 Pričvrstite montažnu ploču na zid putem 5 vijaka M4×25L (lokalna nabavka).

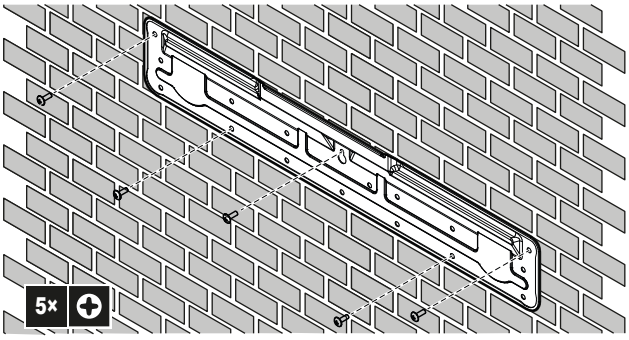

10 Izbušite rupu u zidu u zavisnosti od strane na kojoj ste izvukli cjevovod. Pogledajte "5.2.2 Za bušenje rupe u zidu" [▸ 8].

11 Otvorite prednju ploču i uklonite prednju rešetku.

12 Uklonite razrezane dijelove putem kliješta. Pogledajte "5.2.3 Skidanje razrezanih dijelova" [▸ 8].

13 Po potrebi za zidnu lajsnu uklonite razrezani dio na donjem okviru.

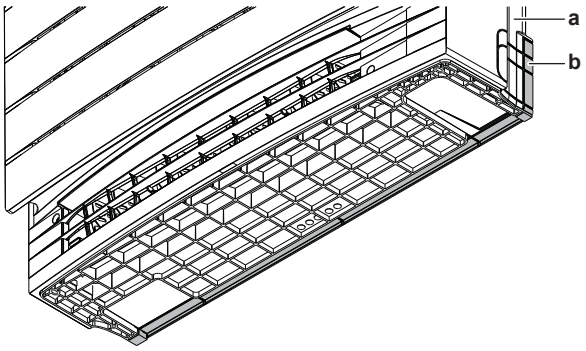

- **a** Donji okvir
- **b** Razrezani dio

14 Poravnajte jedinicu putem simbola za poravnavanje na montažnoj ploči: 375 mm od simbola za poravnavanje do stavke strane (jedinica širine 750 mm), 487 mm od simbola za poravnavanje do dna jedinice.

15 Zakačite jedinicu na montažnu ploču i pričvrstite jedinicu na zid putem 4 vijka M4×25L (lokalna nabavka).

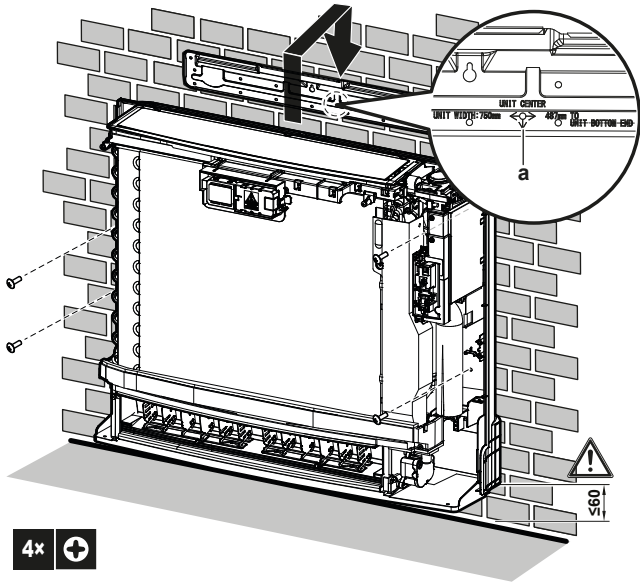

- **a** Simbol za poravnavanje

16 Kada dovršite montažu, postavite prednju ploču i prednju rešetku na njihova prvobitna mjesta.

Poluskrivena montaža

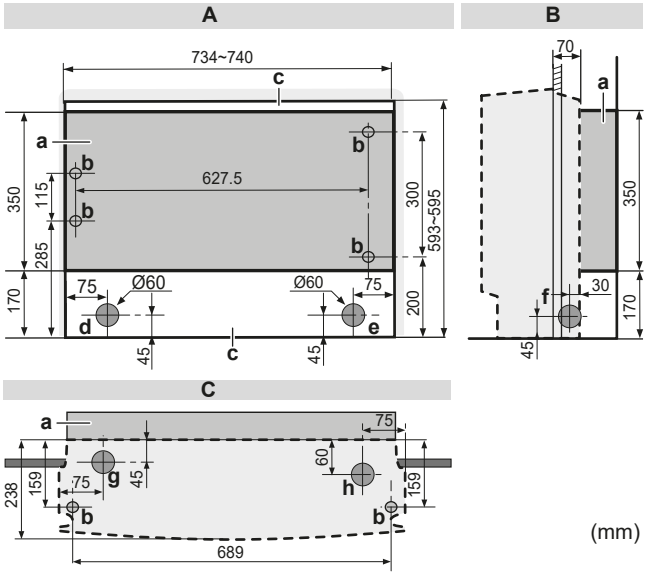

5–3 Crtež za montažu unutrašnje jedinice: Poluskrivena montaža

- **A** Prednji prikaz
- **B** Bočni prikaz
- **C** Gornji prikaz
- **a** Dodatna ploča za punjenje
- **b** Rupa za vijak 6×
- **c** Rupa
- **d** Mjesto za rupu cjevovoda na stražnjoj lijevoj strani
- **e** Mjesto za rupu cjevovoda na stražnjoj desnoj strani
- **f** Mjesto za rupu cjevovoda na lijevoj-donjoj strani
- **g** Mjesto za rupu cjevovoda na lijevoj/donjoj strani
- **h** Mjesto za rupu cjevovoda na desnoj-donjoj strani

17 Napravite rupu u zidu kao što je prikazano na gornjoj slici.

18 Postavite dodatnu ploču za punjenje (lokalna nabavka) u skladu s prostorom između jedinice i zida. Provjerite da nema praznine između jedinice i zida.

19 Izbušite rupu u zidu u zavisnosti od strane na kojoj ste izvukli cjevovod. Pogledajte "5.2.2 Za bušenje rupe u zidu" [▸ 8].

20 Uklonite razrezane dijelove putem kliješta. Pogledajte "5.2.3 Skidanje razrezanih dijelova" [▸ 8].

21 Otvorite prednju ploču, uklonite prednju rešetku, uklonite gornja i bočna kućišta.

22 Pričvrstite jedinicu na dodatnu ploču za punjenje putem 6 vijaka M4×25L (lokalna nabavka).

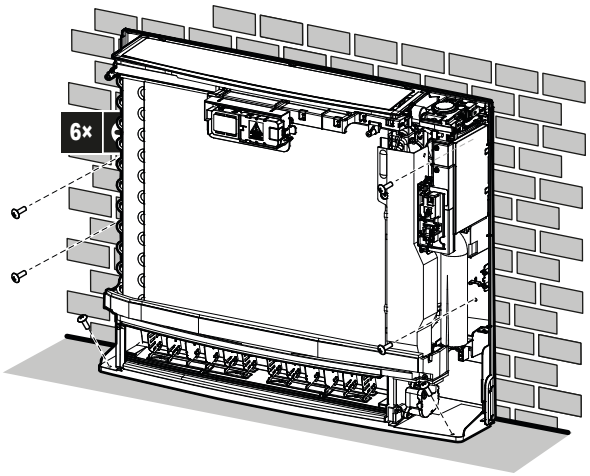

23 Kada dovršite montažu, postavite prednju ploču i prednju rešetku na njihova prvobitna mjesta.

5.2.2 Za bušenje rupe u zidu

OPREZ

Za zidove koji sadržavaju metalni okvir ili metalnu ploču koristite zidno ugrađenu cijev i zidni poklopac u prolaznu rupu da biste spriječili moguće zagrijavanje, strujni udar ili požar.

OBAVJEŠTENJE

Pobrinite se da zabrtvite praznine oko cijevi brtvenim sredstvom (lokalna nabavka) da biste spriječili curenje vode.

1 Izbušite u zidu rupu za provlačenje od 65 mm s nagibom na dole prema vanjskoj strani.

2 U rupu umetnite zidno ugrađenu cijev.

3 Na zidnu cijev stavite zidni poklopac.

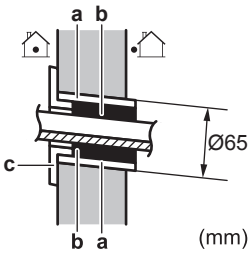

- **a** Zidno ugrađena cijev
- **b** Kit
- **c** Poklopac za rupu u zidu

4 Nakon što završite ožičenje te postavljanje cjevovoda za rashladno sredstvo i odvodni cjevovod, NEMOJTE zaboraviti zabrtviti prazninu kitom.

5.2.3 Skidanje razrezanih dijelova

Za bočni cjevovod (lijevo/desno) i donji cjevovod (lijevo/desno), preprezani dijelovi se moraju ukloniti. Uklonite razrezane dijelove na mjestu gdje je cjevovod izvađen.

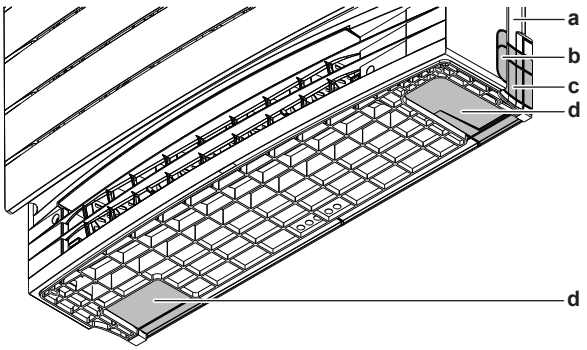

- **a** Donji okvir
- **b** Razrezani dio za bočni cjevovod na prednjoj rešetci (isto na drugoj strani)
- **c** Razrezani dio za bočni cjevovod na donjem okviru (isto na drugoj strani)
- **d** Razrezani dio za donji cjevovod

1 Odsijecite razrezane dijelove putem kliješta.

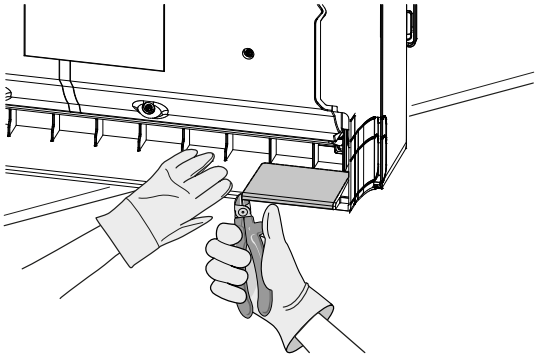

2 Uklonite neravnine uzduž izrezanog dijela putem polukružne iglaste turpije.

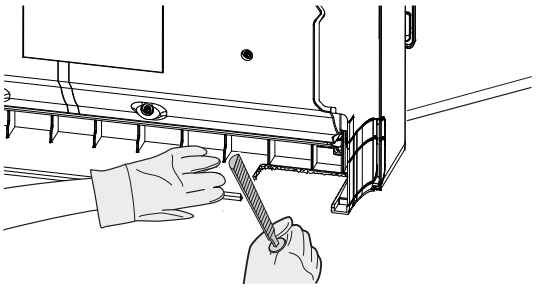

5.3 Spajanje odvodnog cjevovoda

5.3.1 Opće smjernice

- **Dužina cijevi.** Odvodni cjevovod treba biti što kraći.
- **Veličina cijevi.** Koristite krutu polivinil hloridnu cijev nazivnog prečnika 20 mm i vanjskog prečnika 26 mm.

OBAVJEŠTENJE

- Postavite odvodno crijevo sa silaznim nagibom.
- Stupice NISU dozvoljene.
- NEMOJTE stavljati kraj crijeva u vodu.

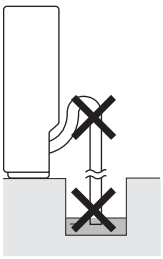

- **Odvodno crijevo.** Odvodno crijevo (dodatna oprema) je 220 mm dugo i vanjskog prečnika 18 mm na strani spoja.
- **Produžno crijevo.** Koristite krutu polivinil hloridnu cijev (lokalna nabavka) nazivnog prečnika 20 mm kao produžno crijevo. Prilikom korištenja produžnog crijeva, koristite polivinilno sredstvo za lijepljenje.
- **Kondenzacija.** Poduzmite mjere protiv kondenzacije. Izolirajte cijeli odvodni cjevovod u zgradi.

5.3.2 Spajanje odvodne cijevi na unutrašnju jedinicu

OBAVJEŠTENJE

Neispravno povezivanje odvodnog crijeva može izazvati curenja i oštećenje prostora i okoline za montiranje.

1 Gurnite odvodno crijevo (dodatna oprema) što je dalje moguće preko odvodnog nastavka i pričvrstite ga 1 vijkom (dodatna oprema).

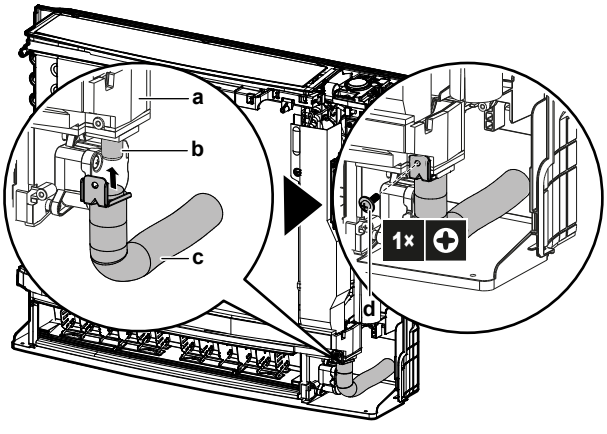

a Posuda za odvod
b Odvodni nastavak
c Odvodno crijevo (dodatna oprema)
d Vijak (dodatna oprema)

2 Provjerite curi li voda (pogledajte "5.3.3 Za provjeru curenja vode" [▸ 9]).

3 Obložite odvodni unutrašnji nastavak i odvodno crijevo materijalom za izolaciju od ≥10 mm kako biste spriječili kondenzaciju.

4 Povežite odvodni cjevovod na odvodno crijevo. Umetnite odvodno crijevo od ≥50 mm kako se ne bi izvuklo iz odvodne cijevi.

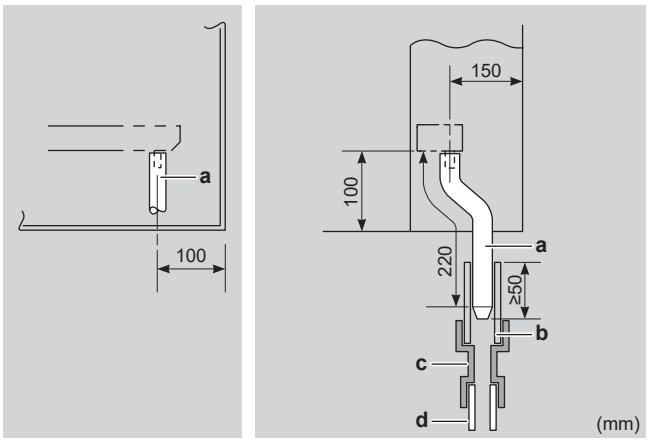

a Odvodno crijevo (dodatna oprema)
b Vinil hloridna odvodna cijev (VP-30) (lokalna nabavka)
c Reduktor (lokalna nabavka)
d Vinil hloridna odvodna cijev (VP-20) (lokalna nabavka)

5.3.3 Za provjeru curenja vode

1 Skinite filtere za zrak.

2 Postepeno dodajte približno 1 l vode u posudu za odvod i provjerite curi li voda.

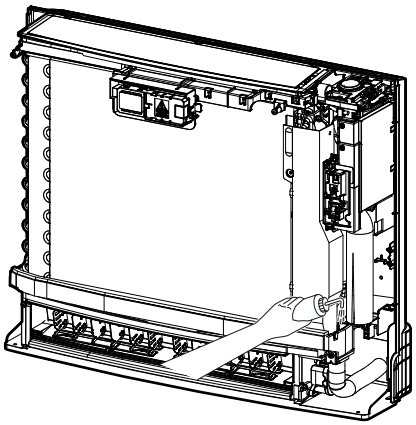

6 Instalacija cijevi

6.1 Priprema cjevovoda rashladnog sredstva

6.1.1 Zahtjevi cjevovoda rashladnog sredstva

OPREZ

Cjevovod se MORA instalirati prema uputama navedenim u dijelu "6 Instalacija cijevi" [▸ 9]. Možete koristiti isključivo mehaničke spojeve (npr. spojeve lemljenjem i holender maticama) koji su u skladu s najnovijom verzijom standarda ISO14903.

OPREZ

Cjevovod i spojevi split sistema moraju biti izvedeni s trajnim spojevima kada su unutar prostora u kojem borave ljudi, osim spojeva koji direktno povezuju cjevovod s unutrašnjim jedinicama.

OBAVJEŠTENJE

Cjevovodi i drugi dijelovi koji sadrže pritisak moraju biti prikladni za rashladno sredstvo. Za rashladnu cijev koristite bakar bez spojeva deoksidiran fosfornom kiselinom.

- Strani materijali unutar cijevi (uključujući ulja za proizvodnju) moraju biti ≤30 mg/10 m.

Promjer cjevovoda rashladnog sredstva

Koristite iste promjere kao za spojeve na vanjskim jedinicama:

Klasa	Vanjski promjer cijevi (mm)	
	Cjevovod za tečnost	Cjevovod za plin
20~35	Ø6,35	Ø9,52
50	Ø6,35	Ø12,7

Materijal cjevovoda rashladnog sredstva

Cjevovodni materijal

Bakar bez spojeva deoksidiran fosfornom kiselinom

Spojevi holender maticom

Koristite samo žareni materijal.

Stepen tvrdoće i debljina cijevi

Vanjski promjer (Ø)	Stepen tvrdoće	Debljina (t)[a]	
6,35 mm (1/4 inča)	Žareno (O)	≥0,8 mm	
9,52 mm (3/8 inča)			
12,7 mm (1/2 inča)			

[a] Ovisno o važećim propisima i maksimalnom radnom pritisku jedinice (vidjeti "PS High" na nazivnoj pločici jedinice), može biti potrebna veća debljina cijevi.

6.1.2 Izolacija cjevovoda rashladnog sredstva

- Kao izolacijski materijal koristite polietilensku pjenu:
  - čija je toplotna propusnost između 0,041 i 0,052 W/mK (0,035 i 0,045 kcal/mh°C)
  - čija je toplotna otpornost najmanje 120°C
- Debljina izolacije:

Vanjski promjer cijevi ($Ø_p$)	Unutrašnji promjer izolacije ($Ø_i$)	Debljina izolacije (t)
6,35 mm (1/4 inča)	8~10 mm	≥10 mm
9,52 mm (3/8 inča)	10~14 mm	≥13 mm
12,7 mm (1/2 inča)	14~16 mm	≥13 mm

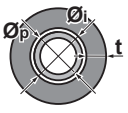

Ako je temperatura viša od 30°C, a vlaga viša od RH 80%, debljina materijala za izolaciju treba biti najmanje 20 mm kako bi se spriječila kondenzacija na površini izolacije.

6.2 Spajanje cjevovoda rashladnog sredstva

OPASNOST: RIZIK OD VATRE/PARE

6.2.1 Za spajanje cjevovoda rashladnog sredstva na unutrašnju jedinicu

A2L **UPOZORENJE: BLAGO ZAPALJIVI MATERIJAL**

Rashladno sredstvo unutar jedinice je lako zapaljivo.

- **Dužina cijevi.** Neka cjevovod rashladnog sredstva bude što je moguće kraći.

1 Spojite cjevovod rashladnog sredstva na jedinicu putem **holender spojeva**.

2 **Izolirajte** cjevovod rashladnog sredstva na unutrašnju jedinicu na sljedeći način:

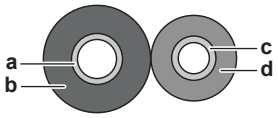

a Plinska cijev
b Izolacija plinske cijevi
c Cijev za tečnost
d Izolacija cijevi za tečnost

OBAVJEŠTENJE

Pobrinite se da izolirate cijeli cjevovod rashladnog sredstva. Izloženi dijelovi cjevovoda mogu uzrokovati kondenzaciju.

3 Zatvorite prorez na spoju cijevi za rashladno sredstvo i pričvrstite ga trakom (lokalna nabavka). Provjerite da nema praznina.

4 Omotajte prorez i kraj izolacije spojenog cjevovoda za rashladno sredstvo putem dijela za izolaciju (dodatna oprema). Provjerite da nema praznina.

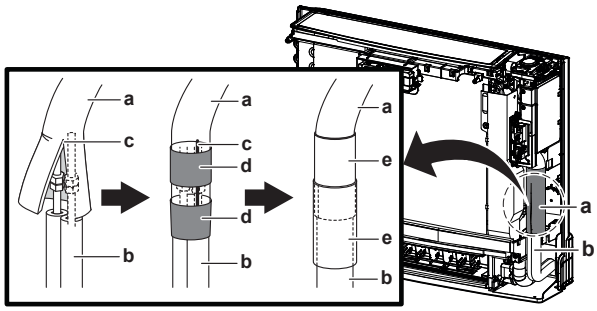

a Spoj cijevi za rashladno sredstvo
b Cjevovod za rashladno sredstvo (lokalna nabavka)
c Prorez
d Traka
e Dio za izolaciju (dodatna oprema)

5 Provjerite curenje zglobnih cijevi rashladnog sredstva nakon punjenja rashladnog sredstva.

OPREZ

Ispitat će se zategnutost unutrašnjih spojeva na vratima rashladnog sistema napravljenih na terenu. Testna metoda će imati osjetljivost od 5 grama rashladnog sredstva godišnje ili bolju uz pritisak od najmanje 0,25 puta maksimalnog dozvoljenog pritiska. Curenje se neće otkriti.

7 Električna instalacija

OPASNOST: RIZIK OD ELEKTRIČNOG UDARA

UPOZORENJE

Za kablove napajanja UVIJEK koristite višežilni kabal.

UPOZORENJE

Postavite svepolni prekidač s najmanje 3 mm udaljenosti između kontaktnih tačaka koji omogućava potpuno odvajanje pod prenaponskom kategorijom III.

UPOZORENJE

Ako je kabal za napajanje oštećen, MORA ga zamijeniti proizvođač, njegov ovlašteni servis ili slične stručne osobe kako bi se izbjegle opasnosti.

UPOZORENJE

NEMOJTE spajati kabal napajanja na unutrašnju jedinicu. To može dovesti do strujnog udara ili požara.

UPOZORENJE

- NEMOJTE upotrebljavati lokalno kupljene električne dijelove unutar proizvoda.
- Električno napajanje odvodne pumpe, itd., NEMOJTE dovoditi razvodom iz redne stezaljke. To može dovesti do strujnog udara ili požara.

UPOZORENJE

Držite ožičenje spajanja između jedinica dalje od bakarnih cijevi koje nemaju toplinsku izolaciju jer te cijevi mogu biti veoma vruće.

7.1 Specifikacije standardnih komponenti ožičenja

OBAVJEŠTENJE

Preporučujemo upotrebu čvrstih žica. Ako se koriste upletene žice, malo uvrnite žile vodič kako biste učvrstili kraj vodiča za direktnu upotrebu u priključnoj stezaljci ili umetanje okruglog nelemljenog priključka. Detalji su opisani u referentnom vodiču za montere u dijelu "Smjernice za povezivanje električnog ožičenja".

Komponenta		
Interkonekcijski kabal (unutrašnja↔vanjska)	Napon	220~240 V
	Veličina žice	Koristite samo žicu koja pruža dvostruku izolaciju i koja odgovara naponu Četverožilni kabal Minimalno 1,5 mm²
Zaštitni uređaj diferencijalne struje (RCD) / zaštitna strujna sklopka (FID)	U dovodni vod se mora ugraditi zaštitni uređaj diferencijalne struje, u skladu s nacionalnim propisom o ožičenju. UVIJEK ugradite zaštitni uređaj diferencijalne struje s trenutnim djelovanjem, osim ako nacionalni propis o ožičenju ne nalaže drugačije.	

7.2 Za spajanje električnog ožičenja na unutrašnju jedinicu

UPOZORENJE

NE produžavajte kabal za napajanje ili interkonekcijski kabal pomoću žičanih konektora, stezaljki za žice, obloženim žicama ili produžnih kablova.

Oni mogu uzrokovati pregrijavanje, strujni udar ili požar.

Električarske radove treba obaviti u skladu s priručnikom za postavljanje te državnim pravilima o električnim instalacijama ili strukovnim kodeksom.

1 Otvorite priključni blok.

2 Skinite krajeve žica otprilike 15 mm.

3 Boje žica uparite s brojevima priključaka na priključnim blokovima unutrašnje i vanjske jedinice i čvrsto pritegnite žice na odgovarajuće priključke.

4 Spojite uzemljenje na odgovarajuće priključke.

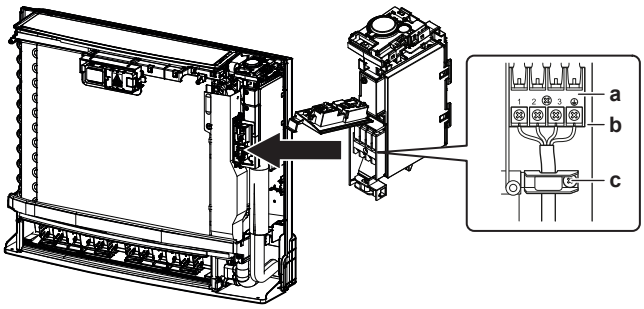

a Priključni blok
b Blok s električnim dijelovima
c Stezaljka za kabal

5 Povucite žice kako biste provjerili jesu li dobro pričvršćene, zatim ih pridržite stezaljkom za kablove.

6 Vodite računa da žice ne dođu u dodir s metalnim dijelovima izmjenjivača toplote.

7 U slučaju povezivanja na opcionalni adapter, pogledajte "7.3 Spajanje neobaveznog pribora (žični daljinski upravljač, središnje korisničko sučelje, bežični adapter, itd.)" [▶ 11].

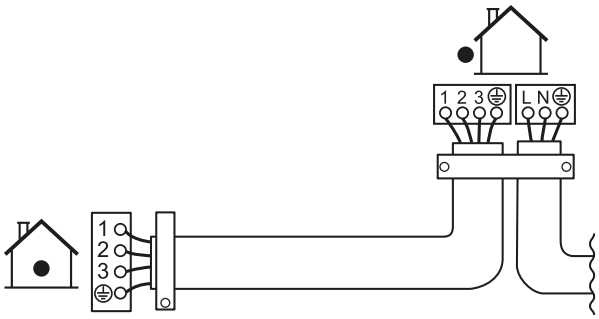

7.3 Spajanje neobaveznog pribora (žični daljinski upravljač, središnje korisničko sučelje, bežični adapter, itd.)

1 Uklonite poklopac razvodne kutije.

2 Spojite žicu opcionalnog adaptera na priključak S21. Informacije o povezivanju žice opcionalnog adaptera potražite u priručniku za montažu opcionalnog adaptera.

3 Provedite žicu kao što je prikazano na slici u nastavku.

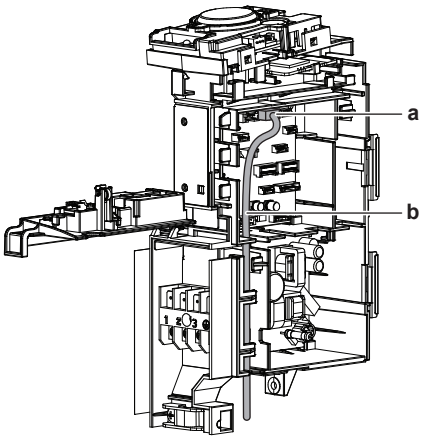

a Priključak S21
b Žica opcionalnog adaptera

4 Zatvorite poklopac razvodne kutije.

8 Završavanje instalacije unutrašnje jedinice

8.1 Završavanje montaže unutrašnje jedinice

1 Nakon postavljanja odvodnog cjevovoda, cjevovoda rashladnog sredstva i električnog ožičenja. Izolacijskom trakom omotajte cijevi rashladnog sredstva i interkonekcijski kabal. Svakim omotajem preklapajte barem polovinu širine trake.

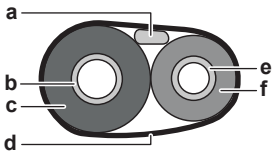

- **a** Interkonekcijski kabal
- **b** Plinska cijev
- **c** Izolacija plinske cijevi
- **d** Izolacijska traka
- **e** Cijev za tečnost
- **f** Izolacija cijevi za tečnost

2 Provucite cijevi kroz rupu u zidu i zakitujte praznine.

9 Konfiguracija

INFORMACIJA

Kada su u 1 prostoriji postavljene 2 unutrašnje jedinice, postavite različite adresa na 2 korisnička sučelja. Za postupak pogledajte Referentni vodič za instalatere, za lokaciju pogledajte "1.2 O ovom dokumentu" [▸ 2].

9.1 Kontakt za uključivanje/ isključivanje

Ova funkcija zahtijeva kupovinu i instalaciju opcije KER303A.

Za opis funkcije, njene svrhe i načina rada pogledajte priručnik za rukovanje, poglavlje Kontakt za uključivanje/isključivanje.

INFORMACIJA

Tip kontakta i vrijeme odgode postavljaju se u servisnom meniju.

- Tip kontakta: normalno otvoren (NO), normalno zatvoren (NC) – fabrička postavka
- Vrijeme odgode: 0 – fabrička postavka, 1, 2, 3, 5 minuta

Primjer: normalno zatvoren (NC)

Kada je kontakt zatvoren (prozor zatvoren, kartica umetnuta), jedinica radi normalno.

Kada se kontakt otvori (prozor otvoren, kartica izvučena), počinje odbrojavanje vremena odgode. Jedinica prestaje raditi nakon isteka postavljenog vremena odgode.

Preporučujemo da postavite vrijeme odgode kako biste spriječili nepotrebno uključivanje i isključivanje uzrokovano smetnjama u signalu.

INFORMACIJA

Nakon odabranog vremena odgode (0, 1, 2, 3, 5 minuta) jedinica prestaje raditi i prelazi u stanje mirovanja.

Dok status kontakta pokazuje da je prozor otvoren:

- Naredba za uključivanje/isključivanje s daljinskog upravljača ili aplikacije ONECTA je onemogućena.
- Druge postavke, poput zadane vrijednosti, načina rada ili brzine ventilatora, i dalje se mogu mijenjati, ali će stupiti na snagu tek nakon ponovnog pokretanja jedinice.

Napomena: Daikin preporučuje korištenje tipa kontakta **normalno zatvoren (NC)**. Time se sprječava rad jedinice u slučaju kvara kontakta.

Postavka aktivacije / ponovnog pokretanja

Način ponovnog pokretanja određuje kako jedinica radi nakon što se prozor ponovo zatvori.

Ručno ponovno pokretanje

Jedinica se ne pokreće ponovo automatski.

Rad se mora ponovo pokrenuti ručno pomoću **daljinskog upravljača** ili aplikacije ONECTA.

Automatsko ponovno pokretanje

Jedinica se automatski ponovo pokreće u posljednjem načinu rada nakon što se prozor zatvori.

9.1.1 Postavljanje kontakta za uključivanje/ isključivanje

1 Pritisnite Temp i Mode da uđete u servisni način rada.

Rezultat: Pojavljuje se meni s postavkama SC 001.

2 Pomoću Temp se u SC meniju krećite do stavke Co (postavka kontakta za uključivanje/isključivanje).

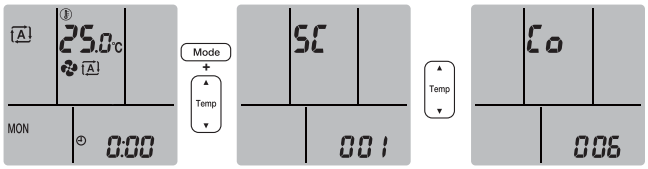

3 Pritisnite Mode da pristupite postavci.

Rezultat: A (postavka aktivacije) treperi.

4 Pritisnite Mode da unesete postavku.

Rezultat: 0 treperi.

5 Pomoću Temp odaberite tip aktivacije: 0 onemogućeno, 1 omogućeno ručno, 2 omogućeno automatsko ponovno pokretanje.

6 Pritisnite Mode da potvrdite postavku.

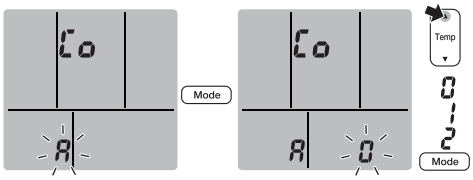

7 Pritisnite Cancel da se vratite na meni s postavkama.

8 Pomoću Temp dođite do postavke tipa kontakta "n".

Rezultat: n treperi.

9 Pritisnite Mode da unesete postavku.

Rezultat: 0 treperi.

10 Pomoću Temp odaberite tip kontakta: 0 Normalno zatvoren, 1 Normalno otvoren.

11 Pritisnite Mode da potvrdite postavku.

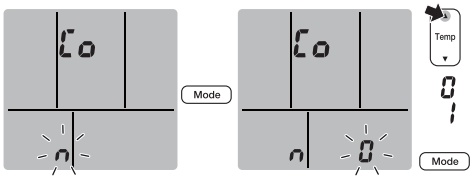

12 Pritisnite [Cancel] da se vratite na meni s postavkama.

13 Pomoću [Temp] odaberite postavku vremena odgode "d".

Rezultat: d treperi.

14 Pritisnite [Mode] da pristupite postavci vremena odgode.

Rezultat: 0 treperi.

15 Pomoću [Temp] odaberite vrijeme odgode: 0 = 0 min, 1 = 1 min, 2 = 2 min….

16 Pritisnite [Mode] da potvrdite vrijeme odgode.

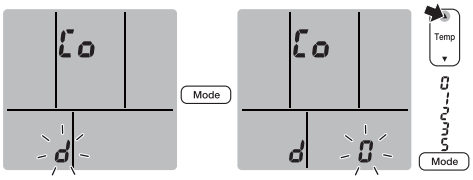

10 Puštanje u rad

OBAVJEŠTENJE

Opća kontrolna lista za puštanje u rad. Uz upute za puštanje za rad u ovom poglavlju, opću kontrolnu listu za puštanje u rad također možete pronaći na Daikin Library (potrebna je provjera autentičnosti).

Opća kontrolna lista za puštanje u rad nadopunjuje upute u ovom poglavlju i može se koristiti kao smjernica i obrazac za izvještavanje tokom puštanja u rad i predaje korisniku.

OBAVJEŠTENJE

UVIJEK upotrebljavajte jedinicu s termistorima i/ili senzorima/sklopkama za pritisak. U SUPROTNOM bi moglo doći do pregaranja kompresora.

10.1 Za postupak probnog rada

Preduslov: Električno napajanje MORA biti u navedenom rasponu.

Preduslov: Probni rad treba provesti u načinu hlađenja ili zagrijavanja.

Preduslov: Probni rad treba provesti u skladu s priručnikom za upotrebu unutrašnje jedinice kako biste se uvjerili da sve funkcije i dijelovi pravilno rade.

1 U načinu hlađenja odaberite najnižu temperaturu koja se može programirati. U načinu zagrijavanja odaberite najvišu temperaturu koja se može programirati. Probni rad se može onemogućiti ako je potrebno.

2 Po završetku probnog rada postavite temperaturu na normalan nivo. U načinu hlađenja: 26~28°C, u načinu zagrijavanja: 20~24°C.

3 Sistem prestaje s radom 3 minute nakon isključivanja jedinice.

10.1.1 Provođenje probnog rada putem bežičnog daljinskog upravljača

1 Pritisnite [⏻] za uključivanje sistema.

2 Istovremeno pritisnite sredinu dugmeta [Temp] i [Mode].

3 Dvaput pritisnite [Temp] da odaberete 7- a izbor potvrdite pritiskom dugmeta [Mode].

Rezultat: 7- na ekranu ukazuje da je odabran probni rad. Probni rad će automatski prestati nakon približno 30 minuta.

4 Za ranije zaustavljanje rada, pritisnite dugme za isključivanje/uključivanje.

11 Odlaganje

OBAVJEŠTENJE

NEMOJTE pokušati sami rastaviti sistem: rastavljanje sistema, postupanje s rashladnim sredstvom, uljem i svim ostalim dijelovima, MORA biti provedeno u skladu s važećim propisima. Uređaji se MORAJU obraditi u specijaliziranom pogonu za ponovnu upotrebu, recikliranje i popravak.

12 Tehnički podaci

- **Podset** najnovijih tehničkih podataka dostupan je na regionalnoj web lokaciji Daikin (javno dostupno).
- **Potpuni set** najnovijih tehničkih podataka dostupan je na web lokaciji Daikin Library (potrebna je provjera autentičnosti).

12.1 Dijagram ožičenja

Prijevod bilješki na dijagramu ožičenja	
Na dijagramu ožičenja	**Prijevod**
Caution: When the main power is turned OFF and then back on again, operation will resume automatically.	Oprez: Kada se glavno napajanje isključi pa ponovo uključi, rad će se nastaviti automatski.
Notice: (*) Applicable for units with refrigerant leakage sensor only.	Obavještenje: (*) Primjenjuje se samo na jedinice sa senzorom curenja rashladnog sredstva.

12.1.1 Unificirana legenda za električni dijagram

Za primijenjene dijelove i brojčane oznake, detalje potražite u dijagramu ožičenja ove jedinice. Dijelovi su označeni arapskim brojevima u rastućem poretku za svaki dio i u pregledu u nastavku prikazani su sa "*" u kodnoj oznaci dijela.

Simbol	Značenje	Simbol	Značenje
	Osigurač		Zaštitno uzemljenje
			Čisto uzemljenje
			Zaštitno uzemljenje (vijak)
	Spoj	Ⓐ,	Ispravljač
	Priključak		Priključak releja
	Uzemljenje		Priključak kratkog spoja
	Terensko ožičenje		Priključak
	Nazivna vrijednost		Priključna stezaljka
INDOOR	Unutrašnja jedinica	○ ●	Stezaljka za žice
OUTDOOR	Vanjska jedinica		Grijač
	Uređaj diferencijalne struje		

Simbol	Boja	Simbol	Boja
BLK	Crna	ORG	Narandžasta
BLU	Plava	PNK	Ružičasta
BRN	Smeđa	PRP, PPL	Ljubičasta
GRN	Zelena	RED	Crvena
GRY	Siva	WHT	Bijela
SKY BLU	Nebesko plava	YLW	Žuta

Simbol	Značenje
A*P	Printana ploča

12 Tehnički podaci

Simbol	Značenje
BS*	Taster uključeno/isključeno, sklopka rada
BZ, H*O	Zujalica
C*	Kondenzator
AC*, CN*, E*, HA*, HE*, HL*, HN*, HR*, MR*_A, MR*_B, S*, U, V, W, X*A, K*R_*, NE	Priključak, konektor
D*, V*D	Dioda
DB*	Diodni most
DS*	DIP prekidač
E*H	Grijač
FU*, F*U, (za svojstva pogledajte PCB unutar vaše jedinice)	Nazivna vrijednost
FG*	Priključnica (uzemljenje okvira)
H*	Kablovski svežanj
H*P, LED*, V*L	Upravljačko svjetlo, svjetleća dioda
HAP	Svjetleća dioda (prikaz rada – zeleno)
HIGH VOLTAGE	Visok napon
IES	Senzor inteligentno oko
IPM*	Inteligentni modul napajanja
K*R, KCR, KFR, KHuR, K*M	Magnetski relej
L	Faza
L*	Zavojnica
L*R	Reaktor
M*	Koračni motor
M*C	Motor kompresora
M*F	Motor ventilatora
M*P	Motor odvodne pumpe
M*S	Motor njihanja lamela
MR*, MRCW*, MRM*, MRN*	Magnetski relej
N	Neutralna
NE	Čisto uzemljenje
n=*, N=*	Broj prolaza kroz feritnu jezgru
PAM	Modulacija amplitudom pulsa
PCB*	Printana ploča
PM*	Modul napajanja
PS	Uključivanje električnog napajanja
PTC*	PTC termistor
Q*	Bipolarni tranzistor s izoliranom upravljačkom elektrodom (IGBT)
Q*C	Osigurač
Q*DI, KLM	Strujni zaštitni prekidač
Q*L	Zaštita od preopterećenja
Q*M	Termalni prekidač
Q*R	Uređaj diferencijalne struje
R*	Otpornik
R*T	Termistor
RC	Prijemnik
S*C	Granična sklopka
S*L	Plivajuća sklopka
S*NG	Detektor curenja rashladnog sredstva
S*NPH	Senzor pritiska (visok)
S*NPL	Senzor pritiska (nizak)
S*PH, HPS*	Prekidač pritiska (visok)
S*PL	Prekidač pritiska (nizak)
S*T	Termostat

Simbol	Značenje
S*RH	Senzor vlažnosti
S*W, SW*	Prekidač za rad
SA*, F1S	Odvodnik prenapona
SR*, WLU	Prijemnik signala
SS*	Prekidač za odabir
SHEET METAL	Fiksna ploča priključne stezaljke
T*R	Transformator
TC, TRC	Odašiljač
V*, R*V	Varistor
V*R	Diodni most, Bipolarni tranzistor s izoliranom upravljačkom elektrodom (IGBT) modul napajanja
WRC	Bežični daljinski upravljač
X*	Priključak
X*M	Priključna stezaljka (blok)
Y*E	Zavojnica elektronskog ekspanzijskog ventila
Y*R, Y*S	Zavojnica prekretnog elektromagnetskog ventila
Z*C	Feritno jezgro
ZF, Z*F	Filter šuma

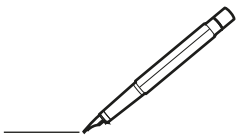

Copyright 2026 Daikin

DAIKIN INDUSTRIES CZECH REPUBLIC s.r.o.
U Nové Hospody 1155/1, 301 00 Plzeň Skvrňany, Czech Republic

DAIKIN EUROPE N.V.
Zandvoordestraat 300, B-8400 Oostende, Belgium

3P847290-7 2026.06