Referentni vodič za korisnika

Podni split klima-uređaj

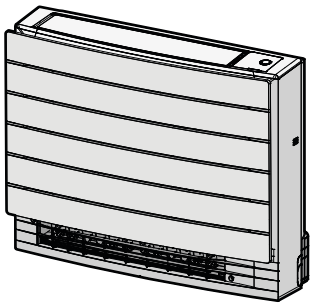



Download the ONECTA app

STAND BY ME
Discover our service offer

CVXM20C2V1B
FVXM25C2V1B
FVXM35C2V1B
FVXM50C2V1B

Sadržaj

1 O dokumentaciji 4
1.1 Šifra proizvoda 4
1.2 O ovom dokumentu 4

2 Opće mjere opreza 5
2.1 O dokumentaciji 5
2.1.1 Značenje upozorenja i simbola 5

3 Sigurnosne upute za korisnike 7
3.1 Općenito 7
3.2 Upute za sigurno rukovanje 8

4 O sistemu 11
4.1 Unutrašnja jedinica 11
4.1.1 Indikatorska lampica Daikin oko 12
4.2 O korisničkom sučelju 12
4.2.1 Komponente: Bežični daljinski upravljač 13
4.2.2 Status: LCD ekran bežičnog daljinskog upravljača 14
4.2.3 Rad bežičnog daljinskog upravljača 15
4.3 Informacije o bežičnom LAN-u 15
4.3.1 Mjere opreza prilikom upotrebe bežičnog LAN-a 16
4.3.2 Osnovni parametri 16

5 Prije puštanja u rad 17
5.1 Pregled: Prije puštanja u rad 17
5.2 Uključivanje električnog napajanja 17
5.3 Umetanje baterija 17
5.4 Montiranje držača bežičnog daljinskog upravljača 18
5.5 Postavka sata 18
5.5.1 Postavljanje sata 18
5.6 Osvjetljenje displeja unutrašnje jedinice 19
5.6.1 Postavljanje osvjetljenja displeja unutrašnje jedinice 19

6 Rad 20
6.1 Raspon rada 20
6.2 Kada koristiti pojedinu funkciju 20
6.3 Načini rada i zadana temperatura 21
6.3.1 Za pokretanje/zaustavljanje rada i podešavanje temperature 22
6.4 Brzina strujanja zraka 23
6.4.1 Podešavanje brzine strujanja zraka 23
6.5 Smjer protoka zraka 23
6.5.1 Podešavanje vertikalnog smjera strujanja zraka 24
6.5.2 Za podešavanje klapni (vertikalnih lopatica) 24
6.6 Regulacija kompenzacije klime (CCC) 24
6.6.1 Za pokretanje/zaustavljanje regulacije kompenzacije klime (CCC) 25
6.7 Kontakt za uključivanje/isključivanje 26
6.8 Postavke vrućeg zraka 27
6.8.1 Pokretanje/zaustavljanje postavke vrućeg zraka 27
6.9 Ograničenje temperature 28
6.9.1 Za postavljanje ograničenje temperature 28
6.10 Odabir izlaza za zrak 29
6.10.1 Postavljanje automatskog odabira izlaza za zrak ili samo gornjeg izlaza za zrak 30
6.11 Postavka ventilatora unutrašnje jedinice kada je termostat isključen u načinu rada hlađenja 31
6.11.1 Upravljanje ventilatorom unutrašnje jedinice kada je termostat isključen u načinu rada hlađenja 31
6.12 Rad za zagrijavanje poda 31
6.12.1 Pokretanje/zaustavljanje rada zagrijavanja poda 32
6.13 Snažni način rada i način rada za dodatno zagrijavanje 32
6.13.1 Snažan način rada 32
6.13.2 Način dodatnog zagrijavanja 32
6.13.3 Pokretanje/zaustavljanje snažnog načina i dodatnog zagrijavanja 33
6.14 Econo - štedljivi način i tihi rad vanjske jedinice 33
6.14.1 Econo - štedljivi način rada 33
6.14.2 Tihi rad vanjske jedinice 34
6.14.3 Pokretanje/zaustavljanje Econo - štedljivog načina i tihog rada vanjske jedinice 34
6.15 Način rada Flash Streamer (pročišćavanje zraka) 35
6.15.1 Pokretanje/zaustavljanje načina rada Flash Streamer (pročišćavanje zraka) 35

6.16 Funkcija OFF/ON timer (Vremenski programator isključivanja/uključivanja) ... 35
6.16.1 Postavka 24-satnog vremenskog programatora isključivanja/uključivanja ... 36
6.16.2 Postavka 12-satnog odbrojavanja vremenskog programatora isključivanja/uključivanja ... 37
6.17 Sedmični rad vremenskog programatora ... 38
6.17.1 Postavljanje sedmičnog rada vremenskog programatora ... 39
6.17.2 Kopiranje rezervacije ... 40
6.17.3 Potvrda rezervacija ... 41
6.17.4 Deaktiviranje i reaktiviranje sedmičnog rada vremenskog programatora ... 41
6.17.5 Brisanje rezervacija ... 41
6.18 Bežična LAN veza ... 42
6.18.1 Mjere opreza prilikom upotrebe bežičnog LAN-a ... 42
6.18.2 Da instalirate aplikaciju ONECTA ... 43
6.18.3 Postavljanje bežične veze ... 43
6.19 O Multi sistemu ... 45
6.19.1 O postavci prioritetne prostorije ... 45
6.19.2 Noćni tihi način rada ... 46
6.19.3 Zaključavanje načina hlađenja/grijanja u Multi sistemu ... 46

7 Ušteda energije i optimalan rad 47

8 Održavanje i servis 49

8.1 Pregled: Održavanje i servis ... 49
8.2 Čišćenje unutrašnje jedinice i bežičnog daljinskog upravljača ... 50
8.3 Za čišćenje prednje ploče ... 51
8.4 O filterima za zrak ... 51
8.5 Uklanjanje filtera ... 52
8.6 Za čišćenje filtera za zrak ... 52
8.7 Čišćenje filtera za uklanjanje neugodnih mirisa od titanijevog apatita ... 53
8.8 Zamjena filtera za uklanjanje neugodnih mirisa od titanijevog apatita ... 53
8.9 Vraćanje filtera ... 54
8.10 Za ponovno postavljanje prednje ploče ... 54
8.11 Uzmite u obzir sljedeće stavke prije dugog razdoblja mirovanja ... 55

9 Rješavanje problema 56

9.1 Rješavanje problema bežične LAN veze ... 59
9.2 Simptomi koji NISU kvar sistema ... 60
9.2.1 Simptom: Temperatura zraka NIJE dovoljno visoka tokom dodatnog zagrijavanja ... 60
9.2.2 Simptom: Čuje se zvuk kao da teče voda ... 60
9.2.3 Simptom: Čuje se zvuk puhanja ... 60
9.2.4 Simptom: Čuje se zvuk kuckanja ... 60
9.2.5 Simptom: Čuje se zvuk zviždanja ... 60
9.2.6 Simptom: Zvuk kliktanja kada uređaj radi ili je u praznom hodu ... 60
9.2.7 Simptom: Čuje se zvuk pljeskanja ... 60
9.2.8 Simptom: Bijela maglica izlazi iz jedinice (unutrašnje jedinice) ... 60
9.2.9 Simptom: Jedinice mogu ispuštati mirise ... 60
9.2.10 Simptom: Ventilator vanjske jedinice se okreće dok klima uređaj ne radi ... 61
9.2.11 Simptom: Brzina ventilatora NE odgovara zadatoj temperaturi ... 61
9.2.12 Simptom: Neke ikonice rada nisu vidljive na bežičnom daljinskom upravljaču ili se neke funkcije ne mogu aktivirati u aplikaciji ONECTA ... 61
9.2.13 Simptom: U aplikaciji ONECTA NIJE navedeno da je snažni način rada aktivan ... 61
9.2.14 Simptom: Automatski način rada NIJE onemogućen u aplikaciji ONECTA s postavkom ograničenja temperature ... 61
9.2.15 Simptom: Sedmični vremenski programator se NEĆE deaktivirati kada je ograničenje temperature promijenjeno u aplikaciji ONECTA ... 61
9.2.16 Simptom: Aplikacija ONECTA reaguje uz kašnjenje ... 61
9.3 Rješavanje problema na temelju kodova grešaka ... 62

10 Odlaganje 64

11 Rječnik pojmova 65

1 O dokumentaciji

1.1 Šifra proizvoda

CVXM20C, FVXM25C, FVXM35C, FVXM50C

1.2 O ovom dokumentu

Hvala vam na kupovini ovog proizvoda. Molimo vas:

- Čuvajte dokumentaciju za dalju upotrebu.

Ciljna publika

Krajnji korisnici

INFORMACIJA

Ovaj uređaj je namijenjen za upotrebu od strane stručnih ili obučenih korisnika u trgovinama, u lakoj industriji i na farmama ili u komercijalne svrhe i upotrebu u domaćinstvu kada ga koriste nestručne osobe.

Komplet dokumentacije

Ovaj dokument je dio skupa dokumentacije. Kompletan set se sastoji od:

- **Opće mjere opreza:**
  - Sigurnosna uputstva koja morate pročitati prije rukovanja sistemom
  - Format: Papir (u ambalažnoj kutiji unutrašnje jedinice)
- **Priručnik za rukovanje:**
  - Brzi vodič za osnovnu upotrebu
  - Format: Papir (u ambalažnoj kutiji unutrašnje jedinice)
- **Referentni vodič za korisnike:**
  - Detaljna uputstva po koracima i popratne informacije za osnovnu i naprednu upotrebu
  - Format: Digitalne datoteke na https://www.daikin.eu. Pronađite svoj model putem funkcije za pretraživanje.

Najnovije revizije priložene dokumentacije možete pronaći na web stranicama kompanije Daikin ili kod vašeg instalatera.

Skenirajte QR kôd u nastavku kako biste pronašli kompletnu dokumentaciju i više informacija o proizvodu na web lokaciji Daikin.

FVXM-C

CVXM-C

Originalna uputstva su napisana na engleskom jeziku. Svi drugi jezici su prijevodi originalnog uputstva.

2 Opće mjere opreza

2.1 O dokumentaciji

- Originalna uputstva su napisana na engleskom jeziku. Svi drugi jezici su prijevodi originala.
- Mjere opreza opisane u ovom dokumentu obuhvataju vrlo važne teme, stoga ih pažljivo slijedite.
- Instalaciju sistema i sve aktivnosti opisane u priručniku za instalaciju i u referentnom vodiču za instalatera MORA izvesti ovlašteni instalater.

2.1.1 Značenje upozorenja i simbola



OPASNOST

Označava situaciju koja dovodi do smrti ili ozbiljne ozljede.



OPASNOST: RIZIK OD ELEKTRIČNOG UDARA

Označava situaciju koja može dovesti do strujnog udara.



OPASNOST: RIZIK OD VATRE/PARE

Označava situaciju koja može dovesti do opeklina/oparina zbog ekstremno visokih ili niskih temperatura.



OPASNOST: RIZIK OD EKSPLOZIJE

Označava situaciju koja može dovesti do eksplozije.



UPOZORENJE

Označava situaciju koja može dovesti do smrti ili ozbiljne ozljede.



UPOZORENJE: ZAPALJIVI MATERIJAL



UPOZORENJE: BLAGO ZAPALJIVI MATERIJAL

Rashladno sredstvo unutar jedinice je lako zapaljivo.



OPREZ

Označava situaciju koja može dovesti do lakše ili umjerene ozljede.



OBAVJEŠTENJE

Označava situaciju koja može dovesti do oštećenja opreme ili imovine.



INFORMACIJA

Označava korisne savjete ili dodatne informacije.

Simboli korišteni na jedinici:

Simbol	Objašnjenje
	Prije instalacije, pročitajte priručnik za instalaciju i rukovanje, i list uputa za ožičenje.
	Prije izvođenja radova na održavanju i servisnih zadataka, pročitajte servisni priručnik.
	Za više informacija pogledajte referentni vodič za instalatera i korisnika.
	Jedinica sadrži rotirajuće dijelove. Budite oprezni prilikom servisiranja ili pregledavanja jedinice.

Simboli korišteni u dokumentaciji:

Simbol	Objašnjenje
	Označava naslov slike ili referencu na nju. **Primjer:** "Naslov slike 1–3 " znači "Slika 3 u poglavlju 1".
	Označava naslov tabele ili referencu na nju. **Primjer:** "Naslov tabele 1–3" znači "Tabela 3 u poglavlju 1".

3 Sigurnosne upute za korisnike

Uvijek se pridržavajte sljedećih sigurnosnih uputa i propisa.

3.1 Općenito

UPOZORENJE

Ako NISTE sigurni kako se uređajem rukuje, obratite se svom instalateru.

UPOZORENJE

Uređaj mogu koristiti djeca u dobi od 8 i više godina te osobe smanjenih fizičkih, senzornih ili mentalnih sposobnosti ili bez iskustva i znanja ako su pod nadzorom ili ako su dobili upute u vezi sa sigurnim korištenjem uređaja te ako su svjesni mogućih opasnosti.

Djeca SE NE SMIJU igrati uređajem.

Djeca NE SMIJU obavljati čišćenje i korisničko održavanje bez nadzora.

UPOZORENJE

Da biste spriječili strujni udar ili požar:

- NEMOJTE ispirati jedinicu.
- NEMOJTE rukovati jedinicom mokrim rukama.
- NEMOJTE na jedinicu stavljati nikakve predmete koji sadržavaju vodu.

OPREZ

- NEMOJTE stavljati nikakve predmete ili opremu na gornju ploču jedinice.
- NEMOJTE sjediti, penjati se ili stajati na jedinici.

- Jedinice su označene sljedećim simbolom:



To znači da se električni i elektronički proizvodi NE SMIJU miješati s ostalim nerazvrstanim kućanskim otpadom. NE pokušavajte sami rastaviti sistem: rastavljanje sistema, postupanje s rashladnim sredstvom, uljem i svim ostalim dijelovima MORA izvršiti ovlašteni instalater koji to MORA obaviti u skladu s važećim zakonima.

Uređaji se MORAJU obraditi u specijaliziranom pogonu za ponovnu upotrebu, recikliranje i popravak. Osiguravanjem pravilnog odlaganja pomažete u sprečavanju mogućih negativnih posljedica za okoliš i ljudsko zdravlje. Više informacija zatražite od svog instalatera ili lokalnih nadležnih tijela.

- Baterije su označene sljedećim simbolom:



To znači da se baterije NE SMIJU miješati s ostalim nerazvrstanim kućanskim otpadom. Ako je ispod simbola otisnut hemijski simbol, taj hemijski simbol znači da baterija sadrži teške metale iznad određene koncentracije.

Mogući hemijski simboli su: Pb: olovo (>0,004%).

Istrošene baterije se MORAJU obraditi u specijaliziranom pogonu za ponovnu upotrebu. Osiguravanjem pravilnog odlaganja istrošenih baterija pomažete u sprečavanju mogućih negativnih posljedica za okoliš i ljudsko zdravlje.

3.2 Upute za sigurno rukovanje

UPOZORENJE

Ako je kabal za napajanje oštećen, MORA ga zamijeniti proizvođač, njegov ovlašteni servis ili slične stručne osobe kako bi se izbjegle opasnosti.

A2L

UPOZORENJE: BLAGO ZAPALJIVI MATERIJAL

Rashladno sredstvo unutar jedinice je lako zapaljivo.

OPREZ

Unutrašnja jedinica sadrži radijsku opremu; minimalna udaljenost između dijela opreme koji zrači i korisnika treba biti 30 cm.

OPREZ

Jedinica je radi sigurnosti opremljena sistemom za detekciju curenja. Da bi bila efikasna, jedinica se mora uvijek napajati strujom nakon montiranja, osim kada se servisira.

OPREZ

NEMOJTE umetati prste, šipke ili druge predmete u otvor za ulaz i izlaz zraka. Kad se ventilator okreće velikom brzinom, može uzrokovati ozljede.

UPOZORENJE

- NEMOJTE sami mijenjati, rastavljati, uklanjati ili ponovo postavljati jedinicu jer nepravilno rastavljanje ili postavljanje može uzrokovati udar struje ili požar. Kontaktirajte svog dobavljača.
- Ako slučajno procuri rashladno sredstvo, pazite da nema otvorenog plamena. Rashladno sredstvo samo po sebi je potpuno sigurno, neotrovno i blago zapaljivo, ali stvara otrovni plin ako slučajno iscuri u prostoriju u kojoj je prisutan zrak za sagorijevanje iz ventilatorskih grijalica, plinskih štednjaka itd. Neka UVIJEK stručno servisno osoblje provjeri je li mjesto curenja popravljeno, prije ponovnog puštanja u rad.

OPREZ

- Za podešavanje ugla zaklopca UVIJEK koristite korisničko sučelje (npr. bežični daljinski upravljač). Ako prilikom njihanja prisilno pomaknete zaklopac rukom, mehanizam će se slomiti.
- Budite oprezni prilikom podešavanja lamela. Unutar izlaza zraka ventilator se okreće velikom brzinom.



OPREZ

NIKADA ne izlažite malu djecu, biljke ili životinje direktno protoku zraka.



UPOZORENJE

NE stavljajte predmete osjetljive na vlagu ispod unutrašnje i/ili vanjske jedinice. Kondenzacija na glavnoj jedinici ili cjevovodu rashladnog sredstva, nečistoća filtera zraka ili začepljenje odvoda mogu uzrokovati kapanje i može dovesti do zaprljanja ili oštećenja predmeta koji se nalaze ispod.



UPOZORENJE

NEMOJTE stavljati zapaljivu bočicu s raspršivačem u blizini klima uređaja i NEMOJTE koristiti raspršivače blizu jedinice. To može dovesti do požara.



OPREZ

Sistem NE SMIJE raditi prilikom korištenja sobnog fumigacijskog insekticida. Hemikalije se mogu nakupiti u jedinici i ugroziti zdravlje osoba koje su preosjetljive na hemikalije.



UPOZORENJE

- Rashladno sredstvo unutar jedinice je lako zapaljivo, ali obično NE curi. Ako rashladno sredstvo procuri u prostoriju i dođe u kontakt s plamenom plamenika, grijačem ili šporetom, to može dovesti do požara ili stvaranja štetnih plinova.
- Isključite uređaje za grijanje plamenom, prozračite prostoriju i obratite se trgovcu kod kojeg ste kupili uređaj.
- NEMOJTE koristiti jedinicu dok serviser ne potvrdi da je popravljen dio iz kojeg je iscurilo rashladno sredstvo.



UPOZORENJE

- NEMOJTE bušiti ili paliti dijelove kruga rashladnog sredstva.
- NEMOJTE koristiti nikakve materijale za čišćenje ili sredstva za ubrzavanje odleđavanja, osim onih koje je preporučio proizvođač.
- Imajte na umu da rashladno sredstvo u sistemu nema mirisa.



UPOZORENJE

Uređaj treba čuvati u sobi bez kontinuiranih izvora zapaljenja (primjer: otvoreni plamen, plinski uređaj u radu ili električni grijač u radu).



UPOZORENJE

Senzor curenja rashladnog sredstva R32 mora se zamijeniti nakon svake detekcije ili na kraju roka trajanja. SAMO ovlaštene osobe mogu zamijeniti senzor.



OPASNOST: RIZIK OD ELEKTRIČNOG UDARA

Da biste očistili klima uređaj ili filter za zrak, svakako zaustavite rad i prekinite svako električno napajanje. U protivnom, može doći do udara struje što će uzrokovati povredu. Ako jedinica posjeduje senzor curenja rashladnog sredstva, uključite prekidač za napajanje odmah nakon čišćenja kako biste zadržali funkciju detekcije.



OPREZ

Prilikom zamjene senzora curenja rashladnog sredstva R32, zamijenite ga senzorom kojeg je naznačio proizvođač (pogledati listu rezervnih dijelova).

UPOZORENJE

Da biste spriječili strujni udar ili požar:

- NEMOJTE ispirati jedinicu.
- NEMOJTE rukovati jedinicom mokrim rukama.
- NEMOJTE na jedinicu stavljati nikakve predmete koji sadržavaju vodu.

OPREZ

Nakon duže upotrebe provjerite jesu li postolje i priključak jedinice oštećeni. Ako su oštećeni, jedinica može pasti i uzrokovati povredu.

UPOZORENJE

Neodgovarajući deterdženti ili postupak čišćenja mogu uzrokovati oštećenje plastičnih dijelova ili curenje vode. Sredstvo za pranje poprskano po električnim dijelovima, kao što su motori, može uzrokovati kvar, dim ili paljenje.

OPASNOST: RIZIK OD ELEKTRIČNOG UDARA

Prije čišćenja zaustavite rad, isključite prekidač ili izvucite kabal za napajanje. U protivnom, može doći do udara struje što će uzrokovati povredu. Ako jedinica posjeduje senzor curenja rashladnog sredstva, uključite prekidač za napajanje odmah nakon čišćenja kako biste zadržali funkciju detekcije.

UPOZORENJE

NE dopustite da se unutrašnja jedinica smoči. **Moguća posljedica:** Strujni udar ili požar.

OPREZ

Budite pažljivi prilikom otvaranja i rukovanja prednjom pločom; oštri rubovi prednje ploče mogu izazvati povredu.

UPOZORENJE

Ako otkrijete bilo šta neuobičajeno (miris paljevine, itd.) zaustavite rad i isključite napajanje.

Nastavak rada u takvim uslovima može uzrokovati kvar, udar struje ili požar. Kontaktirajte svog dobavljača.

UPOZORENJE

Ako jedinica posjeduje senzor curenja rashladnog sredstva, isključite jedinicu na dugme za uključivanje/isključivanje samo na korisničkom sučelju.

4 O sistemu

A2L

UPOZORENJE: BLAGO ZAPALJIVI MATERIJAL

Rashladno sredstvo unutar jedinice je lako zapaljivo.

OPREZ

Unutrašnja jedinica sadrži radijsku opremu; minimalna udaljenost između dijela opreme koji zrači i korisnika treba biti 30 cm.

OPREZ

Jedinica je radi sigurnosti opremljena sistemom za detekciju curenja. Da bi bila efikasna, jedinica se mora uvijek napajati strujom nakon montiranja, osim kada se servisira.

OBAVJEŠTENJE

NE upotrebljavajte sistem u druge svrhe. Da biste izbjegli pogoršanje kvalitete, NE koristite jedinicu za hlađenje preciznih instrumenata, hrane, biljaka, životinja ili umjetničkih djela.

4.1 Unutrašnja jedinica

OPREZ

NEMOJTE umetati prste, šipke ili druge predmete u otvor za ulaz i izlaz zraka. Kad se ventilator okreće velikom brzinom, može uzrokovati ozljede.

INFORMACIJA

Nivo pritiska zvuka je niži od 70 dBA.

UPOZORENJE

- NEMOJTE sami mijenjati, rastavljati, uklanjati ili ponovo postavljati jedinicu jer nepravilno rastavljanje ili postavljanje može uzrokovati udar struje ili požar. Kontaktirajte svog dobavljača.
- Ako slučajno procuri rashladno sredstvo, pazite da nema otvorenog plamena. Rashladno sredstvo je potpuno sigurno, nije otrovno i nije zapaljivo, ali proizvodi otrovni plin ako slučajno procuri u prostoriju u kojoj ima zapaljivog plina od grijača, plinskog kuhala itd. Neka UVIJEK stručno servisno osoblje provjeri je li mjesto curenja popravljeno, prije ponovnog puštanja u rad.

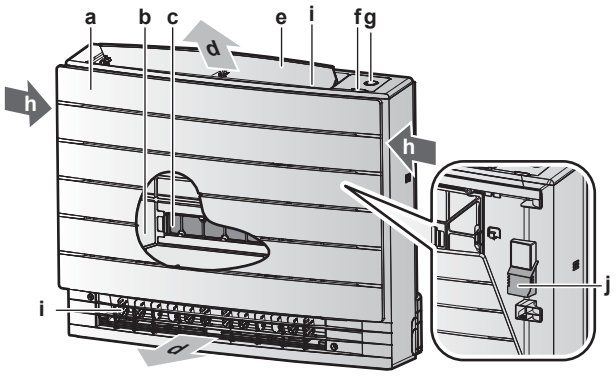

a Prednja ploča
b Filter za zrak

c 2× filter za uklanjanje neugodnih mirisa od titanijevog apatita
d Izlaz zraka
e Zaklopka (vodoravno krilce)
f Prijemnik infracrvenog signala za bežični daljinski upravljač
g Dugme ON/OFF, Daikin oko i lampica vremenskog programatora
h Ulaz zraka
i Lamele (okomita krilca)
j Senzor sobne temperature

Dugme za uključivanje/isključivanje

Ako nedostaje korisničko sučelje (npr. bežični daljinski upravljač), možete koristiti dugme za uključivanje/isključivanje unutrašnje jedinice za pokretanje/zaustavljanje rada. Kada se rad pokrene ovom tipkom, koriste se sljedeće postavke:

- Način rada = Automatski
- Postavka temperature = 25°C
- Brzina strujanja zraka = Automatski

4.1.1 Indikatorska lampica Daikin oko

Boja Daikin oka će se mijenjati u skladu s radom.

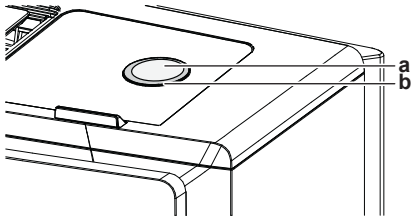

a Tipka ON/OFF
b Daikin oko

Rad	Boja Daikin oka
Automatsko	Crvena/plava
Sušenje	Zelena
Hlađenje	Plava
Zagrijavanje	Crvena
Samo ventilator	Bijela
Rad vremenski programator	Narandžasta[(a)]

[(a)] Kada je postavljen vremenski programator za uključivanje/isključivanje ili sedmični vremenski programator, Daikin oko se periodično mijenja u narandžastu boju. Nakon što narandžasta boja svijetli oko 10 sekundi, vraća se u boju načina rada na 3 minute. **Primjer:** Kada je vremenski programator postavljen tokom načina hlađenja, Daikin oko će periodično svijetliti narandžastom bojom 10 sekundi, a zatim se prebaciti na plavu na 3 minute.

4.2 O korisničkom sučelju

Bežični daljinski upravljač

INFORMACIJA

Unutrašnja jedinica se isporučuje s bežičnim daljinskim upravljačem kao korisničkim sučeljem. Ovaj priručnik opisuje samo rad s ovim korisničkim sučeljem. Ako je povezano drugo korisničko sučelje, pogledajte korisnički priručnik povezanog korisničkog sučelja.

- **Direktna sunčeva svjetlost.** NEMOJTE izlagati bežični daljinski upravljač direktnoj sunčevoj svjetlosti.
- **Prašina.** Prašina na odašiljaču signala ili prijemniku smanjit će osjetljivost. Obrišite prašinu mekom tkaninom.
- **Fluorescentna rasvjeta.** Signalna komunikacija može biti onemogućena ako u prostoriji postoje fluorescentna svjetiljke. U tom slučaju kontaktirajte vašeg instalatera.
- **Drugi uređaji.** Ako signali bežičnog daljinskog upravljača pokreću neke druge uređaje, premjestite te uređaje ili se obratite vašem instalateru.
- **Zavjese.** Vodite računa da zavjese ili drugi predmeti NE blokiraju signal između jedinice i bežičnog daljinskog upravljača.

OBAVJEŠTENJE

- NEMOJTE da vam ispadne bežični daljinski upravljač.
- NEMOJTE pustiti da se bežični daljinski upravljač pokvasi.

4.2.1 Komponente: Bežični daljinski upravljač

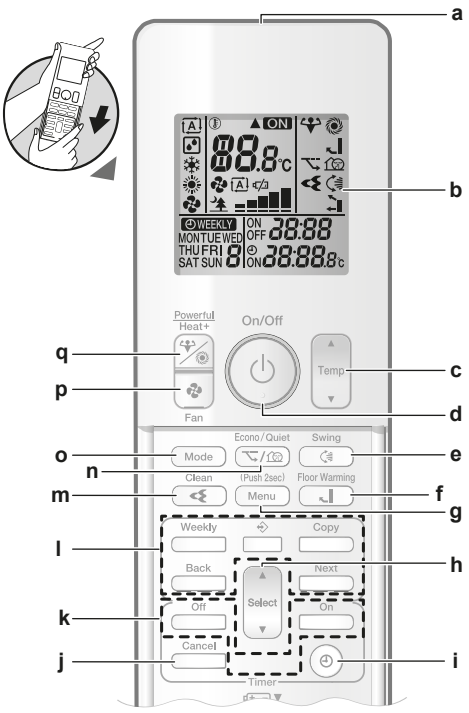

a Odašiljač signala
b LCD ekran
c Tipka za podešavanje temperature
d Tipka ON/OFF
e Tipka za vertikalno njihanje
f Tipka za zagrijavanje poda
g Dugme za meni
h Dugme za odabir
i Dugme za podešavanje sata
j Dugme za otkazivanje
k Tipka za funkciju vremenskog programatora uključivanja/isključivanja
l Tipka za funkciju sedmičnog vremenskog programatora
m Tipka za funkciju Flash Streamer (pročišćavanje zraka)
n Tipka za funkciju Econo i tihi rad vanjske jedinice
o Tipka za način rada
p Tipka za ventilator
q Tipka za snažni način rada i tipka za dodatno zagrijavanje

4.2.2 Status: LCD ekran bežičnog daljinskog upravljača

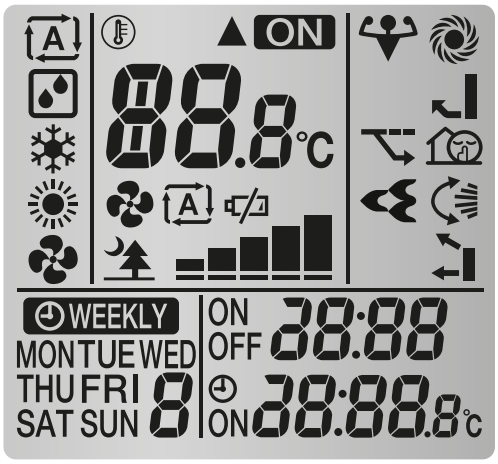

Ikona	Opis
	Način rada = Automatski
	Način rada = Sušenje
	Način rada = Hlađenje
	Način rada = Grijanje
	Način rada = Samo ventilator
▲	Unutrašnja jedinica prima signal od bežičnog daljinskog upravljača
ON	Aktivan je rad
	Postavka trenutne temperature
	Simbol obavještenja za zamjenu baterije (slaba baterija)
	Brzina strujanja zraka = Automatski
	Brzina strujanja zraka = Tihi rad unutrašnje jedinice
	Brzina strujanja zraka = Jako
	Brzina strujanja zraka = Srednje jako
	Brzina strujanja zraka = Srednje
	Brzina strujanja zraka = Srednje slabo
	Brzina strujanja zraka = Slabo
	Aktivan je snažni rad
	Aktivan je štedljivi način rada Econo
	Aktivan je Flash Streamer (pročišćavanje zraka)
	Aktivno je dodatno zagrijavanje

Ikona	Opis
	Aktivno je zagrijavanje poda
	Aktivan je tihi rad vanjske jedinice
	Aktivo je automatsko vertikalno njihanje
	Aktivan je automatski izlaz za zrak ili samo gornji izlaz za zrak
ON 20:00	Aktivan je ON timer (Vremenski programator isključivanja)
OFF 20:00	Aktivan je OFF timer (Vremenski programator isključivanja)
WEEKLY	Aktivan je sedmični vremenski programator
MONTUEWED THUFRI SATSUN	Dan u sedmici
20:28	Trenutno vrijeme

4.2.3 Rad bežičnog daljinskog upravljača

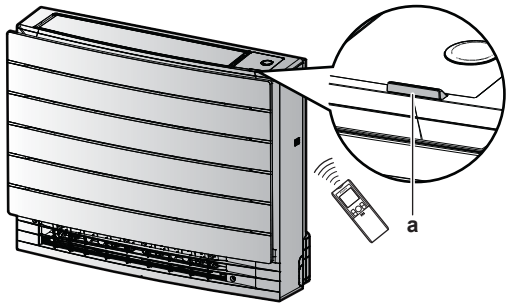

a Prijemnik infracrvenog signala

Napomena: Vodite računa da nema prepreka unutar 500 mm ispod prijemnika infracrvenog signala. One mogu uticati na prijem bežičnog daljinskog upravljača.

1 Usmjerite predajnik infracrvenog signala prema prijemniku signala na unutrašnjoj jedinici (maksimalna udaljenost za komunikaciju je 7 m).

Rezultat: Kada unutrašnja jedinica primi signal od bežičnog daljinskog upravljača, čuje se zvučni signal:

Zvuk	Opis
Dva uzastopna zvučna signala	Počinje rad jedinice.
Zvučni signal	Promjene postavki.
Dugi zvučni signal	Rad jedinice se zaustavlja.
Tri uzastopna zvučna signala	Signal odbijanja (npr. rad je blokiran kontaktom za uključivanje/isključivanje)

4.3 Informacije o bežičnom LAN-u

Za detaljne specifikacije, uputstva za montažu, načine postavljanja, česta pitanja, izjavu o usklađenosti i najnoviju verziju ovog priručnika posjetite app.daikineurope.com.

INFORMACIJA: Izjava o usklađenosti

Daikin Industries Czech Republic s.r.o. izjavljuje da je tip radijske opreme u ovoj jedinici usaglašen s Direktivom 2014/53/EU.

4.3.1 Mjere opreza prilikom upotrebe bežičnog LAN-a

NE koristite u blizini:

- **medicinske opreme.** Npr. osobe koje koriste srčane pejsmejkere ili defibrilatore. Ovaj proizvod može uzrokovati elektromagnetske smetnje.
- **opreme s automatskim upravljanjem.** Npr. automatska vrata ili oprema za gašenje požara. Ovaj proizvod može uzrokovati neispravno ponašanje opreme.
- **mikrovalnih pećnica.** Mogu uticati na komunikaciju s bežičnim LAN-om.

4.3.2 Osnovni parametri

Šta	Vrijednost
Raspon frekvencije	2400 MHz~2483,5 MHz
Protokol za bežičnu komunikaciju	IEEE 802.11b/g/n
Radiofrekvencijski kanal	13ch
Izlazna snaga	13 dBm
Efektivna izračena snaga	15 dBm (11b) / 14 dBm (11g) / 14 dBm (11n)
Napajanje	istosmjerno 14 V / 100 mA

5 Prije puštanja u rad

5.1 Pregled: Prije puštanja u rad

Ovo poglavlje opisuje šta trebate učiniti prije puštanja jedinice u rad.

Tipičan radni tok

Postupak prije puštanja u rad obično se sastoji od sljedećih faza:

- Uključivanje električnog napajanja.
- Umetanje baterija u bežični daljinski upravljač.
- Postavljanje sata.
- Postavljanje osvjetljenja lampice Daikin oka.
- Montiranje držača bežičnog daljinskog upravljača na zid ili drugu površinu.

5.2 Uključivanje električnog napajanja

1 Uključite prekidač strujnog kruga.

5.3 Umetanje baterija

Baterije će trajati približno 1 godinu.

1 Skinite prednju ploču.

2 Umetnite obje baterije odjednom.

3 Vratite prednju ploču.

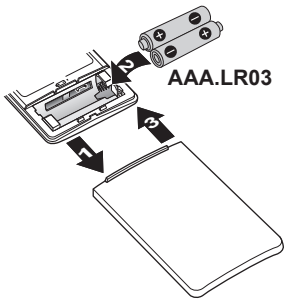

INFORMACIJA

- Slaba energija baterije pokazuje se ikonom na LCD ekranu.
- UVIJEK zamijeniti obje baterije zajedno.

5.4 Montiranje držača bežičnog daljinskog upravljača

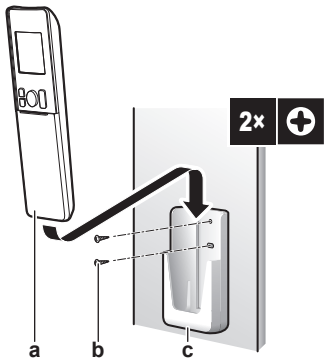

a Bežični daljinski upravljač
b Vijci (lokalna nabavka)
c Držač bežičnog daljinskog upravljača

1 Odaberite mjesto gdje će signal može dosegnuti jedinicu.

2 Pričvrstite držač (dodatna oprema) na zid ili slično mjesto putem 2 vijka M3×20L (dodatna oprema).

3 Umetnite bežični daljinski upravljač u držač.

5.5 Postavka sata

Ako unutrašnji sat unutrašnje jedinice NIJE postavljen na tačno vrijeme, vremenski programator uključivanja; vremenski programator isključivanja NEĆE raditi pravilno. Sat se mora ponovo postaviti:

- Nakon što zaštitna sklopka isključi jedinicu.
- Nakon nestanka struje.
- Nakon zamjene baterija u bežičnom daljinskom upravljaču.

5.5.1 Postavljanje sata

Napomena: Ako vrijeme NIJE postavljeno, MON, ⏲ i 0:00 trepere.

1 Pritisnite ⏲.

Rezultat: MON i ⏲ trepere

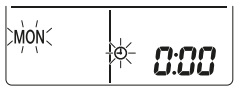

2 Pritisnite Select ili Select da postavite trenutni dan u sedmici.

Prikaz	Dan u sedmici
MON	Ponedjeljak
TUE	Utorak
WED	Srijeda
THU	Četvrtak
FRI	Petak
SAT	Subota
SUN	Nedjelja

3 Pritisnite ⏲.

Rezultat: ⏲ treperi.

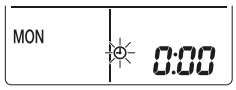

4 Pritisnite Select ili Select da postavite tačno vrijeme.

Napomena: Držeći Select ili Select vrijeme se brzo povećava odnosno smanjuje.

5 Pritisnite ⏲.

Rezultat: Postavljanje je dovršeno. : treperi.

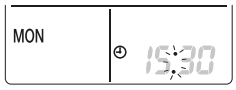

5.6 Osvjetljenje displeja unutrašnje jedinice

Po želji podesite osvjetljenje displeja unutrašnje jedinice ili isključite displej.

5.6.1 Postavljanje osvjetljenja displeja unutrašnje jedinice

1 Na početnom ekranu pritisnite Menu najmanje 2 sekunde.

Rezultat: Na displeju se pojavljuje broj menija za odabir 1.1 treperi.

2 Pritisnite Menu da unesete postavku.

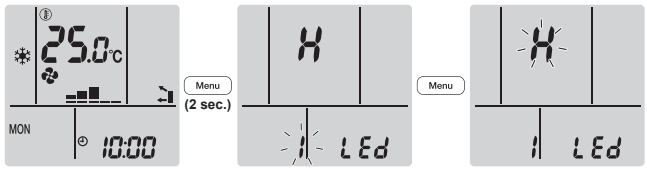

3 Pritisnite Select ili Select da promijenite postavku kako slijedi:



Treperenje	Osvjetljenje
H	Visoko
L	Nisko
oF	Ugašeno

4 Pritisnite Menu da potvrdite odabranu postavku.

Rezultat: Postavka osvjetljenja je promijenjena.

Napomena: Displej se automatski vraća na zadani ekran nakon 60 sekundi. Pritisnite dvaput Cancel da se prije vratite na zadani ekran.

6 Rad

INFORMACIJA

Unutrašnja jedinica se isporučuje s bežičnim daljinskim upravljačem kao korisničkim sučeljem. Ovaj priručnik opisuje samo rad s ovim korisničkim sučeljem. Ako je povezano drugo korisničko sučelje, pogledajte korisnički priručnik povezanog korisničkog sučelja.

6.1 Raspon rada

Za siguran i efikasan rad koristite sistem u sljedećim rasponima temperature i vlažnosti.

CVXM		
	Hlađenje i sušenje[a][b]	**Grijanje[a]**
Vanjska temperatura	–10~46°C DB	–15~24°C DB
Unutrašnja temperatura	18~32°C DB 14~23°C WB	10~30°C DB
Unutrašnja vlažnost	≤80%[b]	—

[a] Ako jedinica radi izvan svog raspona rada sigurnosni uređaj može zaustaviti rad sistema.
[b] Ako jedinica radi izvan svog raspona rada može se pojaviti kondenzat i kapanje vode.

FVXM		
	Hlađenje i sušenje[a][b]	**Grijanje[a]**
Vanjska temperatura	–10~50°C DB	–20~24°C DB
Unutrašnja temperatura	18~32°C DB 14~23°C WB	10~30°C DB
Unutrašnja vlažnost	≤80%[b]	—

[a] Ako jedinica radi izvan svog raspona rada sigurnosni uređaj može zaustaviti rad sistema.
[b] Ako jedinica radi izvan svog raspona rada može se pojaviti kondenzat i kapanje vode.

6.2 Kada koristiti pojedinu funkciju

Za određivanje koju funkciju koristiti možete se poslužiti tabelom u nastavku:

Funkcija	Zadaci
Osnovne funkcije	
MODE Načini rada i temperatura	Za pokretanje/zaustavljanje sistema i podešavanje temperature: ▪ U načinu rada grijanja i hlađenja, zagrijava ili rashlađuje prostoriju. ▪ U načinu rada samo ventilator, puše zrak u prostoriju bez grijanja ili hlađenja. ▪ U načinu rada sušenje, smanjuje vlažnost u prostoriji. ▪ U automatskom načinu rada, odgovarajući način rada se automatski odabire na osnovu zadane temperature.

Funkcija	Zadaci
Smjer strujanja zraka	Za podešavanje smjera strujanja zraka (njihanje ili fiksni položaj krilca).
Brzina strujanja zraka	Za podešavanje količine zraka puhanog u prostoriju.
Napredne funkcije	
Streamer	Za uklanjanje alergena u zraku kao što je polen, pomoćne tvari ili za čišćenje zraka u prostoriji.
Econo - Štedljivi način rada	Za korištenje sistema kada koristite još neke uređaje koji troše energiju. Za štednju energije.
Tihi rad vanjske jedinice	Za smanjenje nivoa buke vanjske jedinice. Primjer: noću.
Automatski odabir izlaza za zrak	Jedinica automatski odlučuje o obrascu puhanja u zavisnosti od načina rada i uslova u prostoriji. Ova funkcija je fabrički postavljena kao zadana i preporučena postavka.
Samo gornji izlaz	Za postavljanje strujanja zraka samo s gornjeg izlaza, bez obzira na način rada ili uslove u prostoriji.
Zagrijavanje poda	Za zagrijavanje samo iz donjeg izlaza za zrak. Koristite ovu funkciju kada ne želite direktno osjetiti strujanje toplog zraka.
Dodatno zagrijavanje	Za povećavanje temperature strujanja zraka koji dolazi iz jedinice. Temperatura zraka će biti veća nego kod normalnog grijanja. Ova funkcija se preporučuje kada želite osjećati više toplote.
Powerful - Snažno	Za brzo hlađenje ili grijanje prostorije.
ON timer (Vremenski programator uključivanja) + OFF timer (Vremenski programator isključivanja)	Za automatsko uključivanje ili isključivanje sistema.
Vremenski programator isključivanja	Za automatsko uključivanje odnosno isključivanje sistema na sedmičnoj osnovi.
Dodatne funkcije	
Bežična LAN veza	Za rukovanje jedinicom koristeći pametne uređaje.

6.3 Načini rada i zadana temperatura

Kada. Podesite način rada sistema i zadajte temperaturu kada želite:

- Grijanje ili hlađenje prostorije
- Puhanje zraka u prostoriju bez grijanja ili hlađenja
- Smanjivanje vlažnosti u prostoriji

Šta. Sistem radi različito ovisno o izboru korisnika.

Postavka	Opis
Automatski	Sistem hladi ili grije prostoriju do zadane vrijednosti temperature. Ako je potrebno automatski se prebacuje između hlađenja i grijanja.
Sušenje	Sistem snižava vlažnost zraka u prostoriji.
Grijanje	Sistem grije prostoriju do zadane vrijednosti temperature.
Hlađenje	Sistem hladi prostoriju do zadane vrijednosti temperature.
Ventilator	Sistem samo upravlja strujanjem zraka (brzinom i smjerom strujanja zraka). Sistem NE upravlja temperaturom.

Dodatne informacije:

- **Vanjska temperatura.** Učinak hlađenja ili grijanja se smanjuje kada je vanjska temperatura previsoka ili preniska.
- **Postupak odmrzavanja.** Tokom grijanja, na vanjskoj jedinici se može pojaviti inje i smanjiti sposobnost grijanja. U tom slučaju se sistem automatski prebacuje u način rada za odmrzavanje da otopi inje. Tokom odmrzavanja NEMA strujanja toplog zraka iz unutrašnje jedinice.

6.3.1 Za pokretanje/zaustavljanje rada i podešavanje temperature



ON: Jedinica radi

: Način rada = Automatski

: Način rada = Sušenje

: Način rada = Hlađenje

: Način rada = Grijanje

: Način rada = Samo ventilator

88.8°C: Prikazuje zadanu temperaturu.

1 Pritisnite Mode jedanput ili više puta da izaberete način rada.

Rezultat: Način rada će se postaviti kako slijedi:



2 Pritisnite za **pokretanje** rada.

Rezultat: Na LCD ekranu se prikazuje ON. Indikatorska lampica Daikin oka će promijeniti boju u skladu s radom. Pogledajte "4.1.1 Indikatorska lampica Daikin oka" [▸ 12].

3 Pritisnite Temp ili Temp jedanput ili više puta da smanjite ili povećate **temperaturu**.

Način hlađenja	Način grijanja	Automatski rad	Samo rad sušenja ili ventilatora
18~32°C	10~30°C	18~30°C	—

Napomena: Kada koristite način rada **sušenje** ili **samo ventilator**, nije moguće podešavanje temperature.

4 Pritisnite ⏻ za **zaustavljanje** rada.

Rezultat: ON nestaje s LCD ekrana. Gasi se indikatorska lampica Daikin oko.

6.4 Brzina strujanja zraka

1 Pritisnite ⁂ da biste izabrali:

	5 nivoa brzine strujanja zraka, od "▁" do "▉"
[A]	Automatski rad strujanja zraka
	Tihi rad unutrašnje jedinice. Kada je protok zraka podešen na "" ", šum iz jedinice postaje tiši.

INFORMACIJA

- Ako jedinica dođe do zadane temperature u načinu rada hlađenja ili automatsko, ventilator će prestati
- Ako jedinica dođe do zadane temperature u načinu rada grijanja, ventilator će prestati raditi.
- Kada koristite način rada sušenje, NIJE MOGUĆE podešavanje brzine strujanja zraka.
- Brzina strujanja zraka u automatskom radu strujanja zraka je postavljena u skladu sa sobnom temperaturom; u većini slučajeva može biti manja od tihog rada unutrašnje jedinice, a ako se u ovom trenutku brzina strujanja zraka promijeni u skladu s tihim radom unutrašnje jedinice, radna buka može postati veća.

6.4.1 Podešavanje brzine strujanja zraka

1 Pritisnite ⁂ da promijenite postavke strujanja zraka kako slijedi:



6.5 Smjer protoka zraka

Kada. Podesite smjer strujanja zraka po želji.

Šta. Sistem različito usmjerava protok zraka, ovisno o korisničkom odabiru.

Postavka	Prikaz	Smjer strujanja zraka
Vertikalno automatsko njihanje		Njihanje ili fiksni položaj horizontalnih krilaca (zaklopaca).
Horizontalni protok zraka	[—]	Položaj vertikalnih krilaca (lamele) je ručno postavljen.

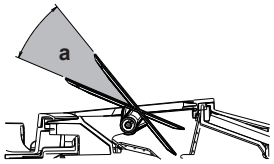

a Raspon kretanja zaklopaca

OPREZ

- Za podešavanje ugla zaklopca UVIJEK koristite korisničko sučelje (npr. bežični daljinski upravljač). Ako prilikom njihanja prisilno pomaknete zaklopac rukom, mehanizam će se slomiti.
- Budite oprezni prilikom podešavanja lamela. Unutar izlaza zraka ventilator se okreće velikom brzinom.

INFORMACIJA

Kod vertikalnog automatskog njihanja, zaklopci će se zaustaviti u položaju prema gore ako brzina strujanja zraka postane prespora.

6.5.1 Podešavanje vertikalnog smjera strujanja zraka

1. Pritisnite .

   Rezultat: Na LCD ekranu se prikazuje . Zaklopci (vodoravna krilca) počet će se njihati.

2. Za korištenje fiksnog položaja, pritisnite kada zaklopci dođu u željeni položaj.

   Rezultat: nestaje s LCD ekrana. Zaklopci će se prestati kretati.

6.5.2 Za podešavanje klapni (vertikalnih lopatica)

1. Podesite horizontalne lopatice putem korisničkog sučelja (npr. bežični daljinski upravljač) tako da možete lako pristupiti dugmadima na vertikalnim lopaticama.
2. Držite dugmad i lagano ih pomaknite prema gore.
3. Držeći dugmad podesite ulijevo ili udesno u željeni položaj.

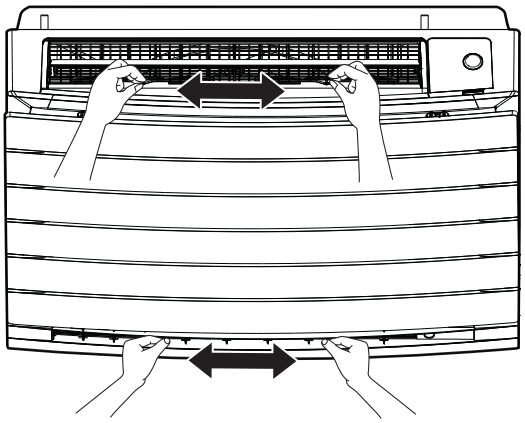

INFORMACIJA

Kada je jedinica instalirana u uglu sobe, smjer klapni bi trebao biti okrenut suprotno od zida. Efikasnost će pasti ako zid blokira zrak.

6.6 Regulacija kompenzacije klime (CCC)

Koristite ovu funkciju za kompenzaciju gubitaka toplote vašeg doma tokom hladnijih vanjskih temperatura.

Koristite ovu funkciju ako vam je neudobno prilikom pada vanjske temperature između dana/noći ili promjene vremenskih uslova.

INFORMACIJA

- Ova funkcija smanjuje učestalost podešavanja zadane vrijednosti temperature da bi se postigla ciljna sobna temperatura.
- Moguće je postaviti četiri različita nivoa intenziteta kompenzacije (LL, LH, HL, HH) ili isključiti funkciju (oF).
- U skladu s odabranim intenzitetom, jedinica će kompenzirati pad vanjske temperature okoline povećanjem zadane ciljne unutrašnje temperature (niža vanjska temperatura okoline = veće povećanje zadane ciljne unutrašnje temperature).

Način postavke	Simbol	Postavka	Regulacija kompenzacije klime je...
2	CCC	oF	...isključena, nema kompenzacije
		LL	...uključena, niska kompenzacija, niska kompenzacija na 0°C
		LH	...uključena, niska kompenzacija, visoka kompenzacija na 0°C
		HL	...uključena, visoka kompenzacija, niska kompenzacija na 0°C
		HH	...uključena, visoka kompenzacija, visoka kompenzacija na 0°C

6.6.1 Za pokretanje/zaustavljanje regulacije kompenzacije klime (CCC)

INFORMACIJA

Regulacija kompenzacije klime se može aktivirati u načinu rada **grijavanja** "6.3 Načini rada i zadana temperatura" [▶ 21].

Regulacija kompenzacije klime se može postaviti u bilo kojim uslovima okoline, ali će se aktivirati samo kada vanjska temperatura padne ispod +7°C.

1 Na početnom ekranu pritisnite Menu najmanje 2 sekunde.

Rezultat: 1 treperi.

2 Idite u postavku CCC 2 putem opcije Select ili Select.

Rezultat: 2 treperi.

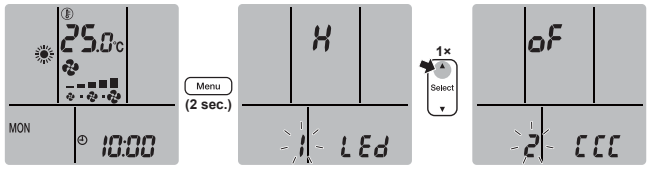

3 Pritisnite Menu da pristupite postavci CCC.

Rezultat: Simbol postavke (oF, LL, LH, HL, HH) treperi.

4 Promijenite postavku putem opcije Select ili Select sljedećim redoslijedom.



Povećanje zadane vrijednosti sobne temperature prema temperaturi vanjske jedinice				
Vanjska temp. okoline	**+7°C**	**0°C**	**-10°C**	**-25°C**
oF	0°C	0°C	0°C	0°C
LL	0°C	+0,5°C	+1°C	+2°C
LH	0°C	+1°C	+1,5°C	+2°C
HL	0°C	+1,5°C	+2°C	+4°C
HH	0°C	+2°C	+2°C	+4°C

5 Potvrdite postavku pritiskom na Menu

Rezultat: Postavka je promijenjena, nalazite se u meniju postavki, 2 treperi.

Napomena: Displej se automatski vraća na početni ekran nakon 60 sekundi. Pritisnite Cancel da se prije vratite na zadani ekran.

6.7 Kontakt za uključivanje/isključivanje

Ova funkcija zahtijeva kupovinu i instalaciju opcije KER303A.

Koristite ovu funkciju za automatsko zaustavljanje jedinice putem vanjskog signala beznaponskog kontakta (npr. senzor na prozoru ili kartica-ključ za vrata).

Ova funkcija pomaže smanjiti nepotrebnu potrošnju energije kada su prozor ili vrata otvoreni ili kada u prostoriji nema nikoga.

Jedinica zaustavlja rad u skladu sa statusom vanjskog kontakta.

INFORMACIJA

Ova funkcija koristi beznaponski kontakt i svežanj kablova, koje mora ugraditi kvalifikovani instalater.

- Vrijeme odgode (**0** – fabrička postavka / 1 / 2 / 3 / 5 minuta) i način ponovnog pokretanja podešava instalater prema vašim željama.
- Kada je ova funkcija aktivna, može spriječiti rad jedinice čak i ako se naredba za rad zada s daljinskog upravljača ili aplikacije ONECTA.

Ponašanje kada je kontakt za uključivanje/isključivanje aktivan

Kada je funkcija kontakta za uključivanje/isključivanje omogućena, ponašanje sistema mijenja se u skladu sa statusom kontakta.

Primjer (prozor zatvoren → prozor otvoren)

- Dok je prozor **zatvoren**, jedinica može normalno raditi.
- Kada se prozor **otvori**, počinje odbrojavanje vremena odgode.
- Nakon što istekne vrijeme odgode, jedinica prestaje raditi i prelazi u stanje mirovanja.
- Dok je prozor otvoren:
  - Naredba za uključivanje/isključivanje s daljinskog upravljača ili aplikacije ONECTA je onemogućena.
  - Druge postavke, poput **zadane vrijednosti**, **načina rada** ili **brzine ventilatora**, i dalje se mogu mijenjati, ali će stupiti na snagu tek nakon ponovnog pokretanja jedinice.

Postavka načina ponovnog pokretanja

Način ponovnog pokretanja određuje kako se jedinica ponaša nakon što se prozor ponovo zatvori.

Ručno ponovno pokretanje

- Jedinica se ne pokreće ponovo automatski.
- Kada je prozor zatvoren, rad se mora pokrenuti ručno pritiskom na naredbu za uključivanje pomoću daljinskog upravljača ili aplikacije ONECTA.

Automatsko ponovno pokretanje

- Jedinica se automatski pokreće u posljednjem načinu rada nakon što se prozor zatvori.

Informacije

- Ako se čuju tri kratka zvučna signala i LED indikator rada trepne dva puta, rad je blokiran kontaktom za uključivanje/isključivanje.
- Nakon što se prozor zatvori, jedinica se ili automatski ponovo pokreće ili ostaje zaustavljena, zavisno od odabranog načina ponovnog pokretanja.

OBAVJEŠTENJE

Ako želite promijeniti postavke (vrijeme odgode ili način ponovnog pokretanja), obratite se svom instalateru.

6.8 Postavke vrućeg zraka

Koristite ovu funkciju za ugodnije grijanje uz ručno podešavanje protoka zraka.

INFORMACIJA

- U načinu rada grijanja, protok zraka će se privremeno smanjiti kako bi se spriječio hladan propuh. Nakon što se zrak zagrije, uređaj će nastaviti raditi odabranom brzinom protoka zraka.
- Aktiviranjem ove funkcije mogu se malo smanjiti performanse grijanja u vrlo hladnim uslovima ili smanjiti učinkovitost.

6.8.1 Pokretanje/zaustavljanje postavke vrućeg zraka

1 Na početnom ekranu pritisnite Menu najmanje 2 sekunde.

Rezultat: Pojavljuje se meni postavki. *1* treperi.

2 Idite u postavke vrućeg zraka – HAP postavka *3* pritiskom opcije Select ili Select.

Rezultat: *3* treperi.

3 Pritisnite Menu da pristupite postavci.

Rezultat: Simbol postavke (*on* ili *oF*) treperi.

- *oF* (fabrička postavka): funkcija je isključena
- *on*: funkcija je uključena

4 Promijenite postavku *on* ↔ *oF* pritiskom opcije Select ili Select. Pritisnite Menu da potvrdite.

Rezultat: Postavka je potvrđena, nalazite se u meniju postavki, *3* treperi.

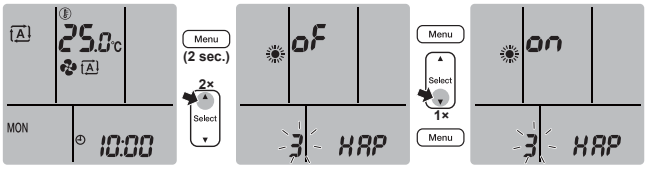

Napomena: Displej se automatski vraća na početni ekran nakon 60 sekundi. Pritisnite [Cancel] da se prije vratite na zadani ekran.

6.9 Ograničenje temperature

Ova funkcija je osmišljena za ograničavanje zadane vrijednosti temperature koju možete odabrati, što vam pomaže da smanjite potrošnju energije i izbjegnete nepotrebno prekomjerno hlađenje ili prekomjerno grijanje.

INFORMACIJA

- Ograničenje temperature definira minimalne zadane vrijednosti hlađenja i maksimalne vrijednosti grijanja koje se mogu postaviti pomoću bežičnog daljinskog upravljača ili aplikacije ONECTA .
- Ograničenja se konfiguriraju zasebno za bežični daljinski upravljač i aplikaciju ONECTA.
- Nakon što se postave ograničenja, i grijanje, hlađenje i automatske zadane vrijednosti će biti ograničene u skladu s tim.

Ponašanje kada je Ograničenje temperature aktivno

Kada je funkcija Ograničenje temperature omogućena, ponašanje sistema se mijenja kako bi se osigurao dosljedan rad unutar definiranih ograničenja.

Primjer:

- Ako je donja granica hlađenja postavljena na **20°C**, raspon zadane vrijednosti hlađenja će biti **20–32°C**.
- Ako je gornja granica grijanja postavljena na **28°C**, raspon zadane vrijednosti grijanja će biti **10–28°C**.
- U **automatskom načinu rada**, raspon zadane vrijednosti će biti **20–28°C**.

Fabrički zadane postavke:

- Donja granica hlađenja: 18°C
- Gornja granica grijanja: 30°C

INFORMACIJA

- Funkcija ograničenja temperature se ne može u potpunosti deaktivirati. Međutim, vraćanje ograničenja na fabrički zadane vrijednosti omogućuje neograničen rad unutar punog raspona zadane vrijednosti uređaja.
- Za pravilan rad provjerite jesu li ista ograničenja temperature konfigurirana i na daljinskom upravljaču i u aplikaciji ONECTA.
- U zavisnosti od odabranih temperaturnih ograničenja, kapacitet grijanja ili hlađenja uređaja se može smanjiti zbog ograničenog raspona zadane vrijednosti.

6.9.1 Za postavljanje ograničenje temperature

1 Pritisnite [Temp] + [Mode] da unesete postavku.

Rezultat: Pojavljuje se postavki SC 001.

2 Koristite [Temp] za navigaciju do LS-a (postavka ograničenja temperature) 005.

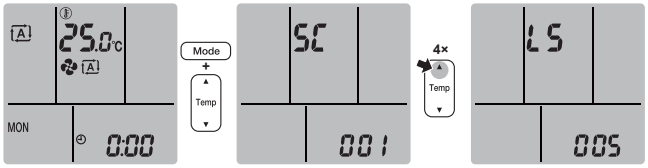

3 Pritisnite Mode za unos postavke ograničenja temperature.

Rezultat: Pojavljuje se postavka ❄ za donju granicu hlađenja.

4 Koristite Temp za odabir željene donje granice hlađenja.

5 Pritisnite Mode da potvrdite i pređete na postavku ☀ gornje granice grijanja.

6 Koristite Temp za odabir željene temperature gornje granice grijanja.

7 Pritisnite Mode za potvrdu i izlazak iz načina podešavanja raspona temperature, usmjeravajući ga prema unutarnjoj jedinici.

Rezultat: Donja granica hlađenja i gornja granica grijanja su potvrđene. Ekran se vraća na meni s postavkama.

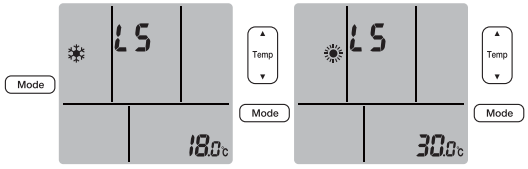

Napomena: Displej se automatski vraća na početni ekran nakon 60 sekundi neaktivnosti. Da izađete ranije, pritisnite Cancel.

Napomena: Ako prođe više od 60 sekundi nakon postavljanja ograničenja hlađenja, vratit će se originalna vrijednost hlađenja i postavka ograničenja grijanja se neće primijeniti.

6.10 Odabir izlaza za zrak

Koristite ovu funkciju kako bi jedinica automatski odlučila koji izlaz za zrak se treba koristiti ili samo postavite gornji izlaz za zrak. Zadana postavka je automatski odabir izlaza za zrak.

Postavka	Prikaz	Smjer strujanja zraka
Automatski odabir izlaza za zrak		Jedinica automatski bira najbolji izlaz za zrak u zavisnosti od načina rada ili uslova u prostoriji.
Samo gornji izlaz za zrak		Strujanje zraka je postavljeno na gornji izlaz za zrak, bez obzira na način rada ili uslove u prostoriji.

Postavka	Način rada	Situacija	Odabir izlaza za zrak
	Sušenje	Bilo koja situacija	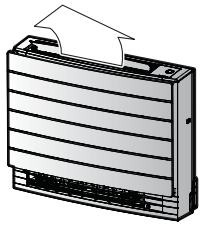
	Hlađenje	Kada sobna temperatura dosegne zadanu tačku ili ukupno vrijeme rada pri visokoj vlažnosti dosegne 1 sat.	
		Ako zadana temperatura još uvijek NIJE dosegnuta ili je ukupno vrijeme rada pri visokoj vlažnosti manje od 1 sata.	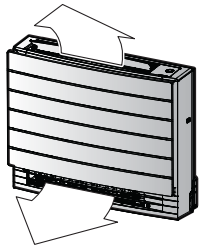
	Grijanje, samo ventilator	Bilo koja situacija	

Postavka	Način rada	Situacija	Odabir izlaza za zrak
	Sušenje, hlađenje, grijanje, samo ventilator	Bilo koja situacija	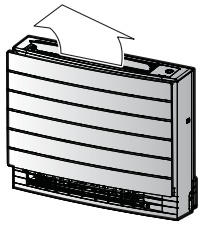

INFORMACIJA

- Tokom rada sušenja, strujanje zraka izlazi samo iz gornjeg izlaza za zrak. Postavke potražite u "6.3 Načini rada i zadana temperatura" [▶ 21].
- Tokom rada zagrijavanje poda, strujanje zraka izlazi samo iz donjeg izlaza za zrak. Postavke potražite u "6.12 Rad za zagrijavanje poda" [▶ 31]. Zagrijavanje poda se može postaviti samo s postavkom automatskog odabira izlaza za zrak.
- Ako promijenite postavku s automatskog odabira izlaza za zrak na samo gornji izlaz za zrak tokom rada grijanja, grijanje će se privremeno zaustaviti kako bi se zaštitila jedinica.
- Sposobnost hlađenja/grijanja je slabija kada je postavljen samo gornji izlaz za zrak.
- Dok se mijenja odabir izlaza za zrak može se čuti zvuk pomjeranja amortizera.

6.10.1 Postavljanje automatskog odabira izlaza za zrak ili samo gornjeg izlaza za zrak

Preduslov: Zadana postavka je automatski odabir izlaza za zrak.

1. Na početnom ekranu pritisnite [Menu] najmanje 2 sekunde.

   Rezultat: Pojavljuje se meni za odabir. Broj menija treperi.

2. Pritisnite [Select] ili [Select] da odaberete broj menija 4.

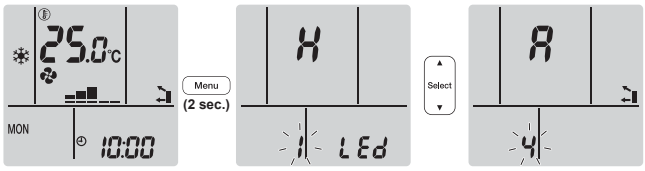

3. Pritisnite [Menu] da unesete postavku.

   Rezultat: "A" treperi.

4. Pritisnite [Select] ili [Select] da promijenite postavku. "A" = **postavljanje automatskog odabira izlaza za zrak** ili "1" = **samo gornjeg izlaza za zrak**.

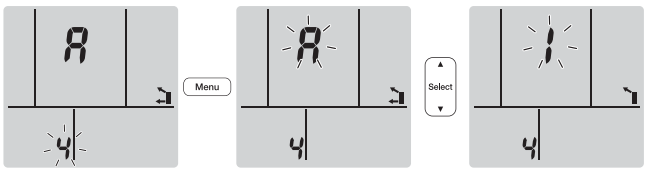

5. Pritisnite [Menu] da potvrdite odabranu postavku.

   Rezultat: Postavka je promijenjena.

Napomena: Displej se automatski vraća na zadani ekran nakon 1 minute. Pritisnite dvaput [Cancel] da se prije vratite na zadani ekran.

6.11 Postavka ventilatora unutrašnje jedinice kada je termostat isključen u načinu rada hlađenja

Kada jedinica dođe do zadane temperature u načinu rada hlađenja ventilator će se isključiti kako bi se spriječilo povećavanje količine vlažnosti u prostoriji. Ako želite da ventilator nastavi raditi, postavite ga na UKLJUČENO.

6.11.1 Upravljanje ventilatorom unutrašnje jedinice kada je termostat isključen u načinu rada hlađenja

1 Na početnom ekranu pritisnite Menu najmanje 2 sekunde.

Rezultat: Pojavljuje se meni za odabir. Broj menija treperi.

2 Pritisnite Select ili Select da odaberete broj menija **5**.

3 Pritisnite Menu da unesete postavku.

Rezultat: oF treperi.

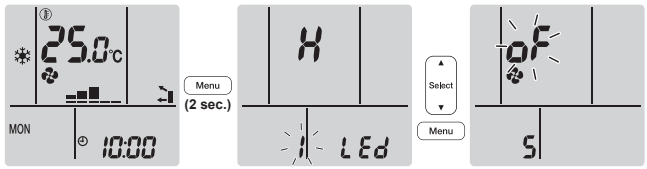

4 Pritisnite Select ili Select da promijenite postavku.



Treperenje	Postavka ventilatora	Rezultat
oF	Ugašeno	Ventilator se zaustavlja nakon što jedinica dostigne zadanu temperaturu u načinu rada hlađenja.
on	Upaljena	Ventilator nastavlja raditi i nakon što jedinica dostigne zadanu temperaturu u načinu rada hlađenja.

5 Pritisnite Menu da potvrdite odabranu postavku.

Napomena: Displej se automatski vraća na zadani ekran nakon 1 minute. Pritisnite Cancel da se prije vratite na zadani ekran.

6.12 Rad za zagrijavanje poda

Ovaj rad može efikasno zagrijati velike podne površine zatvaranjem gornjeg izlaza za zrak i povećanjem brzine strujanja zraka kako bi dohvatio udaljene podne površine.

Normalan rad

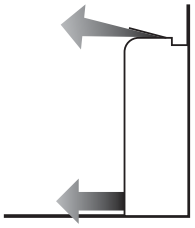

Rad za zagrijavanje poda

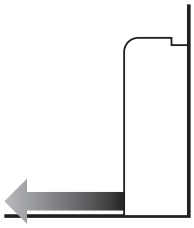

INFORMACIJA

- Rad zagrijavanja poda se može koristiti samo u načinu rada grijanja i s postavkom automatskog odabira izlaza za zrak.
- Ako je sobna temperatura niska, prostorija možda neće biti dovoljno topla.

6.12.1 Pokretanje/zaustavljanje rada zagrijavanja poda

Preduslov: Ovaj rad se može postaviti samo u načinu rada grijanja i s postavkom automatskog odabira izlaza za zrak.

1 Pritisnite .

Rezultat: Na LCD ekranu se prikazuje i rad započinje.

2 Za zaustavljanje rada pritisnite .

Rezultat: nestaje s LCD ekrana i rad se zaustavlja.

6.13 Snažni način rada i način rada za dodatno zagrijavanje

6.13.1 Snažan način rada

Ova funkcija brzo maksimizira učinak hlađenja/grijanja u bilo kojem načinu rada. Možete dobiti maksimalni kapacitet.

Način rada	Brzina strujanja zraka
Hlađenje/ Grijanje	▪ Za maksimalni učinak hlađenja/ grijanja, kapacitet vanjske jedinice se povećava. ▪ Brzina strujanja zraka je fiksno postavljena na maksimum. ▪ Temperatura i brzina strujanja se NE MOGU mijenjati.
Sušenje	▪ Postavka temperature je spuštena za 2,5°C. ▪ Brzina strujanja zraka je malo povećana.
Samo ventilator	Brzina strujanja zraka je fiksno postavljena na maksimum.

INFORMACIJA

- Snažni način rada ne može se koristiti zajedno s načinima rada: dodatno zagrijavanje, zagrijavanje poda, Econo (štedljivi način rada) i tihi rad vanjske jedinice. Prednost ima posljednja odabrana funkcija.
- Snažan način rada NEĆE povećati kapacitet jedinice ako ona već radi maksimalnim kapacitetom.

6.13.2 Način dodatnog zagrijavanja

Ovaj način rada povećava temperaturu strujanja zraka koji dolazi iz jedinice. Temperatura strujanja zraka je veća nego kod normalnog grijanja. Ovaj način rada koristite kada želite osjetiti veću toplotu. Ovaj način rada traje 30 minuta.

INFORMACIJA

- Način rada dodatnog zagrijavanja se može koristiti samo u načinu grijanja.
- Ako je sobna temperatura niska, prostorija možda neće biti dovoljno topla.
- NEMOJTE se dugo zadržavati na izlazu za zrak iz kojeg direktno izlazi ispražnjeni zrak.
- Nakon završetka radnje DODATNO ZAGRIJAVANJE, u zavisnosti od temperature postavljene za rad GRIJANJA, snaga se može privremeno smanjiti.
- Kod Multi sistema temperatura strujanja zraka može biti nedovoljna.

6.13.3 Pokretanje/zaustavljanje snažnog načina i dodatnog zagrijavanja

1 Pritisnite jedanput ili više puta da izaberete način rada.

Rezultat: Postavka će se postaviti kako slijedi.



Prikaz	Rad
	Snažno
	Dodatno zagrijavanje
—	Oboje je deaktivirano

- Snažni način rada traje 20 minuta; nakon toga, rad se vraća u prethodno zadani način.
- Dodatno zagrijavanje rada traje 30 minuta; nakon toga, rad se vraća u prethodno zadani način.

2 Da zaustavite rad, pritisnite dok oba simbola ne nestanu s LCD ekrana.

Napomena: Snažni način rada i dodatno zagrijavanje mogu se postaviti samo kada jedinica radi. Ako pritisnete , rad će se otkazati; i nestaju s LCD ekrana.

6.14 Econo - štedljivi način i tihi rad vanjske jedinice

6.14.1 Econo - štedljivi način rada

To je funkcija koja omogućava učinkovit rad uz ograničavanje maksimalne vrijednosti potrošnje struje. Ova funkcija je korisna za slučaj kada treba paziti da se ne aktivira zaštitna strujna sklopka ako uređaj radi istovremeno s drugim uređajima.

INFORMACIJA

- Snažni način, dodatno zagrijavanje, zagrijavanje poda i Econo - štedljivi način NE MOGU se koristiti istovremeno. Prednost ima posljednja odabrana funkcija.
- Econo - štedljivi način rada je dostupan samo u automatskom načinu rada, načinu rada hlađenje, grijanje i sušenje.
- Econo - štedljivi način rada smanjuje potrošnju električne energije vanjske jedinice tako što ograničava broj okretaja kompresora. Ako je potrošnje energije već niska, Econo - štedljivi način rada NEĆE smanjiti potrošnju električne energije.

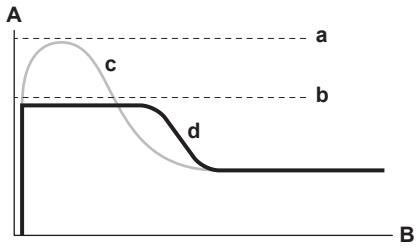

A Jačina struje i potrošnja energije
B Vrijeme
a Maksimum uz normalan rad
b Maksimum tokom Econo - štedljivog načina rada
c Normalan rad
d Econo - štedljivi način rada

- Dijagram se može koristiti samo u svrhu ilustracije.
- Maksimalna jačina struje i potrošnja energije klima uređaja u Econo - štedljivom način rada se mijenjaju ovisno o priključenoj vanjskoj jedinici.

6.14.2 Tihi rad vanjske jedinice

Koristite Tihi rad vanjske jedinice kada želite smanjiti nivo buke vanjske jedinice. **Primjer:** Noću.

INFORMACIJA

- Snažni način, dodatno zagrijavanje, zagrijavanje poda i Tihi rad vanjske jedinice NE MOGU se koristiti istovremeno. Prednost ima posljednja odabrana funkcija.
- Tihi rad vanjske jedinice je dostupan samo u automatskom načinu rada, načinu rada hlađenja i grijanja.
- Tihi rad vanjske jedinice ograničava brzinu okretanja kompresora. Ako je brzina okretanja kompresora već slaba, tihi rad vanjske jedinice NEĆE dodatno smanjiti brzinu okretanja kompresora.

6.14.3 Pokretanje/zaustavljanje Econo - štedljivog načina i tihog rada vanjske jedinice

1 Pritisnite jedanput ili više puta.

Rezultat: Postavka će se postaviti kako slijedi.



Prikaz	Rad
	Econo - Štedljivi način rada
	Tihi rad vanjske jedinice
+	Econo - štedljivi način i tihi rad vanjske jedinice
—	Oboje je deaktivirano

2 Da zaustavite rad, pritisnite dok oba simbola ne nestanu s LCD ekrana.

Napomena: Econo - Štedljivi način rada može se postaviti samo kada jedinica radi. Pritiskom na otkazuje se postavka i nestaje s LCD ekrana.

Napomena: ostaje na LCD ekranu čak i ako isključite jedinicu bežičnim daljinskim upravljačem ili prekidačem za ON/OFF na vanjskoj jedinici.

6.15 Način rada Flash Streamer (pročišćavanje zraka)

INFORMACIJA

- Generiraju se brzi elektroni i nestaju unutar jedinice kako bi se osigurao siguran rad.
- Pražnjenje Streamera može proizvesti zvuk šištanja.
- Ako strujanje zraka postane slabo, pražnjenje Streamera može se privremeno zaustaviti kako bi se spriječio miris ozona.

6.15.1 Pokretanje/zaustavljanje načina rada Flash Streamer (pročišćavanje zraka)

Preduslov: Uvjerite da jedinica rad (ON je prikazano na LCD ekranu bežičnog daljinskog upravljača).

1 Pritisnite .

Rezultat: Na LCD ekranu se pojavljuje , zrak u prostoriji se čisti kada jedinica radi.

2 Za zaustavljanje rada pritisnite .

Rezultat: nestaje s LCD ekrana i rad se zaustavlja.

INFORMACIJA

- Način rada Flash Streamer možete podesiti kada je jedinica uključena odnosno isključena, ali rad započinje kada jedinica radi.
- Kada je postavka završena dok uređaj NE radi, na LCD ekranu bežičnog daljinskog upravljača prikazuje se , ali rad NIJE pokrenut.

6.16 Funkcija OFF/ON timer (Vremenski programator isključivanja/uključivanja)

Funkcije vremenskog programatora su korisne za automatsko uključivanje/isključivanje klima uređaja navečer i ujutro. Također možete upotrebljavati i kombinacije vremenskog programatora za isključivanje i vremenskog programatora za uključivanje.

Postoje dvije vrste postavki za isključeni/uključeni vremenski programator:

- **24-satni vremenski programator isključivanja/uključivanja)** (zadano). Jedinica će prestati/početi raditi u zadano vrijeme. **Primjer:** Vremenski programator za uključivanje je postavljen na 13:30, i jedinica počinje raditi u 13:30.
- **12-satno odbrojavanje vremenskog programatora isključivanja/uključivanja**. Jedinica će prestati/početi raditi nakon zadanog broja sati. **Primjer:** Vremenski programator za uključivanje je postavljen na 10:30 na 3 sata, i jedinica počinje raditi u 13:30.

Napomena: Obje vrste postavki vremenskog programatora se mogu kombinirati.

INFORMACIJA

Programirajte vremenski programator ponovo:

- Ako je zaštitna sklopka isključila jedinicu.
- Ako je došlo do nestanka struje.
- Nakon zamjene baterija u bežičnom daljinskom upravljaču.

INFORMACIJA

Sat MORA biti tačno postavljen koristeći bilo koju funkciju vremenskog programatora. Pogledajte "5.5.1 Postavljanje sata" [▶ 18].

6.16.1 Postavka 24-satnog vremenskog programatora isključivanja/uključivanja

Pokretanje/zaustavljanje funkcije OFF timer (Vremenski programator isključivanja)

1 Pritisnite Off za pokretanje.

Rezultat: Na LCD ekranu se prikazuje 0:00 i OFF treperi. ⏲ i dan u sedmici nestaju s LCD ekrana.

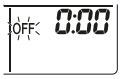

2 Pritisnite Select ili Select da promijenite postavku vremena.

3 Ponovo pritisnite Off.

Rezultat: OFF i postavljeno vrijeme se prikazuju na LCD ekranu. Daikin oko svijetli narandžastom bojom.

INFORMACIJA

Svaki put kada se pritisne tipka Select odnosno Select postavka vremena se pomiče za 10 minuta. Držeći dugme, postavka će se brzo promijeniti.

4 Da otkažete postavku vremenskog programatora pritisnite Cancel.

Rezultat: Postavljeno vrijeme i OFF nestaju s LCD ekrana. ⏲ i dan u sedmici prikazuju se na LCD ekranu. Daikin oko prestaje svijetliti narandžastom bojom.

Pokretanje/zaustavljanje funkcije ON timer (Vremenski programator isključivanja)

1 Pritisnite On za pokretanje.

Rezultat: Na LCD ekranu se prikazuje 6:00 i ON treperi. ⏲ i dan u sedmici nestaju s LCD ekrana.



2 Pritisnite Select ili Select da promijenite postavku vremena.

3 Ponovo pritisnite On.

Rezultat: ON i postavljeno vrijeme se prikazuju na LCD ekranu. Daikin oko svijetli narandžastom bojom.

INFORMACIJA

Svaki put kada se pritisne tipka Select odnosno Select postavka vremena se pomiče za 10 minuta. Držeći dugme, postavka će se brzo promijeniti.

4 Da otkažete postavku vremenskog programatora pritisnite Cancel.

Rezultat: Postavljeno vrijeme i ON nestaju s LCD ekrana. ⏲ i dan u sedmici prikazuju se na LCD ekranu. Daikin oko prestaje svijetliti narandžastom bojom.

Kombiniranje opcija OFF Timer (Vremenski programator isključivanja) i ON Timer (Vremenski programator uključivanja)

1 Za podešavanje vremenskih programatora pogledajte "Pokretanje/zaustavljanje funkcije OFF timer (Vremenski programator

isključivanja)" [▸ 36] i "Pokretanje/zaustavljanje funkcije ON timer (Vremenski programator isključivanja)" [▸ 36].

Rezultat: Na LCD ekranu se prikazuje OFF i ON.

Primjer:

Prikaz	Trenutno vrijeme	Postavite dok...	Rad
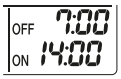	6:00	jedinica radi.	Zaustavlja se u 7:00 a počinje u 14:00.
		jedinica NE radi.	Počinje u 14:00.

Napomena: Ako je postavka vremenskog programatora aktivna, trenutno vrijeme se NE prikazuje na LCD ekranu.

6.16.2 Postavka 12-satnog odbrojavanja vremenskog programatora isključivanja/uključivanja

Pokretanje/zaustavljanje funkcije odbrojavanja vremenskog programatora isključivanja/uključivanja

1. Pritisnite i držite Off ili On oko 5 sekundi; kada ▲ zatreperi, pustite dugme.

   Rezultat:

   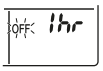

   Za vremenski programator isključivanja, 1hr se pojavljuje na LCD ekranu i OFF treperi, ◴ i dan u sedmici nestaju s LCD ekrana.

   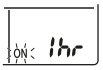

   Za vremenski programator uključivanja, 1hr se pojavljuje na LCD ekranu i ON treperi. ◴ i dan u sedmici nestaju s LCD ekrana.

2. Pritisnite Select ili Select da promijenite postavku vremena. Vrijeme se može podesiti između 1 i 12 sati. Svako pritiskanje dugmeta povećava odnosno smanjuje vrijeme za 1 sat.
3. Pritisnite Off ili On da potvrdite postavku.

Rezultat: OFF i/ili ON i postavljeno vrijeme se prikazuju na LCD ekranu. Daikin oko svijetli narandžastom bojom. Vrijeme prikazano na LCD displeju automatski će odbrojavati za 1 sat kako prolazi svaki sat.

Primjer: Ako je vremenski programator isključivanja postavljen na 3 sata, prikazano vrijeme će se mijenjati kako slijedi: 3 h → 2 h → 1 h → prazno (isključeno)

4. Da postavku vratite na 24-satni vremenski programator isključivanja/uključivanja, ponovite 1. korak na početnom ekranu kada OFF i/ili ON NE trepere.
5. Da otkažete postavku vremenskog programatora pritisnite Cancel.

Kombiniranje načina prikaza vremenskog programatora

Različiti načini prikaza (24-satni i 12-satno odbrojavanje vremenskog programatora isključivanja/uključivanja) mogu se istovremeno koristiti za vremenski programator isključivanja i vremenski programator uključivanja.

1. Postavku potražite u "Pokretanje/zaustavljanje funkcije OFF timer (Vremenski programator isključivanja)" [▸ 36], "Pokretanje/zaustavljanje funkcije ON timer (Vremenski programator isključivanja)" [▸ 36] i "Pokretanje/zaustavljanje funkcije odbrojavanja vremenskog programatora isključivanja/uključivanja" [▸ 37].

Primjer:

Prikaz	Trenutno vrijeme	Postavite dok...	Rad
	22:00	jedinica radi.	▪ Zaustavlja se u 1:00 (3 sata nakon zadanog vremena) ▪ Počinje u 6:00. (8 sati nakon zadanog vremena)
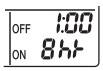			
			

Napomena: Ako je postavka vremenskog programatora aktivna, trenutno vrijeme se NE prikazuje na LCD ekranu.

6.17 Sedmični rad vremenskog programatora

INFORMACIJA

Postavku vremenskog programatora nemojte postavljati istovremeno s aplikacijom za programiranje rasporeda ONECTA. Obje postavke rade neovisno jedna od druge. Koristite samo jednu.

INFORMACIJA

Sljedeća procedura postavljanja je samo za bežični daljinski upravljač. Međutim, preporučujemo da izvršite postavljanje sedmičnog vremenskog programatora putem aplikacije ONECTA. Za više informacija pogledajte "6.18 Bežična LAN veza" [▸ 42].

Ovim načinom rada možete sačuvati najviše 4 postavke vremenskog programatora za svaki dan u sedmici.

Primjer: Kreirajte različitu postavku od ponedjeljka do petka, različitu za vikend.

Dan u sedmici	Primjer postavke
Ponedjeljak ▪ Napravite do 4 postavke.	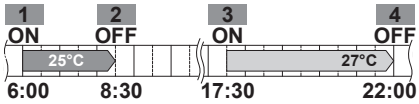
Utorak-petak ▪ Kopirajte postavke ako su iste kao za ponedjeljak.	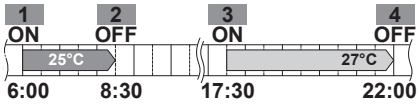
Subota ▪ Postavka bez vremenskog programatora	—
Nedjelja ▪ Napravite do 4 postavke.	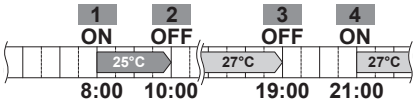

- **Postavka ON-ON-ON-ON (isključeno-isključeno-isključeno-isključeno).** Omogućava zakazivanje načina rada i postavljanje temperature.
- **Postavka OFF-OFF-OFF-OFF (isključeno-isključeno-isključeno-isključeno).** Samo vrijeme isključivanja se može postaviti za svaki dan.

Napomena: Vodite računa da usmjerite bežični daljinski upravljač prema unutrašnjoj jedinici i provjerite ton prilikom postavljanja sedmičnog vremenskog programatora.

INFORMACIJA

Sat MORA biti tačno postavljen koristeći bilo koju funkciju vremenskog programatora. Pogledajte "5.5.1 Postavljanje sata" [▸ 18].

INFORMACIJA

- Sedmični vremenski programator i vremenski programator isključivanja/uključivanja NE MOGU se koristiti istovremeno. Vremenski programator isključivanja/uključivanja ima prioritet. Sedmični vremenski programator će biti u stanju mirovanja, WEEKLY nestaje s LCD ekrana. Kada je vremenski programator isključivanja/uključivanja završen, sedmični vremenski programator postaje aktivan.
- Pomoću sedmičnog vremenskog programatora možete postaviti dan u sedmici, način rada vremenskog programatora isključivanja/uključivanja, vrijeme i temperaturu (samo za vremenski programator uključivanja). Druge postavke se zasnivaju na prethodnoj postavci vremenskog programatora uključivanja.

6.17.1 Postavljanje sedmičnog rada vremenskog programatora

1 Pritisnite [◈].

Rezultat: Prikazuju se dan u sedmici i broj rezervacije trenutnog dana.



2 Pritisnite [Select ▼] ili [Select ▲] da odaberete dan u sedmici i broj rezervacije.

3 Pritisnite [Next].

Rezultat: Postavljen je dan u sedmici. WEEKLY i ON trepere.



4 Pritisnite [Select ▼] ili [Select ▲] da odaberete način rada.

Rezultat: Postavka će se postaviti kako slijedi:

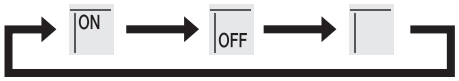

Prikaz	Funkcija
ON	Vremenski programator uključivanja
OFF	Vremenski programator isključivanja
Prazno	Brisanje rezervacije

5 Pritisnite [Next].

Rezultat: Način rada vremenskog programatora isključivanja/uključivanja je postavljen. WEEKLY i vrijeme trepere.



Napomena: Pritisnite [Back] da se vratite na prethodni ekran. Ako je odabrano Prazno, nastavite na korak 9.

6 Pritisnite [Select ▼] ili [Select ▲] da odaberete vrijeme. Vrijeme se može podesiti između 0:00 i 23:50 u 10-minutnim intervalima.

7 Pritisnite [Next].

Rezultat: Vrijeme je postavljeno i WEEKLY i temperatura trepere.



Napomena: Pritisnite [Back] da se vratite na prethodni ekran. Ako je odabran vremenski programator isključivanja, nastavite na korak 9.

8 Pritisnite [Select] ili [Select] da odaberete željenu temperaturu.

Napomena: Postavljena temperatura za sedmični vremenski programator prikazuje se samo prilikom postavljanja načina rada sedmičnog vremenskog programatora.

INFORMACIJA

Temperatura se može podesiti između 10°C i 32°C na bežičnom daljinskom upravljaču:

- u načinu hlađenja i automatskom načinu rada, jedinica radi na minimalno 18°C čak i ako je postavljena na između 10°C i 17°C;
- u načinu zagrijavanja i automatskom načinu rada, jedinica radi na maksimalno 30°C čak i ako je postavljena na između 31°C i 32°C.

9 Pritisnite [Next].

Rezultat: Temperatura i vrijeme se postavljaju za vremenski programator uključivanja. Vrijeme je postavljeno za vremenski programator isključivanja. Daikin oko svijetli narandžastom bojom.

Rezultat: Pojavljuje se novi ekran za rezervaciju.

10 Ponovite prethodni postupak da postavite drugu rezervaciju ili pritisnite [◈] da dovršite postavljanje.

Rezultat: Na LCD ekranu se prikazuje WEEKLY.

Napomena: Rezervacija se može kopirati s istim postavkama za drugi dan. Pogledajte "6.17.2 Kopiranje rezervacije" [▸ 40].

6.17.2 Kopiranje rezervacije

Rezervacija se može kopirati za drugi dan. Kopirat će se kompletna rezervacija odabranog dana u sedmici.

1 Pritisnite [◈].

2 Pritisnite [Select] ili [Select] da odaberete dan u sedmici koji će se kopirati.

3 Pritisnite [Copy].

Rezultat: Kopirat će se rezervacija odabranog dana u sedmici.

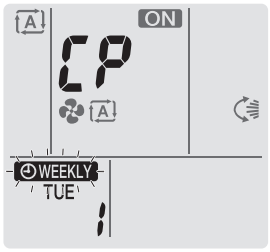

4 Pritisnite [Select] ili [Select] da odaberete željeni dan.

5 Pritisnite [Copy].

Rezultat: Cijela rezervacija je kopirana u željeni dan i Daikin oko svijetli narandžastom bojom.

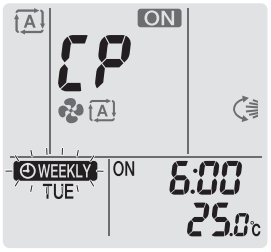

Napomena: Ponovite postupak da kopirate u drugi dan.

6 Pritisnite [◈] da završite postavljanje.

Rezultat: Na LCD ekranu se prikazuje WEEKLY.

Napomena: Da promijenite postavku rezervacije nakon kopiranja, pogledajte "6.17.1 Postavljanje sedmičnog rada vremenskog programatora" [▸ 39].

6.17.3 Potvrda rezervacija

Potvrdite rezervacije ako su u skladu s vašim potrebama.

1 Pritisnite [◈].

Rezultat: Prikazuju se dan u sedmici i broj rezervacije trenutnog dana.



2 Pritisnite [Select] ili [Select] da odaberete dan u sedmici i broj rezervacije i provjerite detalje rezervacije.

Napomena: Da promijenite postavku rezervacije, pogledajte "6.17.1 Postavljanje sedmičnog rada vremenskog programatora" [▸ 39].

3 Pritisnite [◈] da izađete iz načina rada za potvrdu.

6.17.4 Deaktiviranje i reaktiviranje sedmičnog rada vremenskog programatora

1 Da deaktivirate sedmični vremenski programator pritisnite [Weekly] i dok WEEKLY se prikazuje na LCD ekranu.

Rezultat: WEEKLY nestaje s LCD ekrana i Daikin oko prestaje svijetliti narandžastom bojom.

2 Da reaktivirate sedmični vremenski programator ponovo pritisnite [Weekly].

Rezultat: Koristit će se posljednji način rada rezervacije.

6.17.5 Brisanje rezervacija

Brisanje pojedinačnih rezervacija

Koristite ovu funkciju ako želite obrisati jednu postavku rezervacije.

1 Pritisnite [◈].

Rezultat: Prikazuju se dan u sedmici i broj rezervacije.

2 Pritisnite [Select] ili [Select] da odaberete dan u sedmici koji će se izbrisati.

3 Pritisnite [Next].

Rezultat: WEEKLY, ON i OFF trepere.

4 Pritisnite [Select] ili [Select] i odaberite "prazno".

Rezultat: Postavka će se postaviti kako slijedi:

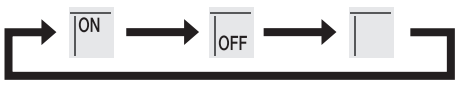

5 Pritisnite [Next].

Rezultat: Odabrana rezervacija je izbrisana.

6 Pritisnite [⏎] da izađete.

Rezultat: Preostale rezervacije su aktivne.

Brisanje rezervacije svakog dana u sedmici

Koristite ovu funkciju ako želite izbrisati sve rezervacije za jedan dan u sedmici. Možete je koristiti u načinu rada za potvrdu ili postavljanje.

1 Pritisnite [⏎].

2 Pritisnite [Select ▼] ili [Select ▲] da odaberete dan u sedmici koji će se izbrisati.

3 Držite [Weekly] oko 5 sekundi.

Rezultat: Sve rezervacije za odabrani dan su izbrisane.

4 Pritisnite [⏎] da izađete.

Rezultat: Preostale rezervacije su aktivne.

Brisanje svih rezervacija

Koristite ovu funkciju ako želite odjednom izbrisati sve rezervacije za sve dane u sedmici. Ovaj postupak se NE MOŽE koristiti u načinu rada za postavljanje.

1 Držite [Weekly] oko 5 sekundi dok ste na zadanom displeju.

Rezultat: Sve rezervacije će biti izbrisane.

6.18 Bežična LAN veza

Korisnik je odgovoran za osiguravanje:

- pametnog telefona ili tableta s minimalnom podržanom verzijom sistema Android ili iOS koja je navedena na stranici app.daikineurope.com.
- internetske veze i komunikacijskog uređaja, kao što je modem, usmjerivač i sl.
- pristupne tačke za bežični LAN
- instalirane besplatne aplikacije ONECTA

Napomena: Po potrebi, SSID broj i KEY se nalaze na jedinici. Jedinica se isporučuje s dodatnom naljepnicom sa SSID brojem i lozinku, zalijepljenom na kućištu.

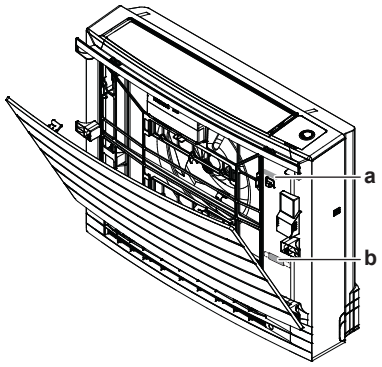

a Oznaka sa SSID brojem, lozinkom i ključem
b Dodatna naljepnica sa SSID brojem, lozinkom i ključem

6.18.1 Mjere opreza prilikom upotrebe bežičnog LAN-a

NE koristite u blizini:

- **medicinske opreme.** Npr. osobe koje koriste srčane pejsmejkere ili defibrilatore. Ovaj proizvod može uzrokovati elektromagnetske smetnje.

- **opreme s automatskim upravljanjem.** Npr. automatska vrata ili oprema za gašenje požara. Ovaj proizvod može uzrokovati neispravno ponašanje opreme.
- **mikrovalnih pećnica.** Mogu uticati na komunikaciju s bežičnim LAN-om.

6.18.2 Da instalirate aplikaciju ONECTA

1 Idite na Google Play (na Android uređajima) ili App Store (na iOS uređajima) i pretražite "ONECTA".

2 Za instalaciju aplikacije ONECTA slijedite uputstva na ekranu.

INFORMACIJA

Skenirajte QR kôd da preuzmete i instalirate ONECTA aplikaciju na svom mobilnom uređaju ili tabletu:

6.18.3 Postavljanje bežične veze

Postoje dvije opcije za povezivanje bežičnog adaptera s vašim pametnim uređajem.

- Koristite ili način rada putem pristupne tačke (SSID i KEY) ili dugme WPS. Otvorite aplikaciju ONECTA i pratite uputstva na ekranu.

Više informacija i česta pitanja potražite na app.daikineurope.com.

1 Zaustavite rad prije postavljanja bežične veze.

2 Koristite bežični daljinski upravljač da odaberete meni postavki bežičnog LAN-a.

Napomena: Tokom postavljanja uvijek ciljajte bežični daljinski upravljač prema prijemniku infracrvenog signala jedinice.

Meni	Opis
1	Provjera statusa veze i način rada Pristupna tačka
2	Povezivanje putem WPS dugmeta
R	Vraćanje na fabričke postavke
oFF	Bežični LAN je isključen

Potvrda statusa bežične LAN veze

1 Na početnom ekranu pritisnite najmanje 5 sekundi dok jedinica ne radi.

Rezultat: Na ekranu se prikazuje SP. 1 treperi.

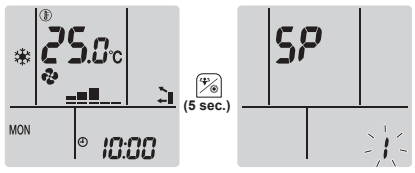

2 Pritisnite da potvrdite odabir.

Rezultat: 1 treperi.

3 Provjerite Daikin oko.

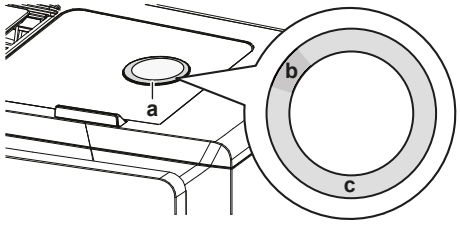

a Daikin oko
b Djelomično zeleno
c Crvena, narandžasta, plava ili bijela

Boja Daikin oka se mijenja između djelomično zelene i...	...a zatim bežični adapter...
crvene	nije povezan
narandžaste	radi i spreman je za povezivanje na kućnu mrežu putem WPS tipke na ruteru.
plave	▪ povezan je na kućnu mrežu putem pristupne tačke. ili ▪ povezan je na kućnu mrežu putem WPS dugmeta na ruteru.
bijele	isključen

4 Pritisnite Cancel da izađete iz menija.

Rezultat: Displej će se vratiti na početni ekran.

Resetovanje veze na fabričke postavke

Resetujte vezu na fabričke postavke ako želite:

- odspojiti bežični LAN i komunikacijski uređaj (npr. ruter) ili pametni uređaj,
- ponovite postavku ako povezivanje nije uspješno.

1 Na početnom ekranu pritisnite najmanje 5 sekundi dok jedinica ne radi.

Rezultat: Na ekranu se prikazuje SP. 1 treperi.

2 Pritisnite dvaput Temp da promijenite SP meni u A.

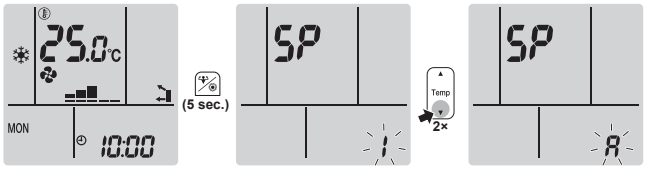

3 Držite najmanje 2 sekundi da potvrdite odabir.

Rezultat: A treperi. Postavka je vraćena na tvorničke postavke.

4 Pritisnite Cancel da izađete iz menija.

Rezultat: Displej će se vratiti na početni ekran.

Isključivanje bežične LAN veze

Ako želite isključiti funkciju bežične veze:

1 Na početnom ekranu pritisnite najmanje 5 sekundi dok jedinica ne radi.

Rezultat: Na ekranu se prikazuje SP. 1 treperi.

2 Pritisnite [Temp] da promijenite SP meni u oFF.

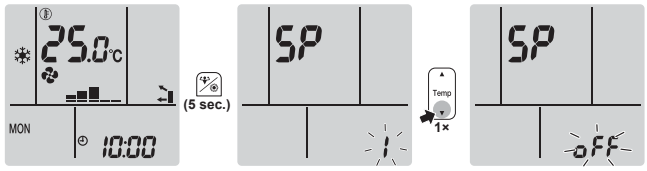

3 Držite [ ] najmanje 2 sekundi da potvrdite odabir.

Rezultat: oFF treperi. Komunikacija je isključena.

4 Pritisnite [Cancel] da izađete iz menija.

Rezultat: Displej će se vratiti na početni ekran.

6.19 O Multi sistemu

U Multi sistemu 1 vanjska jedinica je povezana na više unutrašnjih jedinica.
Primjer:

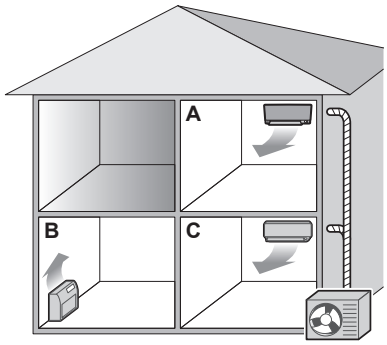

6.19.1 O postavci prioritetne prostorije

Postavka prioritetne prostorije zahtijeva početno programiranje prilikom instalacije. Zatražite pomoć od ovlaštenog trgovca.

Kada postavka prioritetne prostorije nije aktivna ili nije prisutna

Kada radi više od 1 unutrašnje jedinice, prioritet ima prva jedinica koja je uključena. Postavite druge jedinice na isti način rada. U suprotnom, ući će u stanje mirovanja a Daikin oko će treperiti (NE ukazuje na kvar).

Izuzeci: Ako je prva jedinica koja je uključena postavljena na **samo ventilator**, a onda je u drugoj prostoriji postavljen način rada **grijanja**, prioritet će imati jedinica postavljena na način rada grijanja. Prva jedinica ide u stanje mirovanja a Daikin oko treperi.

INFORMACIJA

- Načini rada hlađenje, sušenje i samo ventilator mogu se istovremeno koristiti.
- Automatski način rada automatski bira hlađenje ili grijanje, u zavisnosti od sobne temperature i postavke temperature. Ako je automatski način rada odabran za sve jedinice, sve jedinice će raditi u načinu rada prve jedinice koja je uključena.

Prioritet prilikom tihog rada vanjske jedinice

Pogledajte "6.14.2 Tihi rad vanjske jedinice" [▸ 34].

1 Postavite tihi rad vanjske jedinice u svim prostorijama putem bežičnih daljinskih upravljača jedinica.

2 Da otkažete tihi rad vanjske jedinice zaustavite rad u 1 sobi putem bežičnog daljinskog upravljača.

Rezultat: Rad će se zaustaviti u svim prostorijama. ostaje prikazano na displeju drugih bežičnih daljinskih upravljača.

3 Da uklonite simbol s drugih bežičnih daljinskih upravljača zaustavite tihi rad vanjske jedinice u svim prostorijama pojedinačno.

Rezultat: Nestaje simbol .

Kada je postavka prioritetne prostorije aktivna

Možete odabrati različite načine rada u svakoj prostoriji.

Primjer: Prostorija A ima prioritet, odabran je način rada hlađenja.

Način rada u prostoriji B i C	Status prostorije B i C
Hlađenje, sušenje i samo ventilator	Održava se trenutni način rada
Zagrijavanje	Stanje mirovanja. Rad se nastavlja kada jedinica u prostoriji A prestane raditi.
Automatsko	Ako se nastavlja način rada hlađenja. Ako jedinice zagrijavanja uđu u stanje mirovanja. Rad se nastavlja kada jedinica u prostoriji A prestane raditi.

Prioritet tokom korištenja snažnog načina rada

Primjer: Prostorija A ima prioritet. Jedinice u prostoriji B i C rade.

1 Postavite snažan način rada u prostoriji A.

Rezultat: Povećan je kapacitet prostorije A. Efikasnost hlađenja i grijanja u prostorijama B i C može biti malo smanjena.

Prioritet prilikom tihog rada vanjske jedinice

Primjer: Prostorija A ima prioritet.

2 Postavite tihi rad vanjske jedinice.

Rezultat: Sve jedinice istovremeno ulaze u tihi način rada vanjske jedinice.

6.19.2 Noćni tihi način rada

Noćni tihi način rada zahtijeva početno programiranje prilikom instalacije. Zatražite pomoć od trgovca. Ovaj način rada smanjuje buku vanjske jedinice noću tako što smanjuje efikasnost hlađenja.

Noćni tihi način rada se automatski aktivira kada temperatura padne ≥5°C ispod najviše temperature zabilježene za taj dan.

6.19.3 Zaključavanje načina hlađenja/grijanja u Multi sistemu

Zaključavanje načina hlađenja/grijanja se može postaviti putem Multi vanjske jedinice. Zatražite pomoć od ovlaštenog trgovca. Zaključavanje načina hlađenja/grijanja prinudno postavlja jedinicu u rad hlađenja odnosno grijanja. Aktivirajte ovu funkciju ako želite postaviti sve unutrašnje jedinice povezane na Multi sistem u 1 način rada.

INFORMACIJA

Zaključavanje načina hlađenja/grijanja se NE MOŽE aktivirati zajedno s postavkom prioritetne prostorije.

7 Ušteda energije i optimalan rad

INFORMACIJA

- Čak i kada je jedinica isključena, ona troši struju.
- Kada se nakon nestanka struja ponovo vrati, uspostavit će se prethodno izabrani način rada.

OPREZ

NIKADA ne izlažite malu djecu, biljke ili životinje direktno protoku zraka.

OBAVJEŠTENJE

NEMOJTE stavljati predmete koji se NE smiju pokvasiti ispod jedinice. Kondenzacija na jedinici ili cjevovodu rashladnog sredstva ili začepljenje odvoda mogu uzrokovati kapanje. **Moguća posljedica:** predmeti ispod jedinice mogu se zaprljati ili oštetiti.

UPOZORENJE

NEMOJTE stavljati zapaljivu bočicu s raspršivačem u blizini klima uređaja i NEMOJTE koristiti raspršivače blizu jedinice. To može dovesti do požara.

OPREZ

Sistem NE SMIJE raditi prilikom korištenja sobnog fumigacijskog insekticida. Hemikalije se mogu nakupiti u jedinici i ugroziti zdravlje osoba koje su preosjetljive na hemikalije.

Poštujte sljedeće mjere opreza da biste osigurali pravilan rad sistema.

- Spriječite prodiranje direktne sunčeve svjetlosti u sobu tokom hlađenja pomoću zavjesa ili roletni.
- Osigurajte dobro provjetravanje prostora. NEMOJTE zapriječiti nijedan otvor za provjetravanje.
- Često provjetravajte. Duža upotreba zahtijeva posebnu pažnju na provjetravanje.
- Držite vrata i prozore zatvorene. Ako vrata i prozori ostanu otvoreni, zrak će isticati iz sobe uzrokujući smanjenje učinka hlađenja ili grijanja.
- Pazite da NE rashladite odnosno NE zagrijete previše. Da biste uštedjeli energiju, postavku temperature držite na umjerenom nivou.
- NIKAD ne postavljajte predmete blizu otvora za ulaz i izlaz zraka jedinice. To može uzrokovati smanjivanje učinka grijanja/hlađenja ili zaustaviti rad.
- Ako se uređaj NE koristi duže vrijeme isključite prekida. Ako je prekidač uključen, jedinica troši električnu energiju. Prije ponovnog pokretanja jedinice, uključite prekidač 6 sati prije rada kako biste osigurali nesmetan rad.
- Kondenzacija se može stvoriti ako je vlažnost iznad 80% ili ako se začepi odvodni izlaz.
- Sobnu temperaturu podesite tako da dobijete ugodno okruženje. Izbjegavajte prekomjerno zagrijavanje ili hlađenje. Imajte na umu da je potrebno određeno vrijeme dok sobna temperatura ne dosegne zadanu temperaturu. Razmislite o opciji podešavanja vremenskog programatora.
- Podesite smjer strujanja zraka kako biste spriječili skupljanje hladnog zraka na podu ili toplog zraka uz strop. (Gore prema stropu tokom hlađenja ili sušenja, a tokom grijanja ga usmjerite prema dolje.)
- Izbjegavajte direktno strujanje prema onima koji borave u prostoriji.

- Da bi se štedjela energija, podesite sistem da radi unutar preporučenog raspona temperature (26~28°C za hlađenje i 20~24°C za grijanje).

8 Održavanje i servis

8.1 Pregled: Održavanje i servis

Instalater mora provesti godišnje održavanje.

O rashladnom sredstvu

Ovaj proizvod sadrži fluorirane stakleničke plinove. NE ispuštajte plinove u atmosferu.

Vrsta rashladnog sredstva: R32

Vrijednost potencijala globalnog zagrijavanja (GWP): 675

OBAVJEŠTENJE

Važeći propisi o **fluoriranim stakleničkim plinovima** zahtijevaju da punjenje rashladnog sredstva jedinice bude izraženo i u težini i u ekvivalentu CO_2.

Formula za izračunavanje količine ekvivalenta CO_2 u tonama: GWP vrijednost rashladnog sredstva × ukupna količina punjenja rashladnog sredstva [u kg] / 1000

Obratite se svom instalateru za više informacija.

OBAVJEŠTENJE

Održavanje MORA obaviti ovlašteni instalater ili servisni predstavnik.

Preporučujemo da se održavanje provodi najmanje jedanput godišnje. Međutim, važeći zakoni mogu zahtijevati kraće intervale održavanja.

UPOZORENJE

- Rashladno sredstvo unutar jedinice je lako zapaljivo, ali obično NE curi. Ako rashladno sredstvo procuri u prostoriju i dođe u kontakt s plamenom plamenika, grijačem ili šporetom, to može dovesti do požara ili stvaranja štetnih plinova.
- Isključite uređaje za grijanje plamenom, prozračite prostoriju i obratite se trgovcu kod kojeg ste kupili uređaj.
- NEMOJTE koristiti jedinicu dok serviser ne potvrdi da je popravljen dio iz kojeg je iscurilo rashladno sredstvo.

UPOZORENJE

- NEMOJTE bušiti ili paliti dijelove kruga rashladnog sredstva.
- NEMOJTE koristiti nikakve materijale za čišćenje ili sredstva za ubrzavanje odleđavanja, osim onih koje je preporučio proizvođač.
- Imajte na umu da rashladno sredstvo u sistemu nema mirisa.

OPASNOST: RIZIK OD ELEKTRIČNOG UDARA

Da biste očistili klima uređaj ili filter za zrak, svakako zaustavite rad i prekinite svako električno napajanje. U protivnom, može doći do udara struje što će uzrokovati povredu. Ako jedinica posjeduje senzor curenja rashladnog sredstva, uključite prekidač za napajanje odmah nakon čišćenja kako biste zadržali funkciju detekcije.

OPREZ

Prilikom zamjene senzora curenja rashladnog sredstva R32, zamijenite ga senzorom kojeg je naznačio proizvođač (pogledati listu rezervnih dijelova).

UPOZORENJE

Da biste spriječili strujni udar ili požar:

- NEMOJTE ispirati jedinicu.
- NEMOJTE rukovati jedinicom mokrim rukama.
- NEMOJTE na jedinicu stavljati nikakve predmete koji sadržavaju vodu.

OPREZ

Nakon duže upotrebe provjerite jesu li postolje i priključak jedinice oštećeni. Ako su oštećeni, jedinica može pasti i uzrokovati povredu.

OPREZ

NEMOJTE dodirivati rebra izmjenjivača topline. Ova rebra su oštra i mogu uzrokovati posjekotine.

Na unutrašnjoj jedinici se mogu pojaviti sljedeći simboli:

Simbol	Objašnjenje
	Izmjerite napon na stezaljkama kondenzatora glavnog strujnog kruga ili električnim komponentama.

8.2 Čišćenje unutrašnje jedinice i bežičnog daljinskog upravljača

UPOZORENJE

Neodgovarajući deterdženti ili postupak čišćenja mogu uzrokovati oštećenje plastičnih dijelova ili curenje vode. Sredstvo za pranje poprskano po električnim dijelovima, kao što su motori, može uzrokovati kvar, dim ili paljenje.

OPASNOST: RIZIK OD ELEKTRIČNOG UDARA

Prije čišćenja zaustavite rad, isključite prekidač ili izvucite kabal za napajanje. U protivnom, može doći do udara struje što će uzrokovati povredu. Ako jedinica posjeduje senzor curenja rashladnog sredstva, uključite prekidač za napajanje odmah nakon čišćenja kako biste zadržali funkciju detekcije.

OBAVJEŠTENJE

- NEMOJTE upotrebljavati benzin, benzen, razrjeđivač, prah za poliranje ili tekuće insekticide. **Moguća posljedica:** promjena boje i izobličenje.
- NEMOJTE koristiti vodu ili zrak koji je topliji od 40°C. **Moguća posljedica:** promjena boje i izobličenje.
- NEMOJTE upotrebljavati sredstva za poliranje.
- NEMOJTE upotrebljavati četku za struganje. **Moguća posljedica:** ljuštenje površinskog zaštitnog sloja.
- Kao krajnji korisnik, NIKADA ne smijete čistiti unutrašnje dijelove jedinice; taj posao mora izvesti kvalificirana servisna osoba. Kontaktirajte svog zastupnika.

1 Čistite mekom krpom. Ako se mrlje teško uklanjaju, koristite vodu ili neutralni deterdžent.

8.3 Za čišćenje prednje ploče

UPOZORENJE

NE dopustite da se unutrašnja jedinica smoči. **Moguća posljedica:** Strujni udar ili požar.

OBAVJEŠTENJE

- NEMOJTE koristiti benzin, benzen, razrjeđivač u prahu za poliranje ili tečni insekticid. **Moguća posljedica:** promjena boje i izobličenje.
- NEMOJTE koristiti vodu ili zrak koji je topliji od 50°C. **Moguća posljedica:** promjena boje i izobličenje.
- NEMOJTE čvrsto trljati prilikom pranja lopatice vodom. **Moguća posljedica:** Površinski premaz će se skinuti.

Prednju ploču možete skinuti da biste je oprali.

OPREZ

Budite pažljivi prilikom otvaranja i rukovanja prednjom pločom; oštri rubovi prednje ploče mogu izazvati povredu.

1 Gurnite oba klizača u smjeru strelice dok se ne čuje škljocanje.

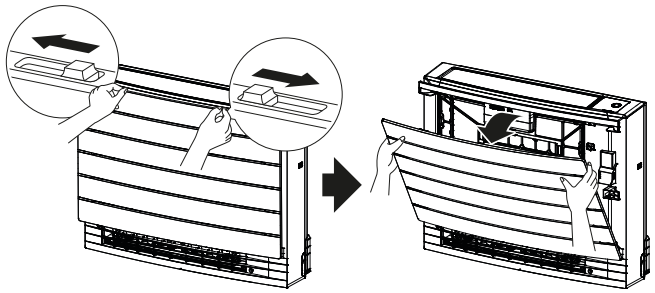

2 Otvorite prednju ploču i odvežite konopac.

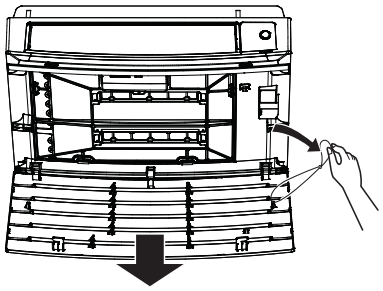

3 Skinite prednju ploču.

4 Obrišite je mekom krpom namočenom u vodu.

5 Pustite da se osuši u hladu nakon pranja.

6 Za ponovno montiranje i zatvaranje prednje ploče pogledajte "8.10 Za ponovno postavljanje prednje ploče" [▸ 54].

8.4 O filterima za zrak

Rad jedinice s prljavim filterima:

- NE MOŽE dezodorirati zrak,
- NE MOŽE pročišćavati zrak,

- slabo grije/hladi,
- može proizvoditi neugodan miris.

8.5 Uklanjanje filtera

1. Skinite prednju ploču. Pogledajte "8.3 Čišćenje prednje ploče" [▸ 51].
2. Pažljivo skinite jezičke filtera za zrak s kliješta (a) sa strana. Držite filter za zrak za dugme filtera (b) i skinite jezičak filtera za zrak s kliješta (c) na vrhu. Povucite filter nagore da skinete jezičke filtera s kliješta na dnu (d).

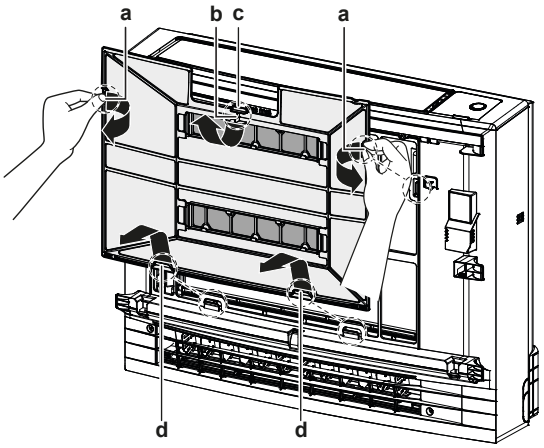

a Jezičci za kliješta sa strane
b Dugme filtera
c Jezičak za kliješta na vrhu
d Jezičci za kliješta na dnu

3. Uklonite filtere za uklanjanje neugodnih mirisa od titanijevog apatita s kliješta (4 na svakom).

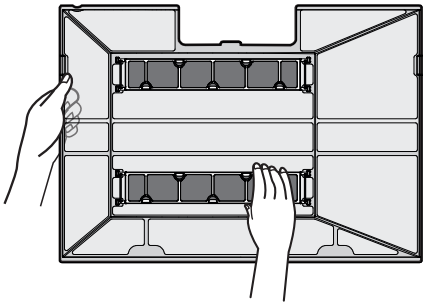

8.6 Za čišćenje filtera za zrak

1. Filter za zrak operite vodom ili ga očistite usisavačem.

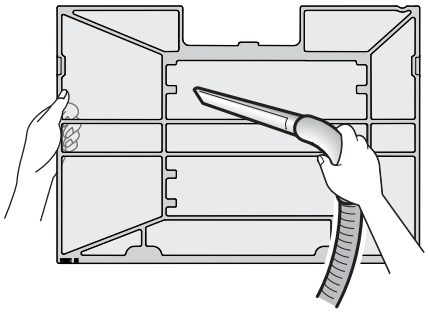

INFORMACIJA

- Ako prašinu NIJE lako ukloniti, operite ih neutralnim deterdžentom razrijeđenim mlakom vodom. Osušite filtere na sjenovitom mjestu.
- Preporučuje se čišćenje filtera za zrak svake 2 sedmice.

8.7 Čišćenje filtera za uklanjanje neugodnih mirisa od titanijevog apatita

INFORMACIJA

Filter čistite vodom svakih 6 mjeseci.

1 Uklonite prašinu s filtera usisivačem.

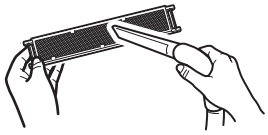

2 Potopite filter na 10 do 15 minuta u toplu vodu. NE skidajte filter s okvira.

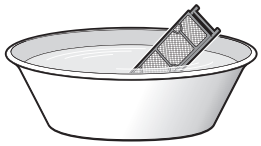

3 Nakon pranja, otresite preostalu vodu i posušite filter u hladu. NE cijedite filter prilikom uklanjanja vode.

8.8 Zamjena filtera za uklanjanje neugodnih mirisa od titanijevog apatita

INFORMACIJA

Filter zamijenite svake 3 godine.

1 Uklonite filter s jezičaka na okviru filtera i zamijenite ga novim filterom.

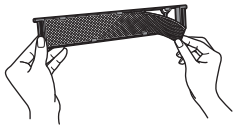

INFORMACIJA

- NE bacajte okvir filtera, već ga ponovo iskoristite.
- Odložite stari filter kao nezapaljivi otpad.

8.9 Vraćanje filtera

1 Zakačite filtere za uklanjanje neugodnih mirisa od titanijevog apatita na kliješta (4 na svakom).

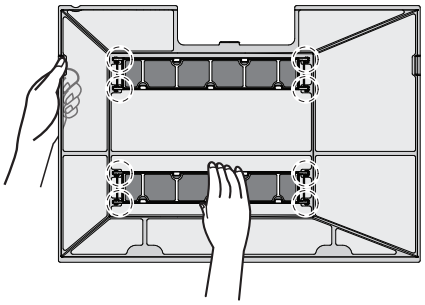

2 Umetnite jezičke filtera na kliješta na dnu (d). Držite filter za zrak za dugme filtera (b) i umetnite jezičak filtera za zrak na kliješta (c) na vrhu. Umetnite jezičke filtera za zrak na kliješta (a) sa strana. Provjerite je li filter za zrak pričvršćen u svim položajima.

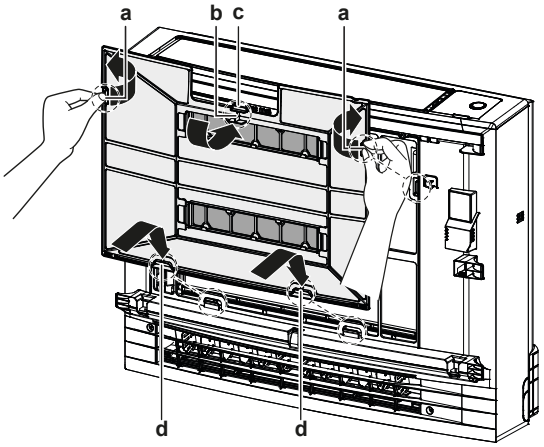

a Jezičci za kliješta sa strane
b Dugme filtera
c Jezičak za kliješta na vrhu
d Jezičci za kliješta na dnu

8.10 Za ponovno postavljanje prednje ploče

1 Umetnite prednju ploču u utore na jedinici (3 mjesta) i spojite konopcem.

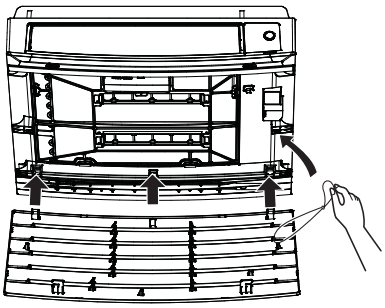

2 Zatvorite prednju ploču i gurnite oba klizača dok ne škljocnu.

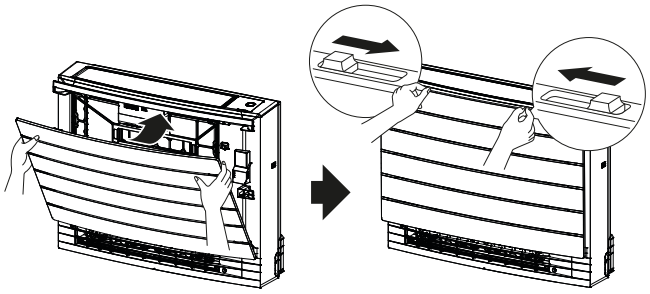

3 Gurnite strane prednje ploče kako biste bili sigurni da je prednja ploča čvrsto postavljena.

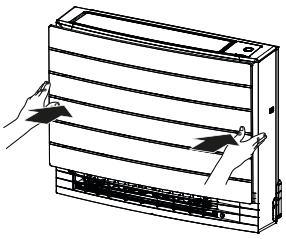

8.11 Uzmite u obzir sljedeće stavke prije dugog razdoblja mirovanja

1 Nakon prestanka rada, isključite sklopku.

2 Očistite filtere za zrak i ponovo ih postavite u njihove originalne položaje.

3 Uklonite baterije iz bežičnog daljinskog upravljača.

INFORMACIJA

Preporučuje se periodično održavanje koje treba obaviti stručnjak. Za specijalno održavanje, obratite se svom zastupniku. Troškove održavanja snosit će korisnik.

U nekim uslovima rada, unutrašnjost jedinice može postati zaprljana nakon nekoliko sezona korištenja. To može uzrokovati slabiju učinkovitost.

9 Rješavanje problema

Ako nastane jedan od sljedećih kvarova, poduzmite mjere prikazane u nastavku i obratite se svom dobavljaču.

UPOZORENJE

Ako otkrijete bilo šta neuobičajeno (miris paljevine, itd.) zaustavite rad i isključite napajanje.

Nastavak rada u takvim uslovima može uzrokovati kvar, udar struje ili požar. Kontaktirajte svog dobavljača.

UPOZORENJE

Ako jedinica posjeduje senzor curenja rashladnog sredstva, isključite jedinicu na dugme za uključivanje/isključivanje samo na korisničkom sučelju.

Sistem MORA popravljati kvalificirani serviser.

Kvar	Mjera
Ako se sigurnosni uređaji poput osigurača, prekidača strujnog kruga ili prekidača dozemnog spoja često aktiviraju ili ako sklopka za uključivanje/isključivanje NE radi ispravno.	Isključite glavni prekidač napajanja.
Ako iz jedinice curi voda.	Zaustavite rad.
Prekidač za rad NE funkcionira ispravno.	Isključite napajanje.
Daikin oko treperi i možete provjeriti kod greške putem bežičnog daljinskog upravljača. Za prikaz koda greške pogledajte "9.3 Rješavanje problema na temelju kodova grešaka" [▸ 62].	Obavijestite svog instalatera i prijavite kôd greške.

Ako sistem NE radi pravilno, osim u slučajevima navedenim iznad i nije vidljiv niti jedan od kvarova navedenih iznad, pregledajte sistem u skladu sa sljedećim procedurama.

Kvar	Mjera
Ako sistem uopšte NE radi.	▪ Provjerite da li je u pitanju prekid električnog napajanja. Sačekajte da se napajanje ponovo uspostavi. Ako za vrijeme rada dođe do nestanka struje, sistem se automatski ponovo pokreće čim struja dođe. ▪ Provjerite da li je pregorio osigurač ili se aktivirao prekidač. Promijenite osigurač ili ponovo podesite prekidač. ▪ Provjerite baterije bežičnog daljinskog upravljača.
Sistem iznenada prestaje raditi.	▪ Provjerite da dovod i odvod zraka unutrašnje ili vanjske jedinice NISU zatvoreni nekim preprekama. Uklonite sve prepreke i omogućite slobodno strujanje zraka. ▪ Klima uređaj može prestati raditi uslijed naglog velikog kolebanja napona kao mjera zaštite sistema. On automatski ponovo počinje raditi nakon otprilike 3 minute.

Kvar	Mjera
Sistem radi ali ne hladi ili ne grije dovoljno.	▪ Provjerite postavke brzine strujanja zraka. Pogledajte "6.4 Brzina strujanja zraka" [▶ 23]. ▪ Provjerite postavke temperature. Pogledajte "6.3.1 Za pokretanje/zaustavljanje rada i podešavanje temperature" [▶ 22]. ▪ Provjerite je li postavka smjera strujanja zraka dobra. Pogledajte "6.5 Smjer protoka zraka" [▶ 23]. ▪ Provjerite da dovod i odvod zraka unutrašnje ili vanjske jedinice NISU zatvoreni nekim preprekama. Uklonite sve prepreke i omogućite slobodno strujanje zraka.
Sistem radi ali ne hladi ili ne grije dovoljno (zrak NE puše iz jedinice).	▪ Klima uređaj se možda zagrijava u pripremi za postupak grijanja. Pričekajte 1 do 4 minute. ▪ Jedinica možda radi u načinu odmrzavanja.
Sistem radi ali ne hladi ili ne grije dovoljno (zrak puše iz jedinice).	▪ Provjerite jesu li filteri za zrak začepljeni. Očistite filtere za zrak. Pogledajte "8 Održavanje i servis" [▶ 49]. ▪ Provjerite da vrata i prozori nisu otvoreni. Zatvorite vrata i prozore da spriječite propuh. ▪ Provjerite da li jedinica radi u načinu Econo - štedljivi način rada. Pogledajte "6.14.1 Econo - štedljivi način rada" [▶ 33]. ▪ Provjerite da li se neposredno pored unutrašnje jedinice nalazi neki namještaj. Uklonite namještaj.
Tokom rada događa se neuobičajeno funkcioniranje.	Klima uređaj može imati kvar zbog munja ili radio valova. Okrenite sklopku u položaj OFF (isključeno) i vratite u položaj ON (uključeno).
Jedinica NE prima signale od bežičnog daljinskog upravljača.	▪ Provjerite baterije bežičnog daljinskog upravljača. ▪ Pazite da predajnik NIJE izložen direktnom sunčevom svjetlu. ▪ Provjerite ima li u prostoriji fluorescentnih svjetiljki električnog tipa paljenja. Kontaktirajte svog dobavljača.
Displej bežičnog daljinskog upravljača je prazan ili prikazuje .	Zamijenite baterije bežičnog daljinskog upravljača.
Možete provjeriti kôd greške putem korisničkog sučelja (bežični daljinski upravljač).	Obratite se svom lokalnom dobavljaču. Kako provjeriti kodove greške i spisak kodova grešaka pogledajte na"9.3 Rješavanje problema na temelju kodova grešaka" [▶ 62].
Ostali električni uređaji počinju s radom.	Ako signali bežičnog daljinskog upravljača pokreću neke druge električne uređaje, premjestite te uređaje dalje i obratite se svom dobavljaču.

Primjenjuje se samo na jedinice sa senzorom curenja rashladnog sredstva:

Kvar	Mjera
Ventilator se okreće čak i kada je jedinica isključena. (Lampica za rad treperi)	**Senzor curenja rashladnog sredstva je počeo raditi:** ▪ Ako se na ekranu korisničkog sučelja (bežični daljinski upravljač) prikaže šifra greške "A0" rashladno sredstvo možda curi. Prozračite prostoriju i obratite se svom zastupniku. ▪ Ako se na ekranu korisničkog sučelja (bežični daljinski upravljač) NE prikazuje šifra greške "A0" rashladno sredstvo ne curi i detekcija i dalje traje. Ako se ne otkrije curenje, ventilator će se automatski isključiti nakon nekoliko minuta.
Jedinica se ne grije odnosno hladi a postavka za ventilaciju je prebačena na "Jak protok zraka". (Lampica za rad treperi)	
Ventilator unutrašnje ili vanjske jedinice se okreće čak i kada je jedinica isključena.	
Na ekranu korisničkog sučelja (bežični daljinski upravljač) se prikazuje šifra greške "A0".	
Čuje se kontinuirani zvučni signal i na korisničkom sučelju (bežični daljinski upravljač) se prikazuje šifra greške "A0"	**Senzor curenja rashladnog sredstva je počeo raditi:** ▪ Potvrđeno curenje rashladnog sredstva. Prozračite prostoriju i obratite se svom zastupniku.
Na ekranu korisničkog sučelja se prikazuje šifra greške "CH".	▪ Kvar senzora curenja rashladnog sredstva. ▪ Slomljen je kabal senzora curenja rashladnog sredstva. ▪ Nije uspostavljena kablovska veza senzora curenja rashladnog sredstva. ▪ Kvar glavne printane ploče. Kontaktirajte svog dobavljača.
Samo za višestruku kombinaciju: Jedinica NE radi (lampica za rad treperi), prikazuje se šifra greške "UH"	▪ Možda je otkriveno curenje rashladnog sredstva na drugoj povezanoj jedinici sa senzorom curenja rashladnog sredstva. Provjerite ima li na svim povezanim spojevima jedinica CVXM i FVXM greške A0 ili CH.

Šifre greške senzora curenja rashladnog sredstva

Šifra se mijenja kao što je prikazano u nastavku.

Glavna šifra	Sadržaj
A0	Otkrivanje curenja rashladnog sredstva.
CH	Abnormalan rad senzora curenja rashladnog sredstva.

INFORMACIJA

Da biste zaustavili zvučnu signalizaciju (kontinuirani zvučni signal) u slučaju otkrivanja curenja rashladnog sredstva, pritisnite Cancel na 5 sekundi.

Ako nakon provjera navedenih iznad ne možete sami otkloniti problem, obratite se svom instalateru i navedite simptome, kompletan naziv modela uređaja (s brojem proizvođača, ako je moguće) i datum postavljanja.

9.1 Rješavanje problema bežične LAN veze

Sljedeća tabela sadrži kratki opis rješavanja nekih problema. Ako ova rješenja ne mogu popraviti vaš problem, posjetite app.daikineurope.com za više informacija i česta pitanja.

Problem	Mjera
Nije moguće uspostaviti bežičnu LAN vezu (Daikin oko NE treperi tokom postavljanja bežične LAN veze).	▪ Probajte rukovati jedinicom bežičnim daljinskim upravljačem. ▪ Provjerite je li jedinica uključena. ▪ Isključite i ponovo uključite jedinicu.
Bežični LAN NIJE vidljiv na preglednom ekranu jedinice (početni ekran) nakon konfiguracije WLAN adaptera (WPS opcija).	▪ Provjerite je li bežični LAN dovoljno blizu komunikacijskom uređaju. ▪ Provjerite je li komunikacija uredu. ▪ Provjerite je li pametni uređaj povezan na istu bežičnu mrežu kao i bežični LAN. ▪ Probajte resetovati na fabričke postavke i ponovite postavljanje. Pogledajte "Resetovanje veze na fabričke postavke" [▸ 44].
Bežični LAN NIJE vidljiv na listi dostupnih WiFI mreža na pametnom uređaju (opcija pristupne tačke).	▪ Probajte prebaciti između pristupne tačke i WPS postavke da promijenite bežični kanal. Bežični kanal MORA biti između 1 i 13. ▪ Provjerite je li komunikacija uredu. ▪ Probajte resetovati na fabričke postavke i ponovite postavljanje. Pogledajte "Resetovanje veze na fabričke postavke" [▸ 44].
Vrijednost unutrašnje/vanjske temperature prikazane u aplikaciji ONECTA razlikuje se od vrijednosti koju mjere drugi uređaji.	▪ Aplikacija ONECTA prikazuje unutrašnju/vanjsku temperaturu za samo za područje oko unutrašnje/vanjske jedinice. ▪ Izmjerena temperatura za druge uređaje može se razlikovati zbog različitih uslova oko jedinice (npr. direktna sunčeva svjetlost, nakupljanje mraza...) ▪ Temperatura prikazana u aplikaciji ONECTA služi samo u informativne svrhe.

9.2 Simptomi koji NISU kvar sistema

Sljedeći simptomi NISU kvar sistema:

9.2.1 Simptom: Temperatura zraka NIJE dovoljno visoka tokom dodatnog zagrijavanja

- Kada je vanjska temperatura niska i padne ispod tačke smrzavanja, temperatura strujanja zraka može biti nedovoljna.
- Tokom rada u više prostorija s vezom na više vanjskih jedinica, temperatura pražnjenja zraka možda neće doseći dovoljnu vrijednost.

9.2.2 Simptom: Čuje se zvuk kao da teče voda

- Ovaj zvuk uzrokuje rashladno sredstvo koje teče u klima uređaju.
- Ovaj zvuk može nastati kada voda teče iz jedinice tokom postupka hlađenja ili sušenja.

9.2.3 Simptom: Čuje se zvuk puhanja

Ovaj zvuk nastaje kada se promijeni smjer protoka rashladnog sredstva kroz klima uređaj (npr. kod prelaska s hlađenja na grijanje).

9.2.4 Simptom: Čuje se zvuk kuckanja

Ovaj zvuk nastaje kada se klima uređaj blago širi ili skuplja uslijed promjena temperature.

9.2.5 Simptom: Čuje se zvuk zviždanja

Ovaj zvuk nastaje kada rashladno sredstvo teče tokom postupka odleđivanja.

9.2.6 Simptom: Zvuk kliktanja kada uređaj radi ili je u praznom hodu

Ovaj zvuk nastaje kada rade upravljački ventili hlađenja ili se čuju električni dijelovi.

9.2.7 Simptom: Čuje se zvuk pljeskanja

Ovaj zvuk nastaje kada vanjski uređaj usisava zrak iz prostorije (npr. odsisni ventilator, napa) dok su vrata i prozori prostorije zatvoreni. Otvorite vrata ili prozore, ili isključite uređaj.

9.2.8 Simptom: Bijela maglica izlazi iz jedinice (unutrašnje jedinice)

- Kada je vlažnost visoka tokom hlađenja (na masnim i prašnjavim mjestima). Ako je unutrašnjost unutrašnje jedinice jako onečišćena, raspodjela temperature u sobi postaje neravnomjerna. Potrebno je očistiti unutrašnjost unutrašnje jedinice. Od trgovca zatražite detalje o čišćenju jedinice. Taj postupak mora obaviti kvalificirani serviser.
- Kada se klima uređaj prebaci u način grijanja nakon načina odmrzavanja. Vlaga nastala odmrzavanjem postaje para i izlazi.

9.2.9 Simptom: Jedinice mogu ispuštati mirise

Jedinica može upiti miris soba, namještaja, cigareta itd., a zatim ga ispuštati.

9.2.10 Simptom: Ventilator vanjske jedinice se okreće dok klima uređaj ne radi

- **Nakon prestanka rada.** Ventilator vanjske jedinice se nastavlja okretati dodatnih 30 sekundi zbog zaštite sistema.
- **Dok klima uređaj ne radi.** Ako je vanjska temperatura vrlo visoka, vanjski ventilator se počinje okretati zbog zaštite sistema.

9.2.11 Simptom: Brzina ventilatora NE odgovara zadatoj temperaturi

- Tokom rada hlađenja u Multi sistemu, unutrašnja jedinica može promijeniti brzinu ventilatora na visoku, bez obzira na postavke korisnika, kako bi odmrznula izmjenjivač toplote unutrašnje jedinice.
- Tokom tihog načina rada unutrašnje jedinice, kada je vanjska i unutrašnja ambijentalna temperatura vrlo visoka, unutrašnja jedinica povećava brzinu ventilatora kako bi se sistem zaštitio.

9.2.12 Simptom: Neke ikonice rada nisu vidljive na bežičnom daljinskom upravljaču ili se neke funkcije ne mogu aktivirati u aplikaciji ONECTA

Neke kombinacije funkcija nisu dozvoljene (npr.: Samo ventilator i tihi rad vanjske jedinice). Ove funkcije se mogu prikazati u aplikaciji ONECTA, ali se funkcija NE MOŽE aktivirati.

9.2.13 Simptom: U aplikaciji ONECTA NIJE navedeno da je snažni način rada aktivan

Ako je snažni rad aktiviran dok je unutrašnja jedinica isključena, snažni rad se možda neće prikazati kao aktivan tokom 2 minute dok se podaci u oblaku ne ažuriraju.

9.2.14 Simptom: Automatski način rada NIJE onemogućen u aplikaciji ONECTA s postavkom ograničenja temperature

Ako je gornja granica grijanja postavljena kao niža od donje granice hlađenja u aplikaciji ONECTA, automatski način rada je onda podržan u aplikaciji ONECTA. Jedinica može zagrijavati između minimalne zadane vrijednosti i gornje granice grijanja, te hladiti između donje granice hlađenja i maksimalne zadane vrijednosti.

9.2.15 Simptom: Sedmični vremenski programator se NEĆE deaktivirati kada je ograničenje temperature promijenjeno u aplikaciji ONECTA

Ako je ograničenje temperature promijenjeno u aplikaciji ONECTA, sedmični vremenski programator ostaje aktivan. Postavke sedmičnog vremenskog programatora ostaju nepromijenjene u aplikaciji ONECTA. Postavke zadane vrijednosti u sedmičnom programatoru NISU ograničene, čak i kada su ograničenja temperature postavljena u aplikaciji ONECTA.

Međutim, jedinica može ograničiti zadane vrijednosti tokom rada ako su izvan dozvoljenog raspona. Stvarna zadana vrijednost je prikazana na glavnom kranu jedinice u aplikaciji ONECTA.

9.2.16 Simptom: Aplikacija ONECTA reaguje uz kašnjenje

Može doći do kašnjenja na prikazu aplikacije zbog ažudiranja podataka.

9.3 Rješavanje problema na temelju kodova grešaka

Dijagnoza kvarova bežičnog daljinskog upravljača

Ako jedinica naiđe na problem, grešku možete identificirati provjerom koda greške putem bežičnog daljinskog upravljača. Važno je razumjeti problem i poduzeti mjere prije poništavanja koda greške. To treba obaviti ovlašteni instalater ili vaš lokalni dobavljač.

INFORMACIJA

Proučite servisni priručnik za:

- Potpuni spisak kodova grešaka
- Detaljnije smjernice za rješavanje svake greške

Provjera koda greške putem bežičnog daljinskog upravljača

1 Usmjerite bežični daljinski upravljač prema jedinici i pritisnite Cancel oko 5 sekundi.

Rezultat: 00 trepće u polju prikaza temperature.

2 Usmjerite bežični daljinski upravljač prema jedinici i pritisnite Cancel nekoliko puta dok ne čujete neprekidni pisak.

Rezultat: Kod se sada prikazuje na ekranu.

INFORMACIJA

- Kratki pisak i 2 uzastopna piska označavaju neodgovarajuće kodove.
- Za poništavanje prikazanog koda, držite Cancel 5 sekundi. Kod će također nestati s ekrana i ako tipku NE pritisnete unutar 1 minute.

Sistem

Kôd greške	Opis
00	Normalno
U0	Nedostatak rashladnog sredstva
U2	Otkriven previsok napon
U3	Greška prijenosa
U4	Greška prijenosa signala (između unutrašnje i vanjske jedinice)
UA	Kombinirana greška unutrašnje/vanjske jedinice
UH	Greška na sistemu

Unutrašnja jedinica

Kôd greške	Opis
A0	Otkrivanje curenja rashladnog sredstva[(a)]
A1	Neispravna printana pločica unutrašnje jedinice
A5	Zaštita od zaleđivanja ili kontrola visokog pritiska
A6	Neispravan motor ventilatora (DC motor)
AH	Greška Streamer jedinice
CH	Abnormalan rad senzora curenja rashladnog sredstva[(a)]
C4	Neispravan termistor unutrašnjeg izmjenjivača topline

Kôd greške	Opis
C9	Neispravan termistor za sobnu temperaturu
CC	Greška senzora vlažnosti

[a] Primjenjuje se samo na jedinice sa senzorom curenja rashladnog sredstva.

Vanjska jedinica

Kôd greške	Opis
E8	Neispravnost 4-smjernog ventila
E1	Neispravna printana pločica vanjske jedinice
E3	Pokretanje sklopke visokog tlaka (HPS)
E5	Aktiviranje zaštite (kompresora) od preopterećenja
E6	Blokada kompresora
E7	Blokada DC ventilatora
F3	Nadzor temperature cijevi za kondenzat
F6	Nadzor visokog pritiska (u načinu hlađenja)
H0	Neispravnost senzora sistema kompresora
H3	Kvar sklopke visokog tlaka (HPS)
H6	Neispravnost senzora položaja
H8	Greška na senzoru DC napona / struje
H9	Neispravan termistor za vanjsku temperaturu
J3	Neispravan termistor ispusne cijevi
J6	Neispravan termistor vanjskog izmjenjivača topline
J8	Kvar termistora cijevi za tečnost (kruh rashladnog sredstva i drugo)
L3	Greška grijanja električnih dijelova
L4	Porast temperature lamela radijatora
L5	Iznenadno preopterećenje invertera (DC)
P4	Neispravan termistor lamela radijatora
F8	Greška unutrašnje temperature kompresora

10 Odlaganje

OBAVJEŠTENJE

NEMOJTE pokušati sami rastaviti sistem: rastavljanje sistema, postupanje s rashladnim sredstvom, uljem i svim ostalim dijelovima, MORA biti provedeno u skladu s važećim propisima. Uređaji se MORAJU obraditi u specijaliziranom pogonu za ponovnu upotrebu, recikliranje i popravak.

11 Rječnik pojmova

DHW = topla voda za kućanstvo
Topla voda koja se u bilo kojoj vrsti zgrade koristi u svrhe kućanstva.

Dobavljač
Prodajni distributer za proizvod.

Ovlašteni instalater
Tehnički osposobljena osoba koja je kvalificirana za instalaciju proizvoda.

Korisnik
Osoba koja je vlasnik proizvoda i/ili njime upravlja.

Važeći zakoni
Sve međunarodne, evropske, nacionalne i lokalne direktive, zakoni, propisi i/ili kodeksi koji su relevantni i primjenjivi za određeni proizvod ili domenu.

Servisna kompanija
Kvalificirana kompanija koja može izvršiti ili koordinirati potrebno servisiranje proizvoda.

Priručnik za montiranje
Priručnik s uputama naveden za određeni proizvod ili aplikaciju koji objašnjava njegovo postavljanje, konfiguriranje i održavanje.

Priručnik za rukovanje
Priručnik s uputama naveden za određeni proizvod ili aplikaciju koji objašnjava kako se njime rukuje.

Dodatna oprema
Naljepnice, priručnici, informativni listovi i oprema koji se isporučuju s proizvodom i koji trebaju biti instalirani u skladu s uputama u pratećoj dokumentaciji.

Dodatna oprema
Oprema koju je proizvela ili odobrila kompanija Daikin koja se može kombinirati s proizvodom u skladu s uputama u pratećoj dokumentaciji.

Lokalna nabavka
Oprema koju NIJE proizvela kompanija Daikin koja se može kombinirati s proizvodom u skladu s uputama u pratećoj dokumentaciji.

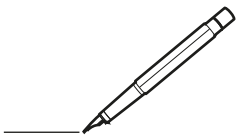

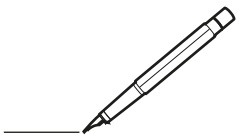

EAC

Copyright 2026 Daikin

DAIKIN INDUSTRIES CZECH REPUBLIC s.r.o.
U Nové Hospody 1155/1, 301 00 Plzeň Skvrňany, Czech Republic

DAIKIN EUROPE N.V.
Zandvoordestraat 300, B-8400 Oostende, Belgium

4P847294-10 2026.06